Kádparavánok

Zuhanykabin választó
Ikonjaink
Burkolóknak
Egyedi zuhanykabinok
Gravírozás
Hypnotic
Walk-in ÚJ
Arta
Euphoria
Furo
Espera Pro Espera
Idea
Essenza Pro Essenza ÚJ
Fuenta ÚJ
Nes ÚJ
EOS
Torrenta
EVO
Twist
Premium Pro
Premium Plus
Projecta
Kádparavánok
Toldóprofilok
Zuhanytálcák
Szifonok
Zuhanyfolyókák
Burkolható zuhanytálcák
Márkaszerviz

Arta PNJ

246.800 Ft

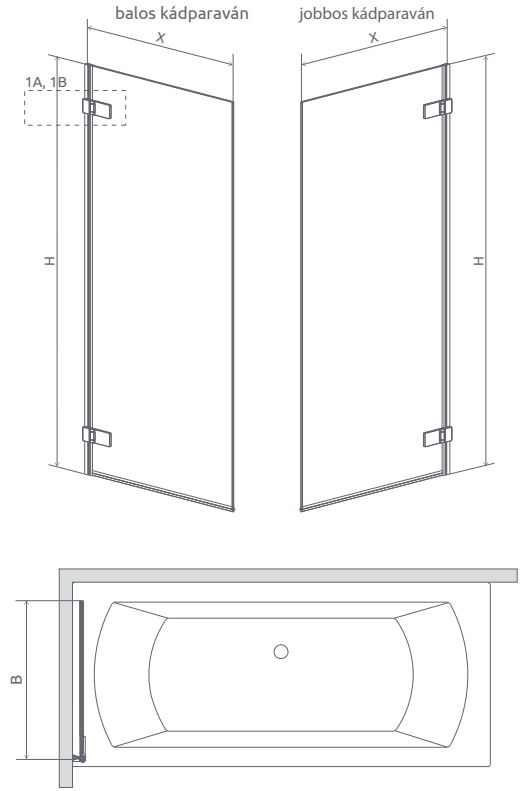

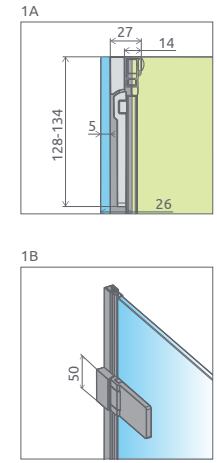

Elérhető az alábbi profilszínekben:

01 Króm

NYÍLÓAJTÓK

Modell	Szélesség (X)	B	Magasság (H)	Átlátszó üveggel	HUF listaár
PNJ 70 B	702-708	660	1500	210101-01L	**246 800**
PNJ 70 J	702-708	660	1500	210101-01R	**246 800**

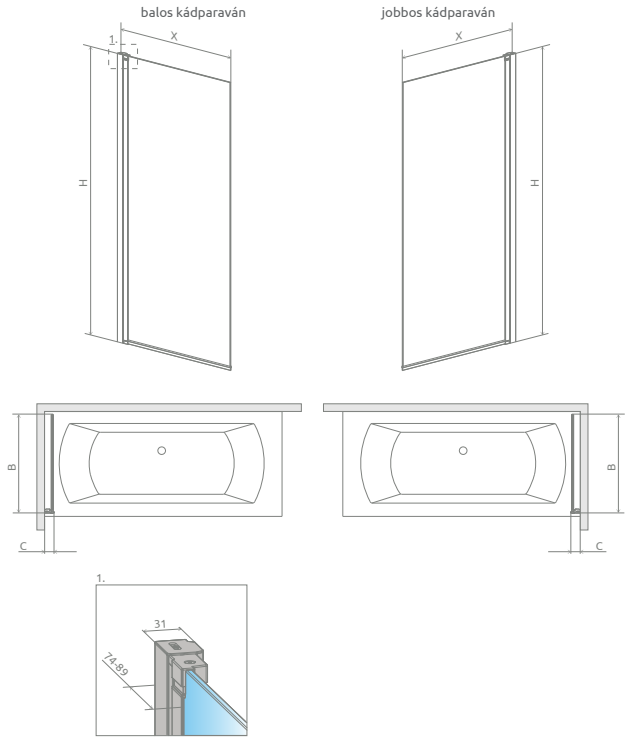

Kádparaván	X	B	C	H	F1	F2
PNJ I 50	500-515	457	67-82	1500	400	355
PNJ I 60	600-615	557	67-82	1500	246	355
PNJ I 70	700-715	657	67-82	1500	296	355
PNJ I 80	800-815	757	67-82	1500	346	355
PNJ I 90	900-915	857	67-82	1500	260	355
PNJ I 100	1000-1015	957	67-82	1500	294	355

Fekete*

Frame*

Factory*

* A Nes Fekete, Frame és Factory kádparavánok árait megtalálja a Radaway weboldalon.

103.600 Ft-tól

NYÍLÓAJTÓK

Modell	Szélesség (X)	Magasság (H)	Átlátszó üveggel	HUF listaár
PNJ 50 B	500-515	1500	10011050-01-01L	**103 600**
PNJ 50 J	500-515	1500	10011050-01-01R	**103 600**
PNJ 60 B	600-615	1500	10011060-01-01L	**106 800**
PNJ 60 J	600-615	1500	10011060-01-01R	**106 800**
PNJ 70 B	700-715	1500	10011070-01-01L	**112 600**
PNJ 70 J	700-715	1500	10011070-01-01R	**112 600**
PNJ 80 B	800-815	1500	10011080-01-01L	**116 600**
PNJ 80 J	800-815	1500	10011080-01-01R	**116 600**
PNJ 90 B	900-915	1500	10011090-01-01L	**130 200**
PNJ 90 J	900-915	1500	10011090-01-01R	**130 200**
PNJ 100 B	1000-1050	1500	10011100-01-01L	**132 300**
PNJ 100 J	1000-1050	1500	10011100-01-01R	**132 300**

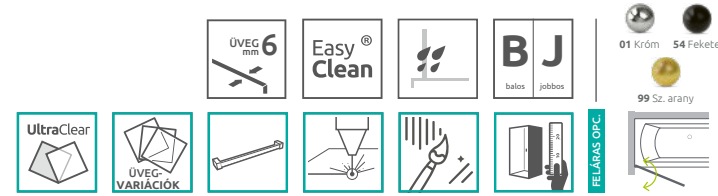

Elérhető az alábbi profilszínekben:

Zuhanykabin választó
Ikonjaink
Burkolóknak
Egyedi zuhanykabinok
Gravírozás
Hypnotic
Walk-in ÚJ
Arta
Euphoria
Furo
Espera Pro Espera
Idea
Essenza Pro Essenza ÚJ
Fuenta ÚJ
Nes ÚJ
EOS
Torrenta
EVO
Twist
Premium Pro
Premium Plus
Projecta
Kádparavánok
Toldóprofilok
Zuhanytálcák
Szifonok
Zuhanyfolyókák
Burkolható zuhanytálcák
Márkaszerviz

Eos
PNJ I

96.400 Ft-tól

balos kádparaván

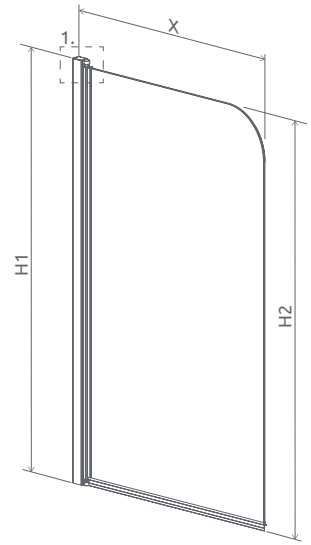

jobbos kádparaván

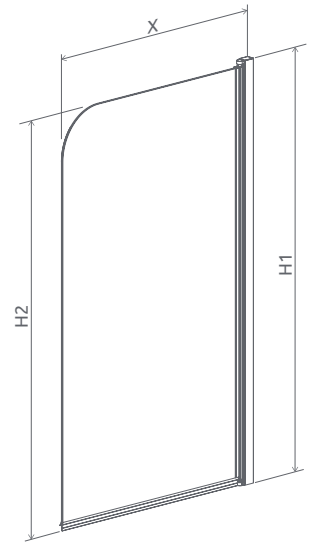

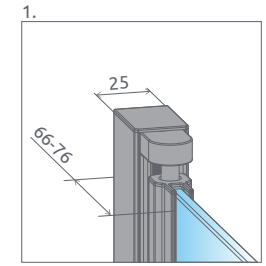

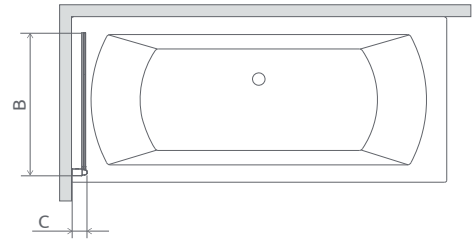

Kádparaván	X	B	C	H1	H2
PNJ I 50	500-510	468	54-64	1520	1500
PNJ I 70	700-710	668	54-64	1520	1500

Elérhető az alábbi profilszínekben:

01 Króm

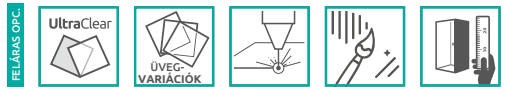

NYÍLÓAJTÓK

Modell	Szélesség (X)	Magasság (H)	Átlátszó üveggel	HUF listaár
PNJ I 50 B	500-510	1520	1205102-101L	**96 400**
PNJ I 50 J	500-510	1520	1205102-101R	**96 400**
PNJ I 70 B	700-710	1520	1205101-101L	**104 500**
PNJ I 70 J	700-710	1520	1205101-101R	**104 500**

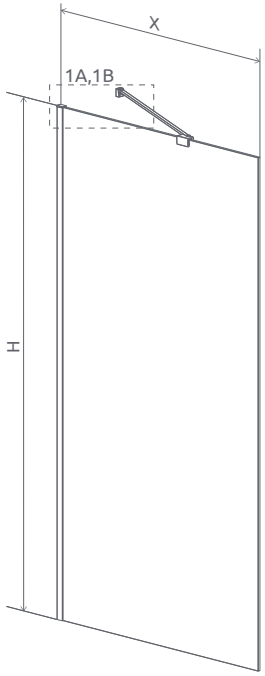

1A

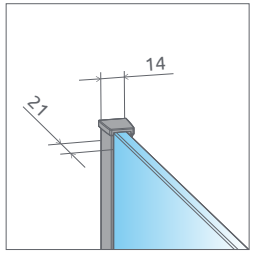

1B

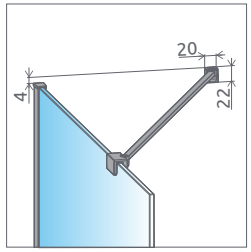

Fekete*

Frame*

Factory*

* A Modo New Fekete, Frame és Factory kádparavánok árait megtalálja a Radaway weboldalon.

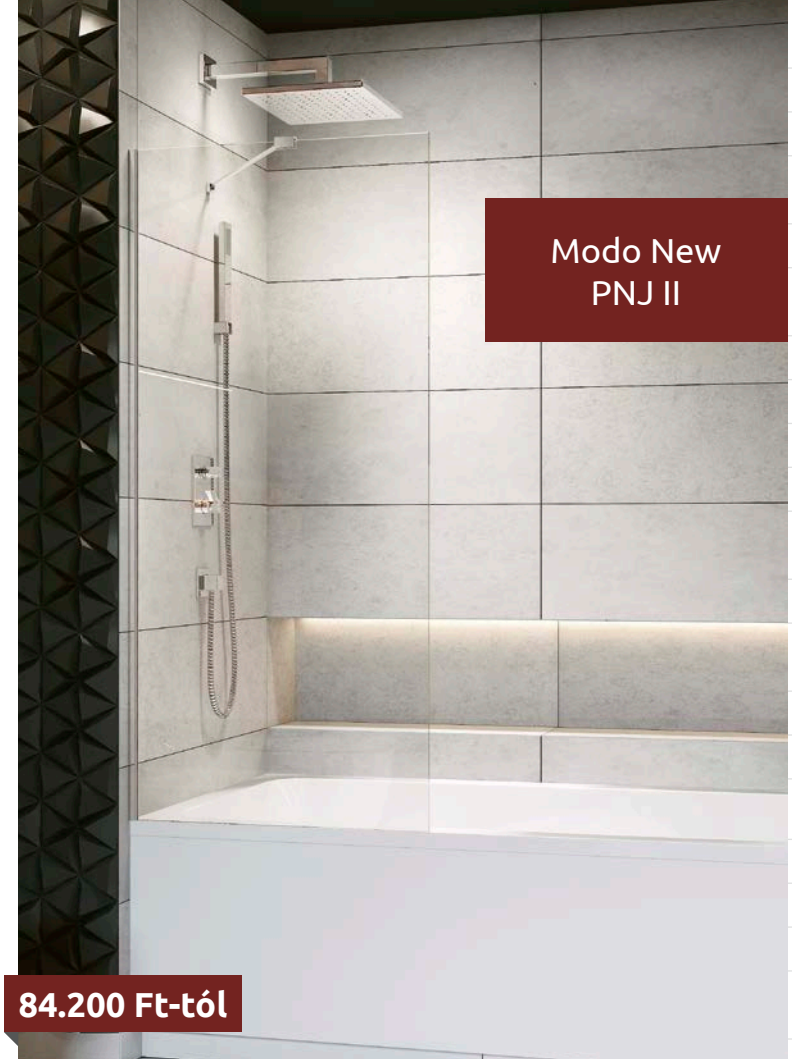

A PNJ II kádparaván univerzális (fordítható).

FIX KÁDPARAVÁNOK

Modell	Szélesség (X)	Magasság (H)	Átlátszó üveggel	HUF listaár
PNJ II 50	500-510	1500	10006050-01-01	**84 200**
PNJ II 60	600-610	1500	10006060-01-01	**87 400**
PNJ II 70	700-710	1500	10006070-01-01	**94 500**
PNJ II 80	800-810	1500	10006080-01-01	**97 800**
PNJ II 90	900-910	1500	10006090-01-01	**116 700**
PNJ II 100	1000-1010	1500	10006100-01-01	**119 000**

Elérhető az alábbi profilszínekben:

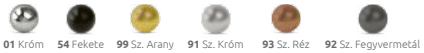

Zuhanykabin választó
Ikonjaink
Burkolóknak
Egyedi zuhanykabinok
Gravírozás
Hypnotic
Walk-in ÚJ
Arta
Euphoria
Furo
Espera Pro Espera
Idea
Essenza Pro Essenza ÚJ
Fuenta ÚJ
Nes ÚJ
EOS
Torrenta
EVO
Twist
Premium Pro
Premium Plus
Projecta
Kádparavánok
Toldóprofilok
Zuhanytálcák
Szifonok
Zuhanyfolyókák
Burkolható zuhanytálcák
Márkaszerviz

A PNJ II kádparaván univerzális (fordítható).

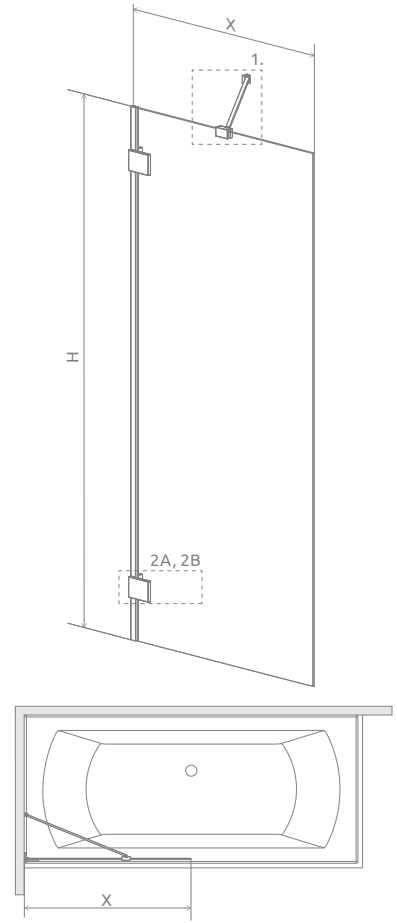

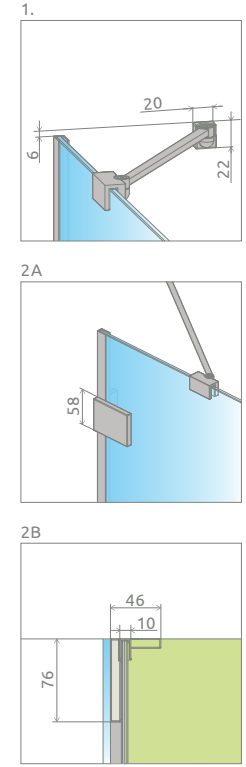

Elérhető az alábbi profilszínekben:

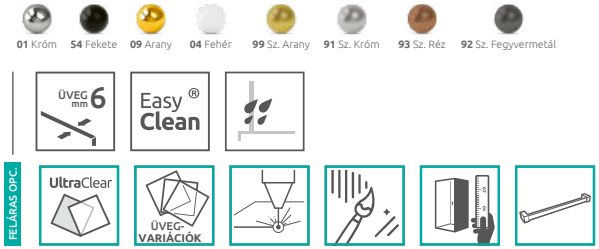

FIX KÁDPARAVÁNOK

Modell	Szélesség (X)	Magasság (H)	Átlátszó üveggel	HUF listaár
PNJ II 50	500-508	1500	10101050-01-01	**115 800**
PNJ II 60	600-608	1500	10101060-01-01	**125 900**
PNJ II 70	700-708	1500	10101070-01-01	**131 700**
PNJ II 80	800-808	1500	10101080-01-01	**133 900**
PNJ II 90	900-908	1500	10101090-01-01	**147 200**
PNJ II 100	1000-1008	1500	10101100-01-01	**151 900**

TOVÁBBI VÁLASZTHATÓ SZÍNVARIÁCIÓK:

Fekete*

Frame*

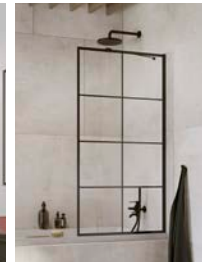
Factory*

* Az Idea Fekete, Frame és Factory kádparavánok árait megtalálja a Radaway weboldalon.

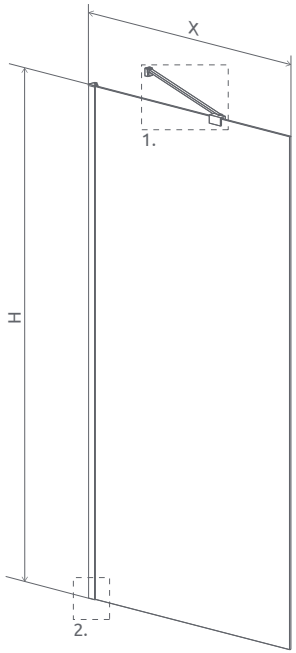

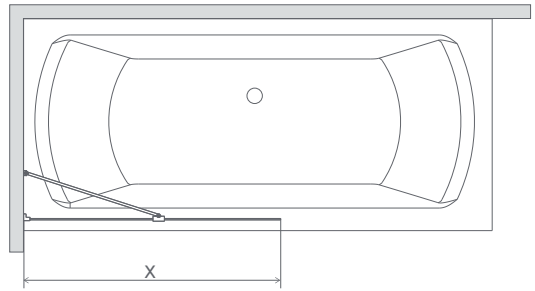

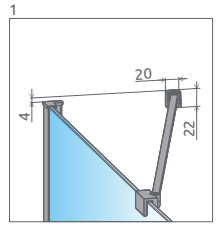

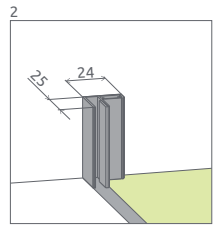

A PNJ kádparaván univerzális (fordítható).

FIX KÁDPARAVÁNOK

Modell	Szélesség (X)	Magasság (H)	Átlátszó üveggel	HUF listaár
PNJ 50	500-510	1500	10001050-01-01	**67 600**
PNJ 60	600-610	1500	10001060-01-01	**70 500**
PNJ 70	700-710	1500	10001070-01-01	**78 400**
PNJ 80	800-810	1500	10001080-01-01	**78 500**
PNJ 90	900-910	1500	10001090-01-01	**93 400**
PNJ 100	1000-1010	1500	10001100-01-01	**96 000**

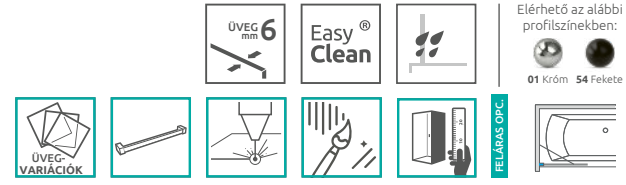

Zuhanykabin választó
Ikonjaink
Burkolóknak
Egyedi zuhanykabinok
Gravírozás
Hypnotic
Walk-in ÚJ
Arta
Euphoria
Furo
Espera Pro Espera
Idea
Essenza Pro Essenza ÚJ
Fuenta ÚJ
Nes ÚJ
EOS
Torrenta
EVO
Twist
Premium Pro
Premium Plus
Projecta
Kádparavánok
Toldóprofilok
Zuhanytálcák
Szifonok
Zuhanyfolyókák
Burkolható zuhanytálcák
Márkaszerviz

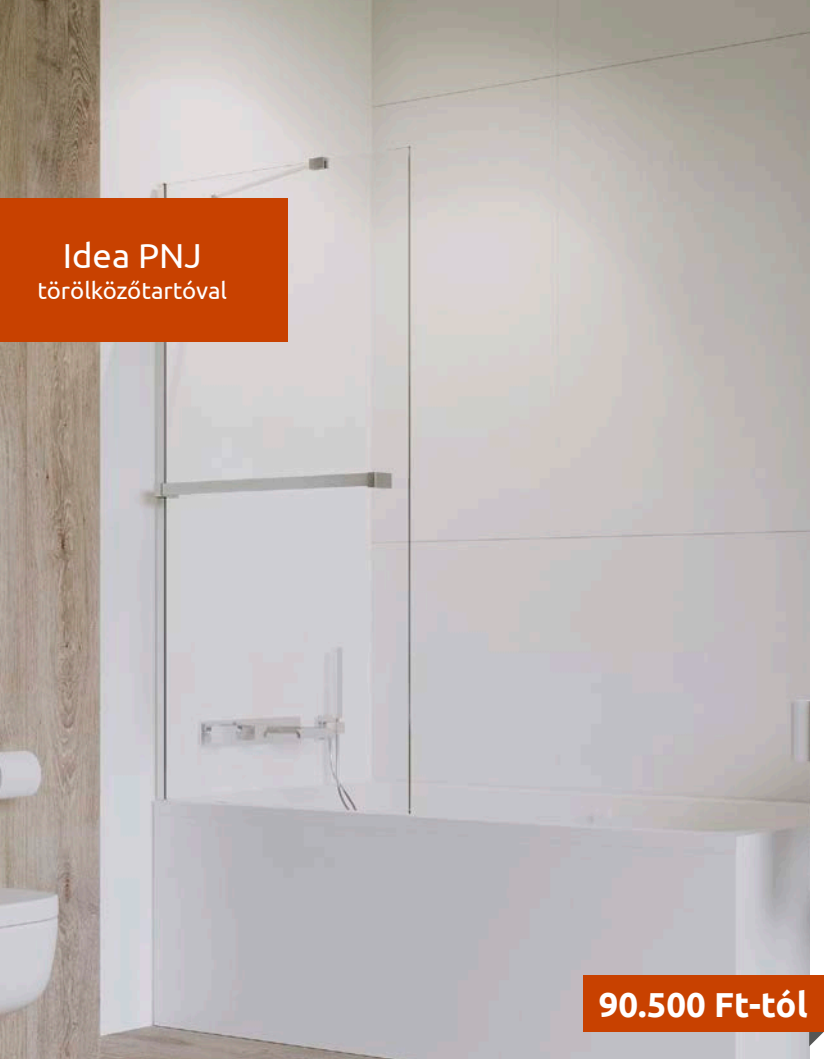

Idea PNJ
törölközőtartóval

90.500 Ft-tól

A PNJ kádparaván univerzális (fordítható).

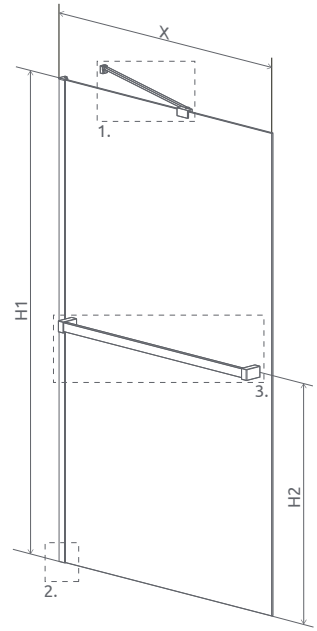

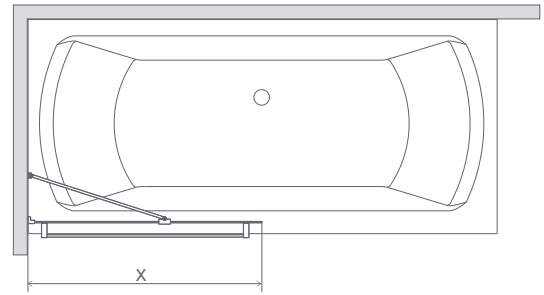

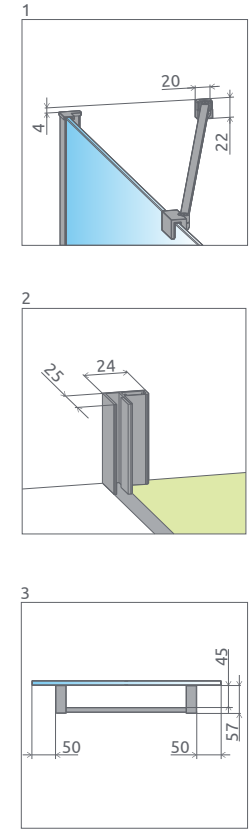

Elérhető az alábbi profilszínekben:

01 Króm

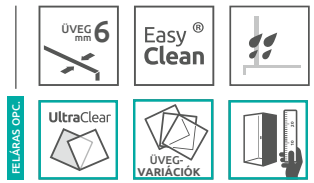

FIX KÁDPARAVÁNOK

Modell	Szélesség (X)	Magasság (H1)	H2	Átlátszó üveggel	HUF listaár
PNJ 50	500-510	1500	750	10001050-01-01W	**90 500**
PNJ 60	600-610	1500	750	10001060-01-01W	**95 600**
PNJ 70	700-710	1500	750	10001070-01-01W	**102 500**
PNJ 80	800-810	1500	750	10001080-01-01W	**104 600**
PNJ 90	900-910	1500	750	10001090-01-01W	**117 000**
PNJ 100	1000-1010	1500	750	10001100-01-01W	**119 900**

balos kádparaván

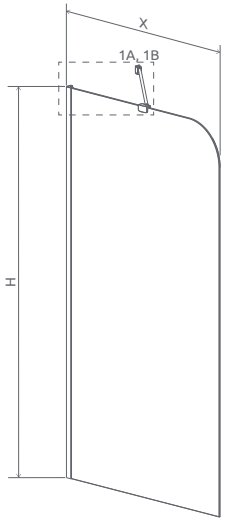

jobbos kádparaván

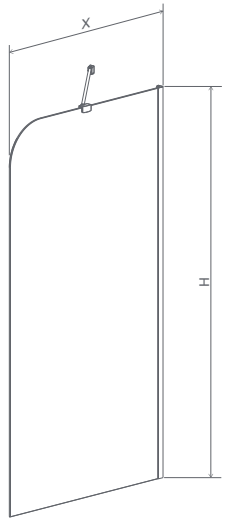

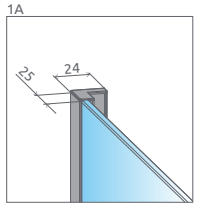

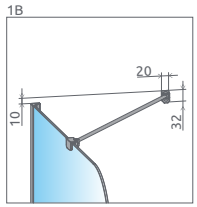

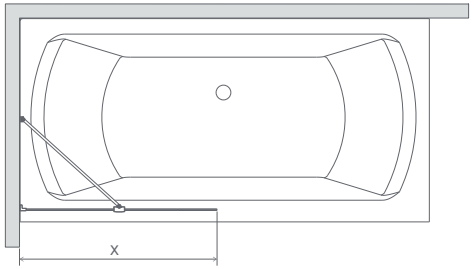

Torrenta PNJ

78.000 Ft

FIX KÁDPARAVÁNOK

Modell	Szélesség **(X)**	Magasság **(H)**	Átlátszó üveggel Termékkód	HUF listaár
PNJ 80 B	795-810	1500	1201101-101L	**78 000**
PNJ 80 J	795-810	1500	1201101-101R	**78 000**

Elérhető az alábbi profilszínekben:

01 Króm

Zuhanykabin választó
Ikonjaink
Burkolóknak
Egyedi zuhanykabinok
Gravírozás
Hypnotic
Walk-in ÚJ
Arta
Euphoria
Furo
Espera Pro Espera
Idea
Essenza Pro Essenza ÚJ
Fuenta ÚJ
Nes ÚJ
EOS
Torrenta
EVO
Twist
Premium Pro
Premium Plus
Projecta
Kádparavánok
Toldóprofilok
Zuhanytálcák
Szifonok
Zuhanyfolyókák
Burkolható zuhanytálcák
Márkaszerviz

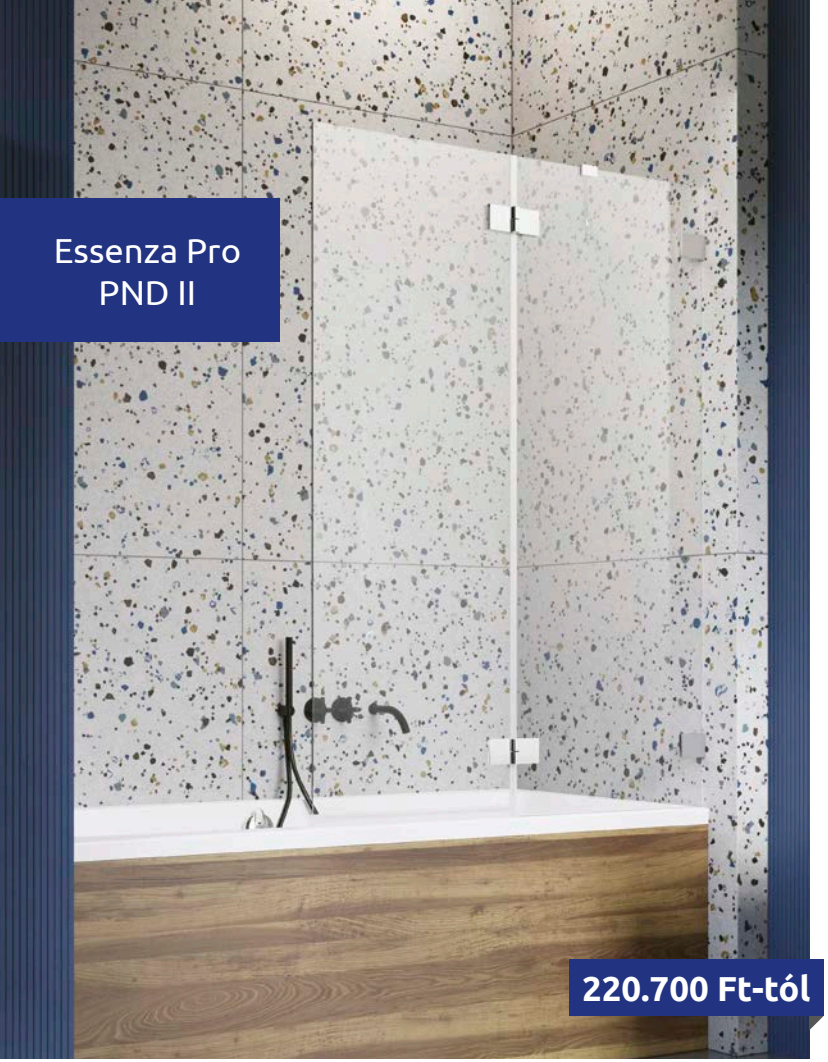

Essenza Pro PND II

220.700 Ft-tól

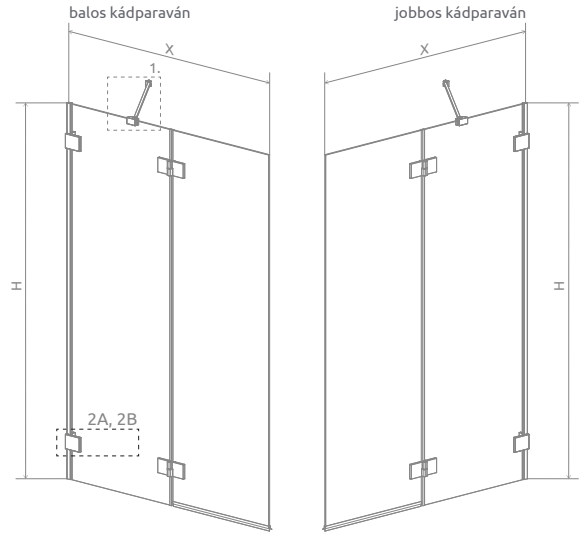

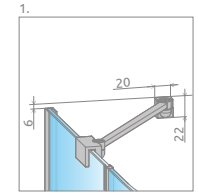

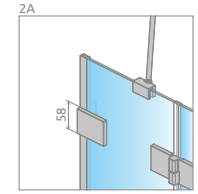

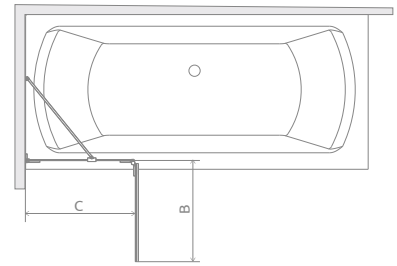

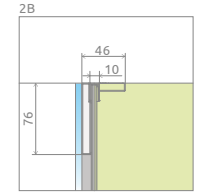

NYÍLÓAJTÓK

Modell	X	B	C	H	Átlátszó üveggel	HUF listaár
PND II 100 B	1000-1008	488	535-543	1500	10102100-01-01L	**220 700**
PND II 100 J	1000-1008	488	535-543	1500	10102100-01-01R	**220 700**
PND II 110 B	1100-1108	538	585-593	1500	10102110-01-01L	**228 000**
PND II 110 J	1100-1108	538	585-593	1500	10102110-01-01R	**228 000**
PND II 120 B	1200-1208	588	635-643	1500	10102120-01-01L	**235 600**
PND II 120 J	1200-1208	588	635-643	1500	10102120-01-01R	**235 600**
PND II 130 B	1300-1308	638	685-693	1500	10102130-01-01L	**243 000**
PND II 130 J	1300-1308	638	685-693	1500	10102130-01-01R	**243 000**
PND II 140 B	1400-1408	688	735-743	1500	10102140-01-01L	**250 500**
PND II 140 J	1400-1408	688	735-743	1500	10102140-01-01R	**250 500**

X: szélesség, H: magasság

Elérhető az alábbi profilszínekben:

01 Króm **54** Fekete **09** Arany **04** Fehér **99** Sz. Arany **91** Sz. Króm **93** Sz. Réz **92** Sz. Fegyvermetál

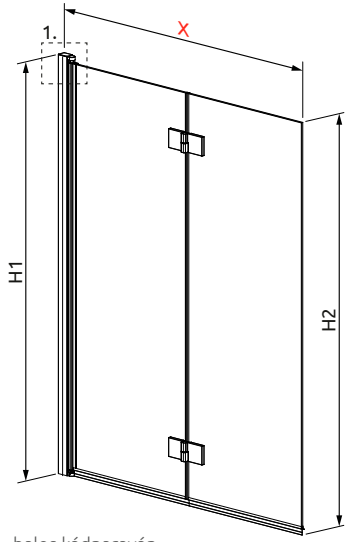

balos kádparaván

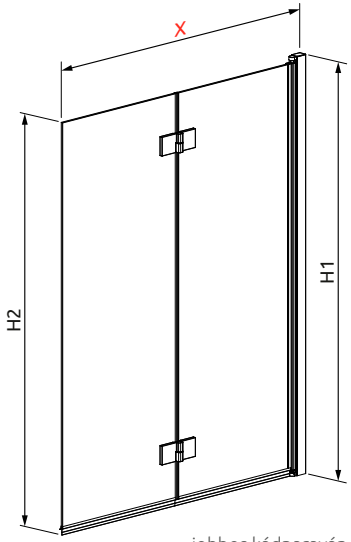

jobbos kádparaván

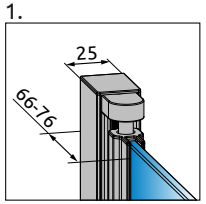

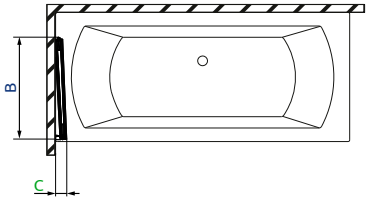

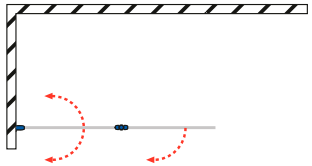

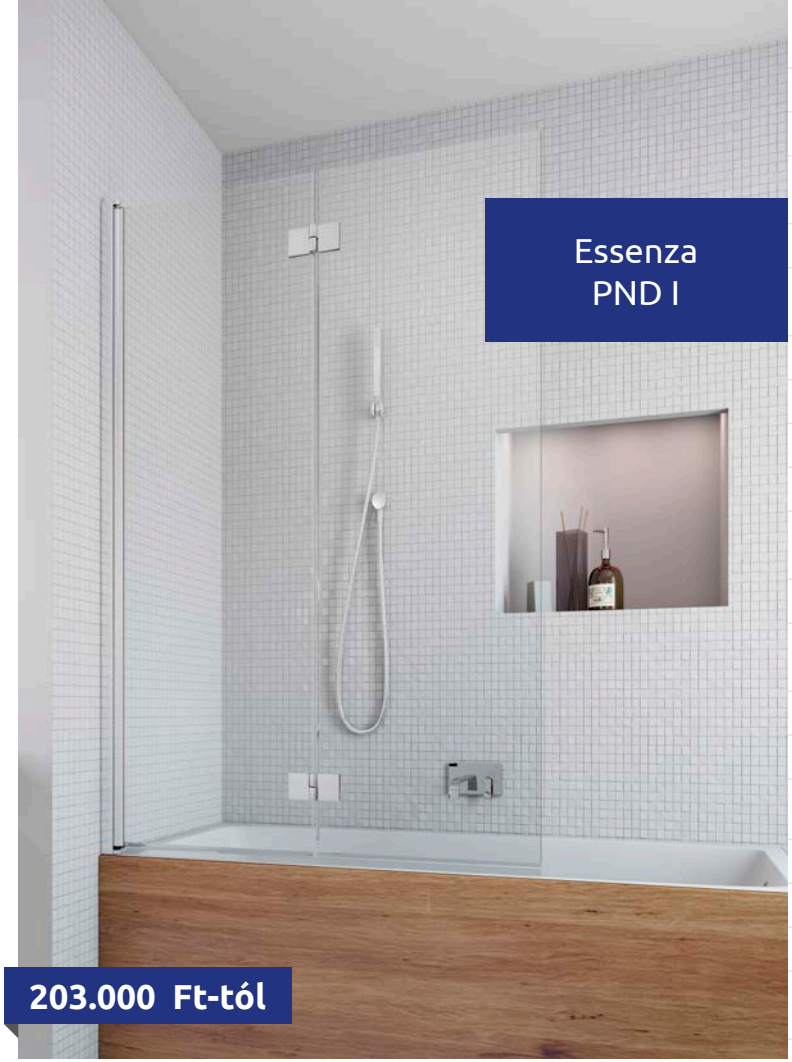

Essenza PND I

203.000 Ft-tól

NYÍLÓAJTÓK

Modell	Szélesség **(X)**	Magasság **(H)**	Átlátszó üveggel Termékkód	HUF listaár
PND I 100 B	1000-1010	1500	207210-01L	**203 200**
PND I 100 J	1000-1010	1500	207210-01R	**203 200**
PND I 120 B	1200-1210	1500	207212-01L	**215 300**
PND I 120 J	1200-1210	1500	207212-01R	**215 300**

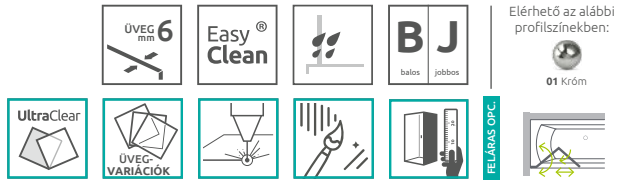

Elérhető az alábbi profilszínekben:

01 Króm

Zuhanykabin választó
Ikonjaink
Burkolóknak
Egyedi zuhanykabinok
Gravírozás
Hypnotic
Walk-in ÚJ
Arta
Euphoria
Furo
Espera Pro Espera
Idea
Essenza Pro Essenza ÚJ
Fuenta ÚJ
Nes ÚJ
EOS
Torrenta
EVO
Twist
Premium Pro
Premium Plus
Projecta
Kádparavánok
Toldóprofilok
Zuhanytálcák
Szifonok
Zuhanyfolyókák
Burkolható zuhanytálcák
Márkaszerviz

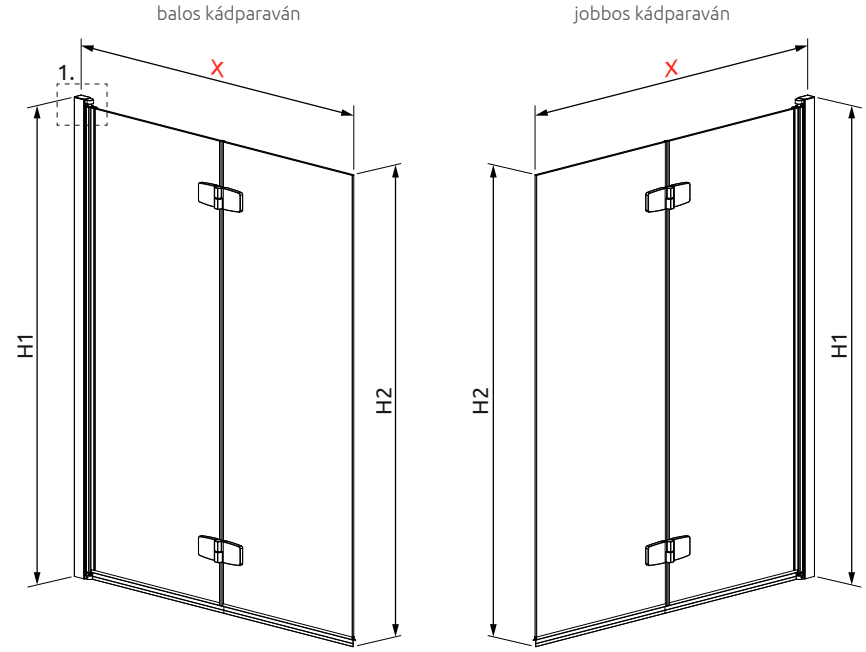

Kádparaván	X	B	C	H1	H2
PND 100	1000-1010	508	77-87	1520	1500
PND 120	1200-1210	608	77-87	1520	1500

Elérhető az alábbi profilszínekben:

01 Króm

NYÍLÓAJTÓK

Modell	Szélesség (X)	Magasság (H)	Átlátszó üveggel	HUF listaár
PND 100 B	995-1005	1520	208210-01L	**199 000**
PND 100 J	995-1005	1520	208210-01R	**199 000**
PND 120 B	1195-1205	1520	208212-01L	**211 200**
PND 120 J	1195-1205	1520	208212-01R	**211 200**

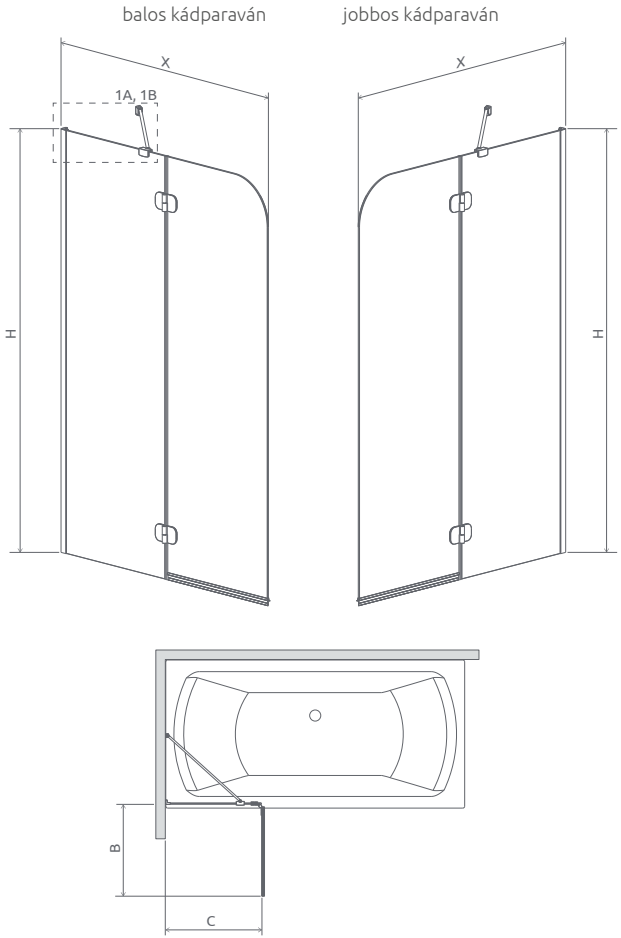

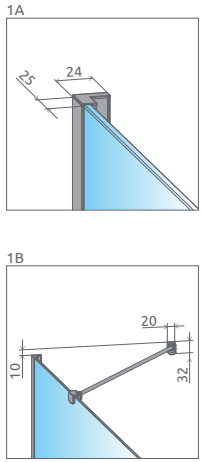

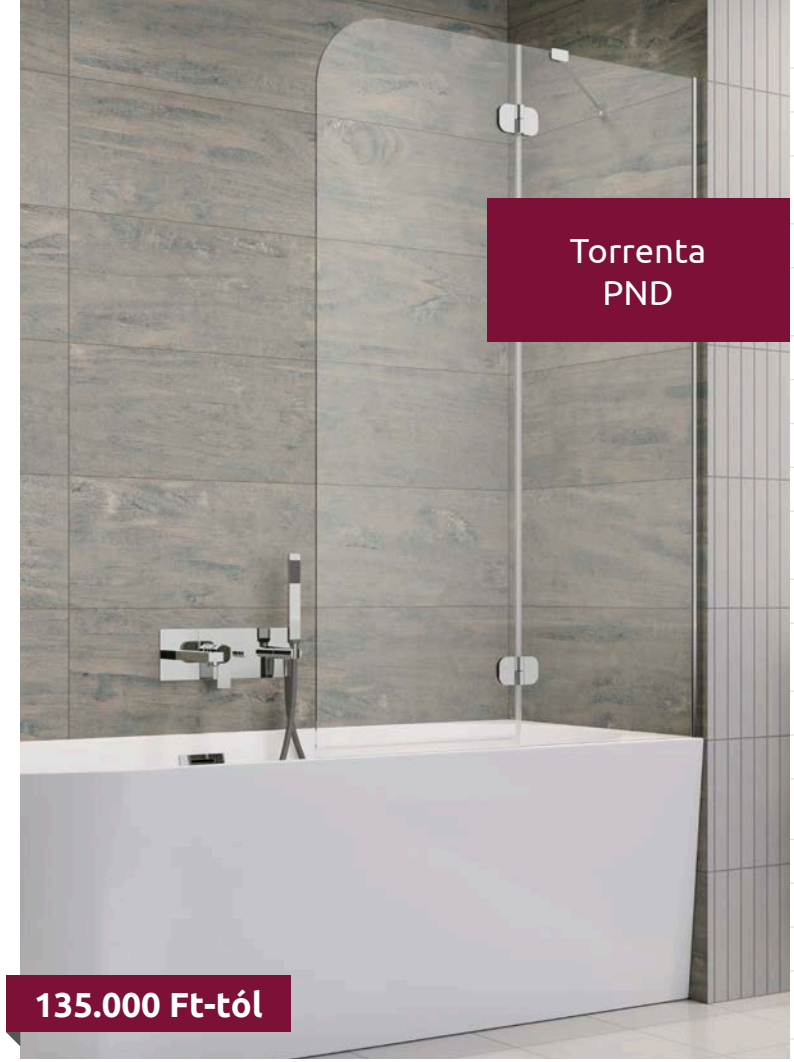

Kádparavánok	X	B	C	H
PND 100	995-1010	496	516-531	1500
PND 120	1195-1210	496	716-731	1500

NYÍLÓAJTÓK

Modell	Szélesség (X)	Magasság (H)	Átlátszó üveggel	HUF listaár
PND 100 B	995-1010	1500	12011202-101L	**135 000**
PND 100 J	995-1010	1500	12011202-101R	**135 000**
PND 120 B	1195-1210	1500	12011203-101L	**145 500**
PND 120 J	1195-1210	1500	12011203-101R	**145 500**

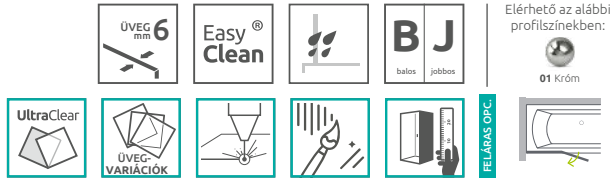

Elérhető az alábbi profilszínekben:

Zuhanykabin választó
Ikonjaink
Burkolóknak
Egyedi zuhanykabinok
Gravírozás
Hypnotic
Walk-in ÚJ
Arta
Euphoria
Furo
Espera Pro Espera
Idea
Essenza Pro Essenza ÚJ
Fuenta ÚJ
Nes ÚJ
EOS
Torrenta
EVO
Twist
Premium Pro
Premium Plus
Projecta
Kádparavánok
Toldóprofilok
Zuhanytálcák
Szifonok
Zuhanyfolyókák
Burkolható zuhanytálcák
Márkaszerviz

Nes
PND II

129.700 Ft-tól

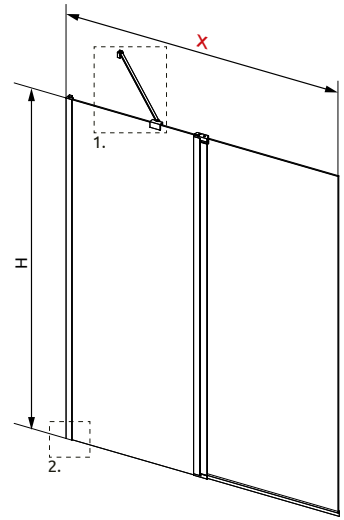

balos kádparaván

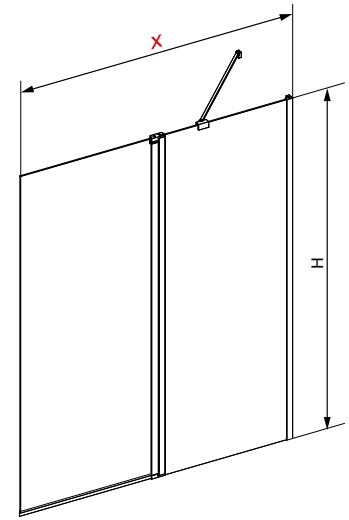

jobbos kádparaván

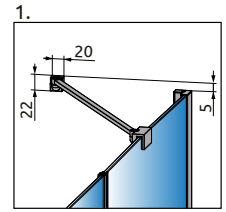

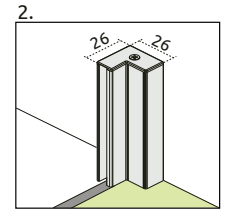

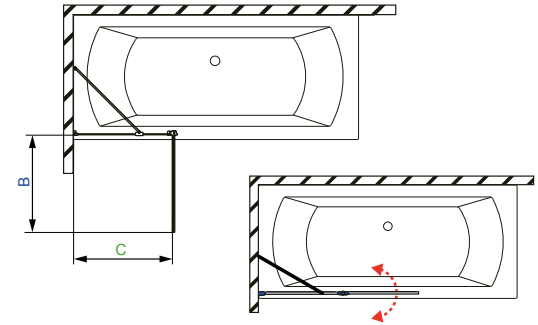

NYÍLÓAJTÓK

Modell	X	B	C	H	Átlátszó üveggel	HUF listaár
PND II 100 B	1000-1015	483	493-508	1500	10009100-01-01L	**129 700**
PND II 100 J	1000-1015	483	493-508	1500	10009100-01-01R	**129 700**
PND II 110 B	1100-1115	533	543-558	1500	10009110-01-01L	**136 500**
PND II 110 J	1100-1115	533	543-558	1500	10009110-01-01R	**136 500**
PND II 120 B	1200-1215	583	593-608	1500	10009120-01-01L	**142 600**
PND II 120 J	1200-1215	583	593-608	1500	10009120-01-01R	**142 600**
PND II 130 B	1300-1315	633	643-658	1500	10009130-01-01L	**146 700**
PND II 130 J	1300-1315	633	643-658	1500	10009130-01-01R	**146 700**
PND II 140 B	1400-1415	683	693-708	1500	10009140-01-01L	**149 500**
PND II 140 J	1400-1415	683	693-708	1500	10009140-01-01R	**149 500**

X: szélesség, H: magasság

Elérhető az alábbi profilszínekben:

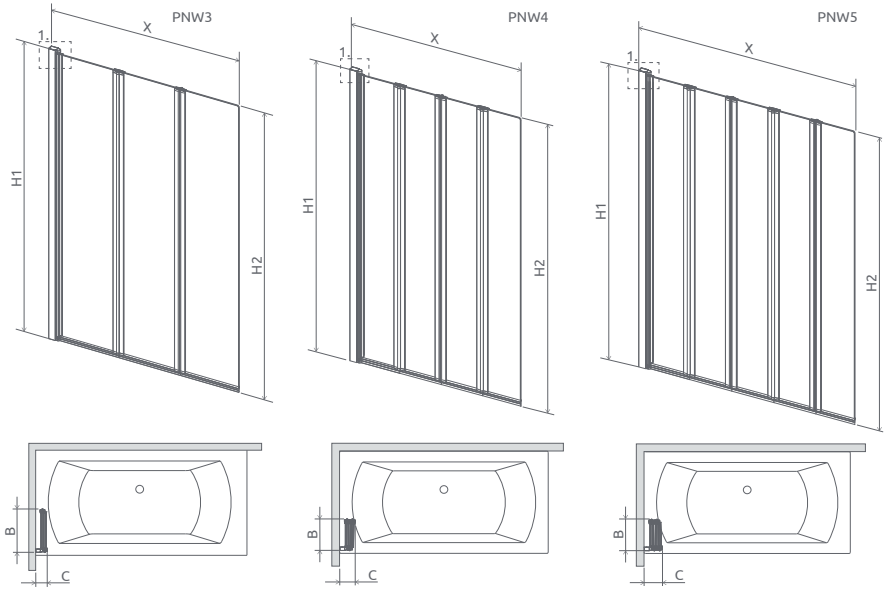

Eos PNW3

A PNW3, PNW4 és PNW5 kádparaván univerzális (fordítható).

Kádparavánok	X	B	C	H1	H2
PNW3	990-1000	335	90-100	1520	1500
PNW4	860-870	220	110-120	1520	1500
PNW5	1070-1080	220	130-140	1520	1500

CSUKLÓAJTÓK

Modell	Szélesség (X)	Magasság (H)	Átlátszó üveggel	HUF listaár
PNW3 100	990-1000	1520	1205301-101	**167 000**
PNW4 86	860-870	1520	1205401-101	**191 300**
PNW5 107	1070-1080	1520	1205501-101	**226 500**

Zuhanykabin választó
Ikonjaink
Burkolóknak
Egyedi zuhanykabinok
Gravírozás
Hypnotic
Walk-in ÚJ
Arta
Euphoria
Furo
Espera Pro Espera
Idea
Essenza Pro Essenza ÚJ
Fuenta ÚJ
Nes ÚJ
EOS
Torrenta
EVO
Twist
Premium Pro
Premium Plus
Projecta
Kádparavánok
Toldóprofilok
Zuhanytálcák
Szifonok
Zuhanyfolyókák
Burkolható zuhanytálcák
Márkaszerviz

Furo PND II

204.500 Ft-tól

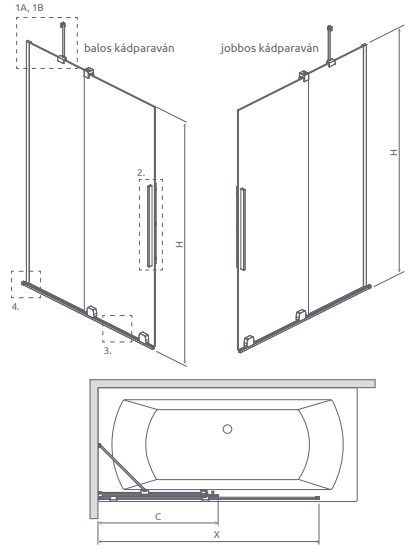

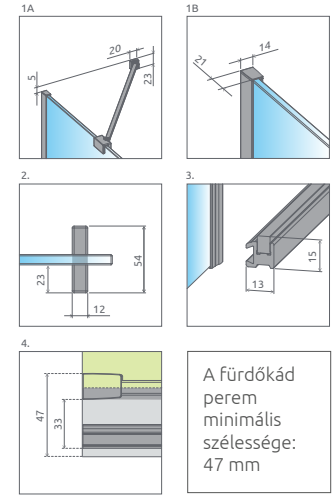

A fürdőkád perem minimális szélessége: 47 mm

Modell	Elemek	X	C	H	Átlátszó üveggel	HUF listaár
PND II 100 B	PND II Ajtó 538 B	990-1000	553	1500	10109538-01-01L	**204 500**
	Oldalfal PN 494				10112494-01-01	
PND II 100 J	PND II Ajtó 538 J	990-1000	553	1500	10109538-01-01R	**204 500**
	Oldalfal PN 494				10112494-01-01	
PND II 110 B	PND II Ajtó 588 B	1090-1100	603	1500	10109588-01-01L	**210 700**
	Oldalfal PN 544				10112544-01-01	
PND II 110 J	PND II Ajtó 588 J	1090-1100	603	1500	10109588-01-01R	**210 700**
	Oldalfal PN 544				10112544-01-01	
PND II 120 B	PND II Ajtó 638 B	1190-1200	653	1500	10109638-01-01L	**217 100**
	Oldalfal PN 594				10112594-01-01	
PND II 120 J	PND II Ajtó 638 J	1190-1200	653	1500	10109638-01-01R	**217 100**
	Oldalfal PN 594				10112594-01-01	
PND II 130 B	PND II Ajtó 688 B	1290-1300	703	1500	10109688-01-01L	**227 300**
	Oldalfal PN 644				10112644-01-01	
PND II 130 J	PND II Ajtó 688 J	1290-1300	703	1500	10109688-01-01R	**227 300**
	Oldalfal PN 644				10112644-01-01	
PND II 140* B	PND II Ajtó 738 B	1390-1400	753	1500	10109738-01-01L	**234 200**
	Oldalfal PN 694				10112694-01-01	
PND II 140* J	PND II Ajtó 738	1390-1400	753	1500	10109738-01-01R	**234 200**
	Oldalfal PN 694				10112694-01-01	
PND II 150* B	PND II Ajtó 788 B	1490-1500	803	1500	10109788-01-01L	**237 100**
	Oldalfal PN 744				10112744-01-01	
PND II 150* J	PND II Ajtó 788 J	1490-1500	803	1500	10109788-01-01R	**237 100**
	Oldalfal PN 744				10112744-01-01	
PND II 160* B	PND II Ajtó 838 B	1590-1600	853	1500	10109838-01-01L	**246 400**
	Oldalfal PN 794				10112794-01-01	
PND II 160* J	PND II Ajtó 838 J	1590-1600	853	1500	10109838-01-01R	**246 400**
	Oldalfal PN 794				10112794-01-01	
PND II 170* B	PND II Ajtó 888 B	1690-1700	903	1500	10109888-01-01L	**257 300**
	Oldalfal PN 844				10112844-01-01	
PND II 170* J	PND II Ajtó 888 J	1690-1700	903	1500	10109888-01-01R	**257 300**
	Oldalfal PN 844				10112844-01-01	
PND II 180* B	PND II Ajtó 938 B	1790-1800	953	1500	10109938-01-01L	**263 400**
	Oldalfal PN 894				10112894-01-01	
PND II 180* J	PND II Ajtó 938 J	1790-1800	953	1500	10109938-01-01R	**263 400**
	Oldalfal PN 894				10112894-01-01	

*140 cm-től merőleges merevítővel szállítjuk.

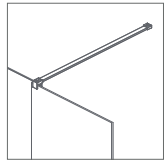

140 cm-es méret felett merőleges üvegmerevítővel szállítjuk.

Törölközőtartóval (feláras)

Elérhető az alábbi profilszínekben:

FELÁRAS OPC.

Elérhető az alábbi profilszínekben:

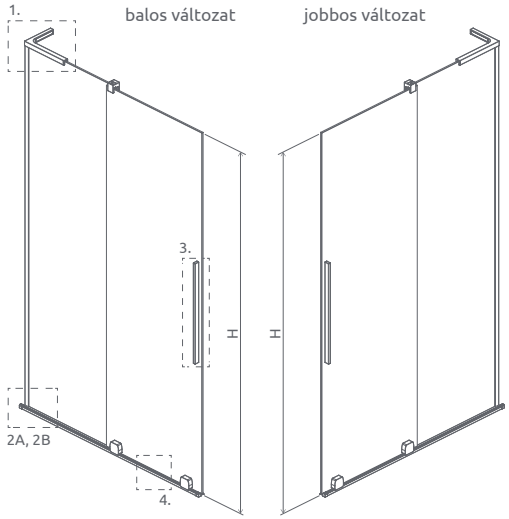

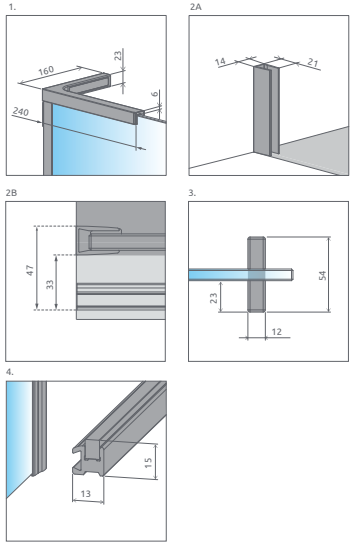

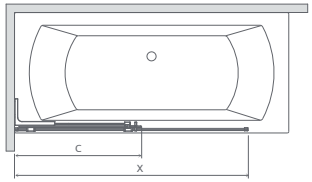

A kád peremének minimális szélessége 43 mm, dőlésszöge pedig max. 1 mm.

Model	X	C	H
SL PND II 100	990-1000	553-563	1500
SL PND II 110	1090-1100	603-613	1500
SL PND II 120	1190-1200	653-663	1500

Modell	Elemek	X	C	H	Átlátszó üveggel	HUF listaár
SL PND II 100 B	PND II Ajtó 538 B	990-1000	553	1500	10309538-01-01L	**225 300**
	Furo SL PND II 100 J				10112494-01-01	
SL PND II 100 J	PND II Ajtó 538 J	990-1000	553	1500	10109538-01-01R	**225 300**
	Furo SL PND II 100 J				10112494-01-01	
SL PND II 110 B	PND II Ajtó 588 B	1090-1100	603	1500	10109588-01-01L	**231 500**
	Furo SL PND II 110 J				10112544-01-01	
SL PND II 110 J	PND II Ajtó 588 J	1090-1100	603	1500	10109588-01-01R	**231 500**
	Furo SL PND II 120 J				10112544-01-01	
SL PND II 120 B	PND II Ajtó 638 B	1190-1200	653	1500	10109638-01-01L	**237 900**
	Oldalfal PN 594				10112594-01-01	
SL PND II 120 J	PND II Ajtó 638 J	1190-1200	653	1500	10109638-01-01R	**237 900**
	Oldalfal PN 594				10112594-01-01	

Elérhető az alábbi profilszínekben:

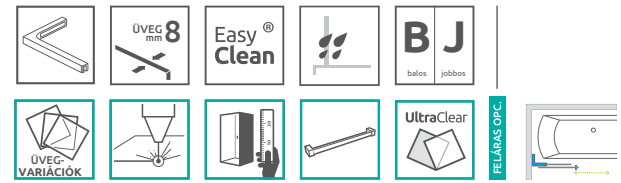

Idea PN DWJ

205.200 Ft-tól

Fekete*

* Az Idea Fekete kádparavánok árait megtalálja a Radaway weboldalon.

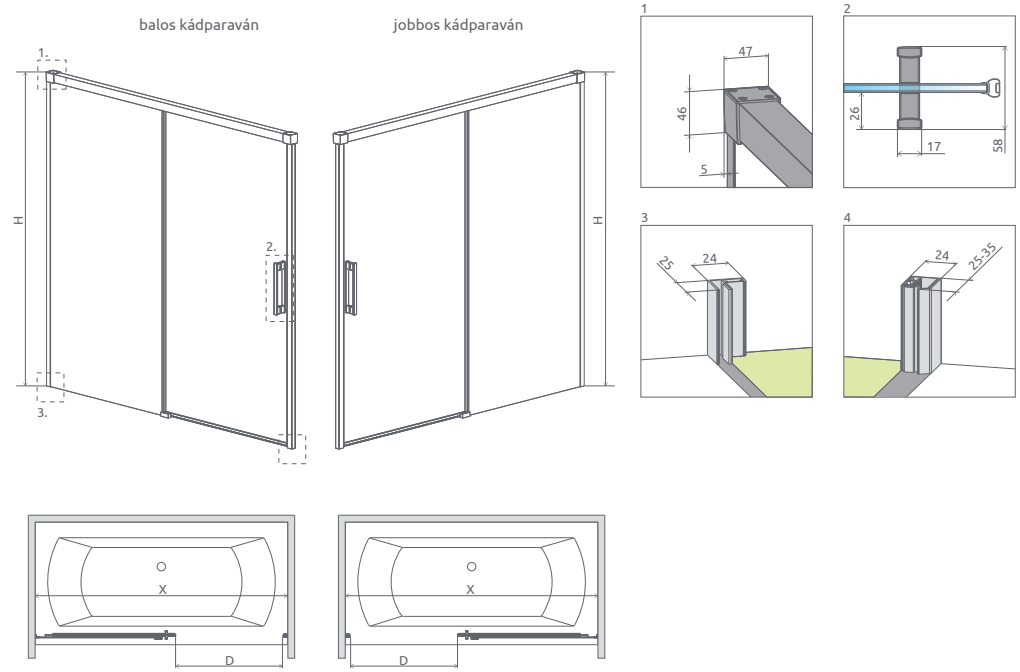

TOLÓAJTÓK

Modell	X	D	H	Átlátszó üveggel	HUF listaár
PN DWJ 140 B	1387-1412	605	1505	10003140-01-01L	**205 200**
PN DWJ 140 J	1387-1412	605	1505	10003140-01-01R	**205 200**
PN DWJ 150 B	1487-1512	655	1505	10003150-01-01L	**210 200**
PN DWJ 150 J	1487-1512	655	1505	10003150-01-01R	**210 200**
PN DWJ 160 B	1587-1612	705	1505	10003160-01-01L	**216 300**
PN DWJ 160 J	1587-1612	705	1505	10003160-01-01R	**216 300**
PN DWJ 170 B	1687-1712	755	1505	10003170-01-01L	**221 300**
PN DWJ 170 J	1687-1712	755	1505	10003170-01-01R	**221 300**
PN DWJ 180 B	1787-1812	805	1505	10003180-01-01L	**224 000**
PN DWJ 180 J	1787-1812	805	1505	10003180-01-01R	**224 000**

Elérhető az alábbi profilszínekben:

01 Króm **54** Fekete

FELÁRAS OPC.

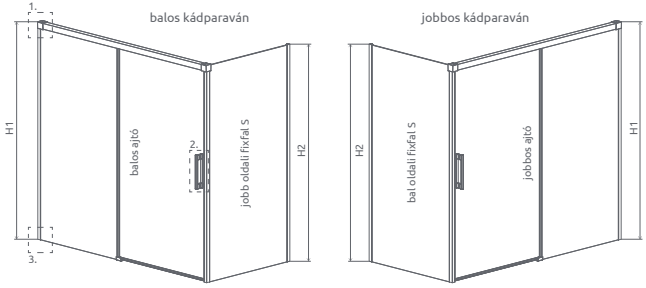

Fekete*

* Az Idea Fekete kádparavánok árait megtalálja a Radaway weboldalon.

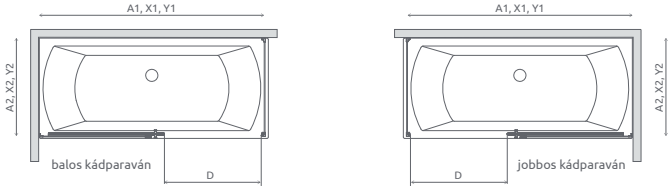

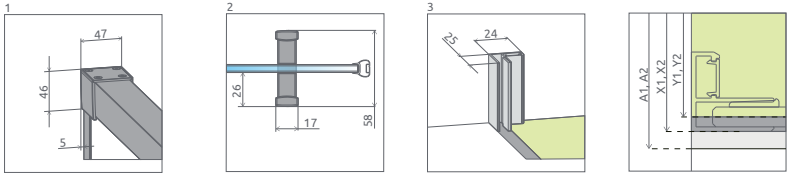

TOLÓAJTÓK

Modell	A1	X1	Y1	D	H1	Átlátszó üveggel	HUF listaár
PN DWJ+S 140 B	1400	1380-1400	1380-1395	590	1505	10042140-01-01L	**193 400**
PN DWJ+S 140 J	1400	1380-1400	1380-1395	590	1505	10042140-01-01R	**193 400**
PN DWJ+S 150 B	1500	1485-1500	1480-1495	640	1505	10042150-01-01L	**201 500**
PN DWJ+S 150 J	1500	1485-1500	1480-1495	640	1505	10042150-01-01R	**201 500**
PN DWJ+S 160 B	1600	1585-1600	1580-1595	690	1505	10042160-01-01L	**202 500**
PN DWJ+S 160 J	1600	1585-1600	1580-1595	690	1505	10042160-01-01R	**202 500**
PN DWJ+S 170 B	1700	1685-1700	1680-1695	740	1505	10042170-01-01L	**210 900**
PN DWJ+S 170 J	1700	1685-1700	1680-1695	740	1505	10042170-01-01R	**210 900**
PN DWJ+S 180 B	1800	1785-1800	1780-1795	790	1505	10042180-01-01L	**212 200**
PN DWJ+S 180 J	1800	1785-1800	1780-1795	790	1505	10042180-01-01R	**212 200**

OLDALFALAK

Modell	A2	X2	Y2	H2	Átlátszó üveggel	HUF listaár
PN S 70 B	700	685-700	680-695	1500	10005070-01-01L	**65 200**
PN S 70 J	700	685-700	680-695	1500	10005070-01-01R	**65 200**
PN S 75 B	750	735-750	730-745	1500	10005075-01-01L	**70 500**
PN S 75 J	750	735-750	730-745	1500	10005075-01-01R	**70 500**
PN S 80 B	800	785-800	780-795	1500	10005080-01-01L	**76 000**
PN S 80 J	800	785-800	780-795	1500	10005080-01-01R	**76 000**

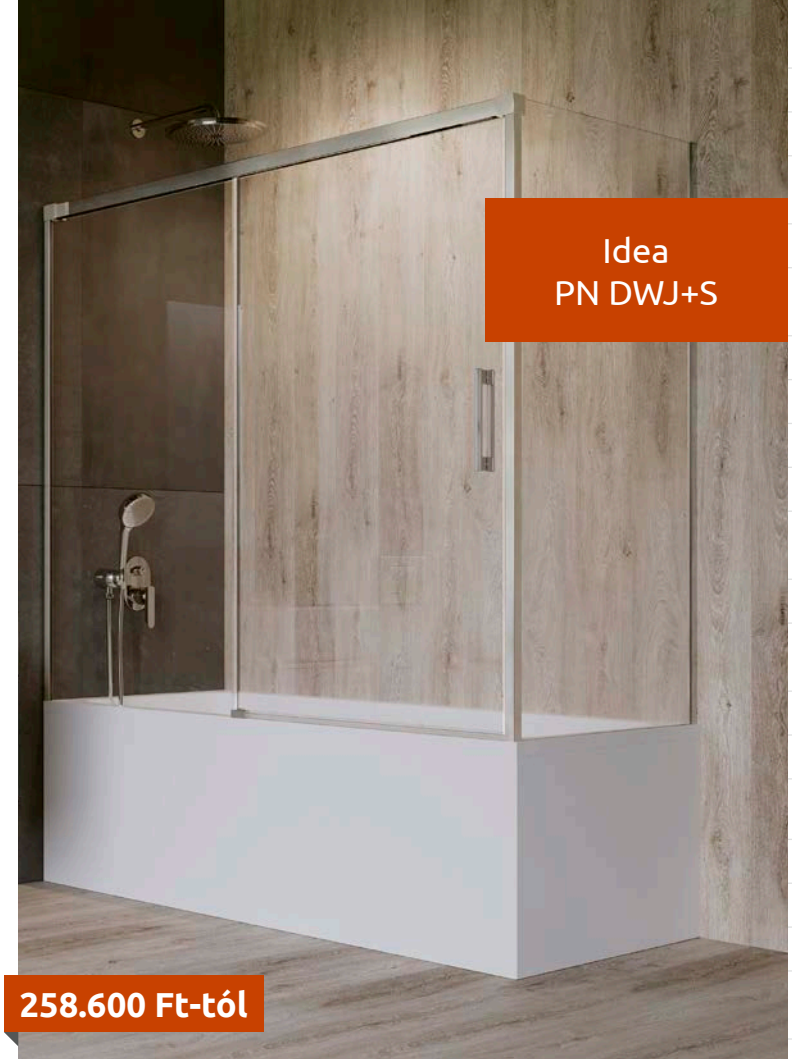

Idea PN DWJ+S

258.600 Ft-tól

Az Idea PN DWJ+S kádparaván 2 elemből áll: tolóajtó és oldalfal.
A kádparaván rendelésekor 2 termékkódot kell megadni.
(Példa: 1 db PN DWJ+S 170B + 1 db S 70J = 170x70-es balos kádparaván)

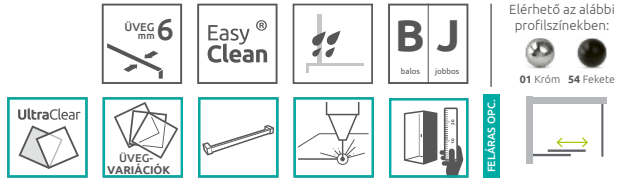

Elérhető az alábbi profilszínekben:
01 Króm 54 Fekete

Zuhanykabin választó
Ikonjaink
Burkolóknak
Egyedi zuhanykabinok
Gravírozás
Hypnotic
Walk-in ÚJ
Arta
Euphoria
Furo
Espera Pro Espera
Idea
Essenza Pro Essenza ÚJ
Fuenta ÚJ
Nes ÚJ
EOS
Torrenta
EVO
Twist
Premium Pro
Premium Plus
Projecta
Kádparavánok
Toldóprofilok
Zuhanytálcák
Szifonok
Zuhanyfolyókák
Burkolható zuhanytálcák
Márkaszerviz

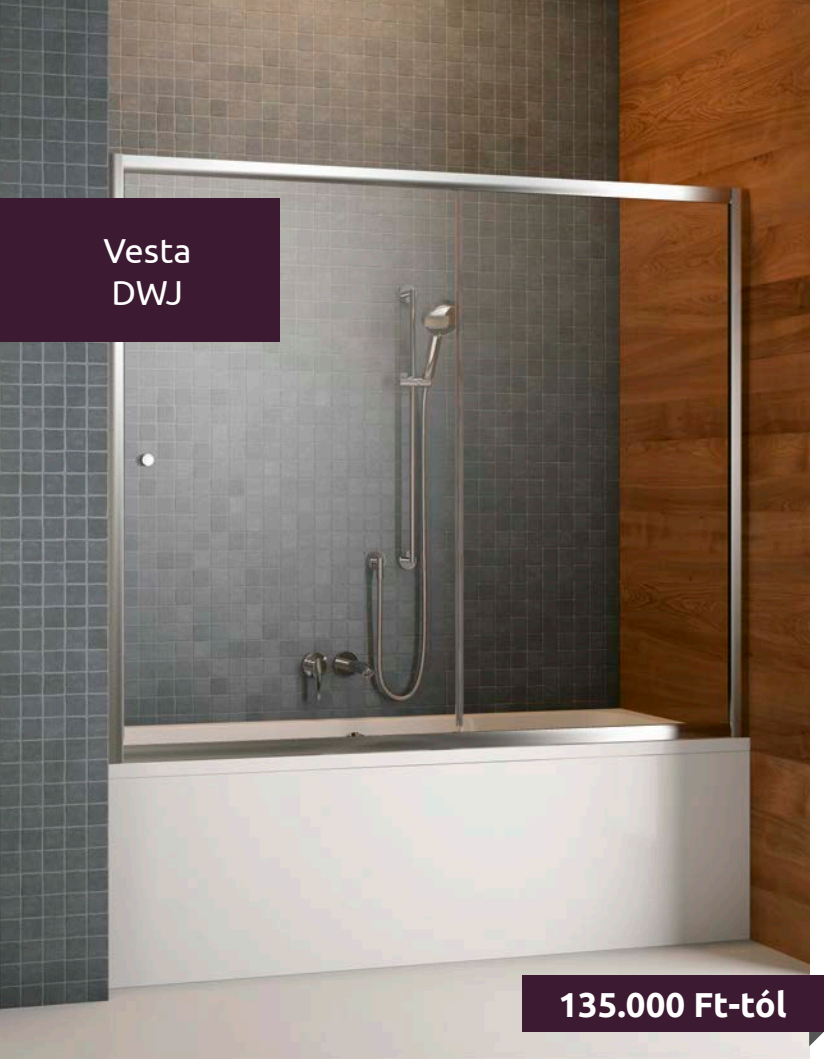

Vesta DWJ

135.000 Ft-tól

A Vesta DWJ kádparaván univerzális (fordítható).

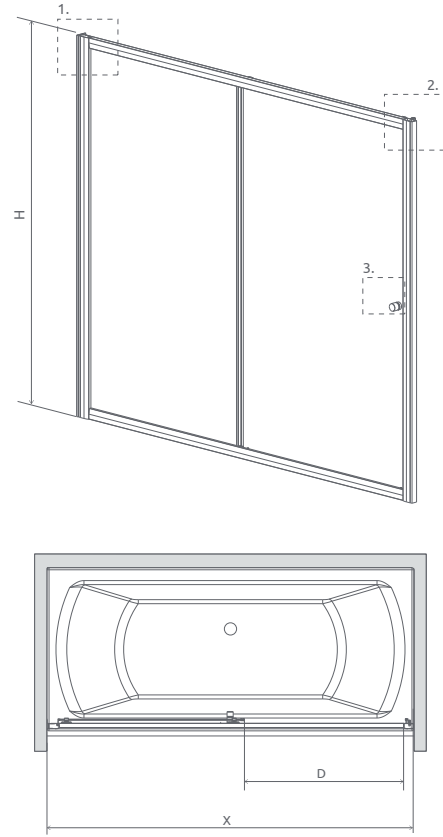

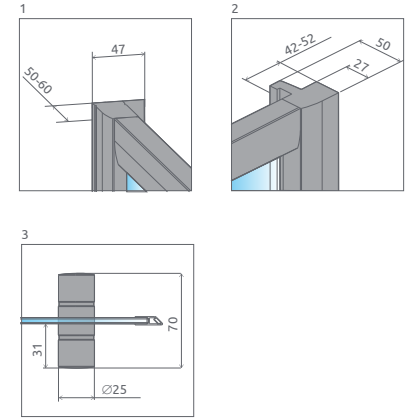

Elérhető az alábbi profilszínekben:

01 Króm

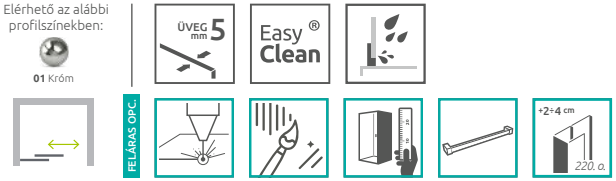

TOLÓAJTÓK

Modell	Szélesség (X)	D	Magasság (H)	Átlátszó üveggel	HUF listaár
DWJ 140	1390-1410	590	1500	209114-01-01	**135 000**
DWJ 150	1490-1510	640	1500	209115-01-01	**140 400**
DWJ 160	1590-1610	690	1500	209116-01-01	**147 700**
DWJ 170	1690-1710	740	1500	209117-01-01	**149 800**
DWJ 180	1790-1810	790	1500	209118-01-01	**158 000**

Toldóprofil	Méret	Profilszín	Termékkód	HUF listaár
Vesta toldóprofil 2 cm az ajtó fix üveg felöli oldalfalhoz	20	króm	P01-120150001	**15 800**
Vesta toldóprofil 4 cm az ajtó fix üveg felöli oldalfalhoz	40	króm	P01-121150001	**18 000**

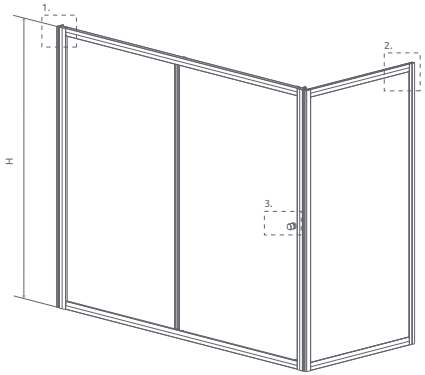

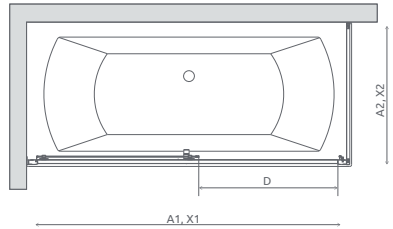

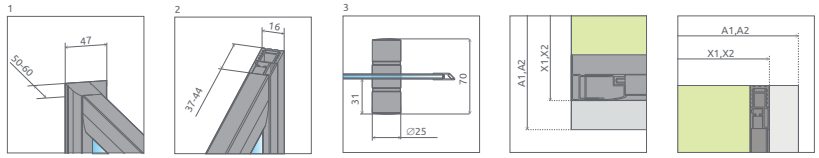

Kádparavánok	A1	A2	X1	X2	D	H
140×65	1400	650	1390-1400	640-647	590	1500
140×70	1400	700	1390-1400	690-697	590	1500
140×75	1400	750	1390-1400	740-747	590	1500
140×80	1400	800	1390-1400	790-797	590	1500
150×65	1500	650	1490-1500	640-647	640	1500
150×70	1500	700	1490-1500	690-697	640	1500
150×75	1500	750	1490-1500	740-747	640	1500
150×80	1500	800	1490-1500	790-797	640	1500
160×65	1600	650	1590-1600	640-647	690	1500
160×70	1600	700	1590-1600	690-697	690	1500
160×75	1600	750	1590-1600	740-747	690	1500
160×80	1600	800	1590-1600	790-797	690	1500

Kádparavánok	A1	A2	X1	X2	D	H
170×65	1700	650	1690-1700	640-647	740	1500
170×70	1700	700	1690-1700	690-697	740	1500
170×75	1700	750	1690-1700	740-747	740	1500
170×80	1700	800	1690-1700	790-797	740	1500
180×65	1800	650	1790-1800	640-647	790	1500
180×70	1800	700	1790-1800	690-697	790	1500
180×75	1800	750	1790-1800	740-747	790	1500
180×80	1800	800	1790-1800	790-797	790	1500

U alakú zárt kádparaván kialakítására is van lehetőség.
Pl.: 1 db Vesta DWJ 170 + 2 db S75

TOLÓAJTÓK

Modell	A1	H	Átlátszó üveggel	HUF listaár
DWJ 140	1400	1500	209114-01-01	**135 000**
DWJ 150	1500	1500	209115-01-01	**140 400**
DWJ 160	1600	1500	209116-01-01	**147 700**
DWJ 170	1700	1500	209117-01-01	**149 800**
DWJ 180	1800	1500	209118-01-01	**158 000**

OLDALFALAK

Modell	A2	H	Átlátszó üveggel	HUF listaár
S 65	650	1500	204065-01	**78 000**
S 70	700	1500	204070-01	**82 200**
S 75	750	1500	204075-01	**85 300**
S 80	800	1500	204080-01	**87 400**

A1, A2: szélesség, H: magasság

Toldóprofil	Méret	Profilszín	Termékkód	HUF listaár
Vesta toldóprofil 2 cm az ajtó fix üveg felöli oldalfalhoz	20	króm	P01-120150001	**15 800**
Vesta toldóprofil 4 cm az ajtó fix üveg felöli oldalfalhoz	40	króm	P01-121150001	**18 000**

Toldóprofil kizárólag az ajtó fix üvege felőli falra szerelhető, az S oldalfalhoz nem.

Vesta DWJ+S

213.000 Ft-tól

A Vesta DWJ tolóajtós kádparaván univerzális (fordítható).

A Vesta DWJ+S kádparaván 2 elemből áll: tolóajtó és oldalfal. A kádparaván rendelésekor 2 termékkódot kell megadni. (Példa: 1 db DWJ 170 + 1 db S 70 = 170x70-es kádparaván)

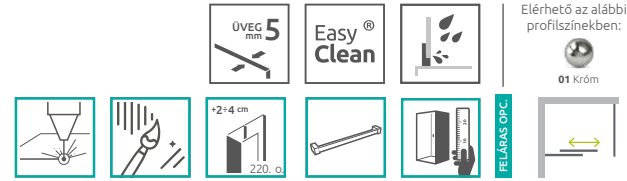

Elérhető az alábbi profilszínekben:
01 Króm

Zuhanykabin választó
Ikonjaink
Burkolóknak
Egyedi zuhanykabinok
Gravírozás
Hypnotic
Walk-in ÚJ
Arta
Euphoria
Furo
Espera Pro Espera
Idea
Essenza Pro Essenza ÚJ
Fuenta ÚJ
Nes ÚJ
EOS
Torrenta
EVO
Twist
Premium Pro
Premium Plus
Projecta
Kádparavánok
Toldóprofilok
Zuhanytálcák
Szifonok
Zuhanyfolyókák
Burkolható zuhanytálcák
Márkaszerviz

Idea PN DWD

233.900 Ft-tól

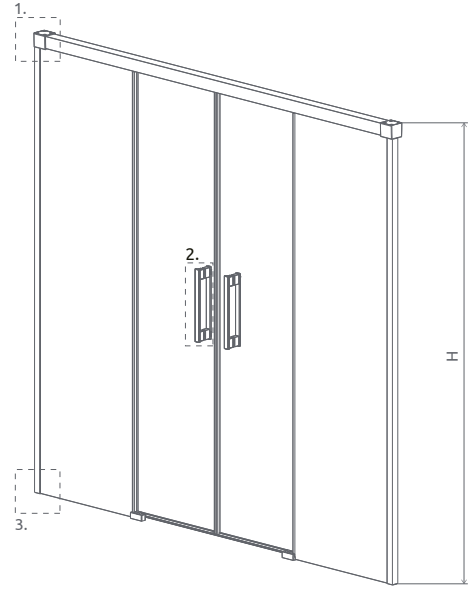

Idea Black PN DWD

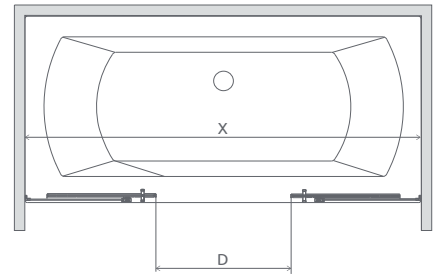

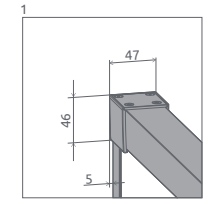

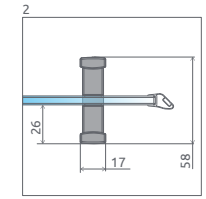

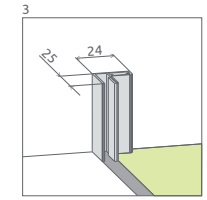

Elérhető az alábbi profilszínekben:

01 Króm 54 Fekete

ÜVEG 6 mm

Easy Clean®

FELÁRAS OPC.

ÜVEG-VARIÁCIÓK

UltraClear

TOLÓAJTÓK

Modell	X	D	H	Átlátszó üveggel	HUF listaár
PN DWD 140	1385-1415	550	1505	10004140-01-01	**233 900**
PN DWD 150	1485-1515	580	1505	10004150-01-01	**235 800**
PN DWD 160	1585-1615	650	1505	10004160-01-01	**239 800**
PN DWD 170	1685-1715	680	1505	10004170-01-01	**245 900**
PN DWD 180	1785-1815	750	1505	10004180-01-01	**249 300**

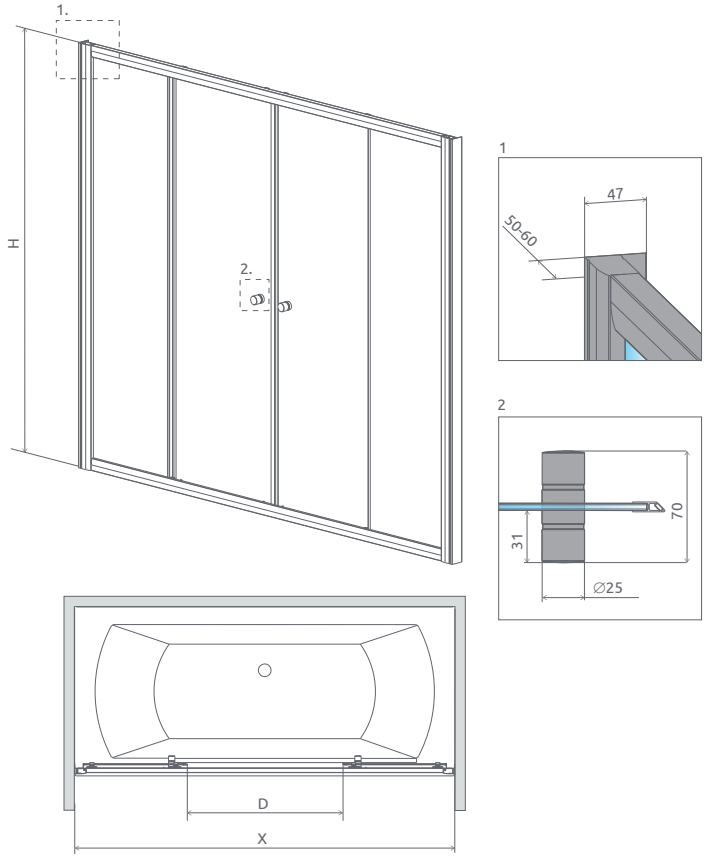

Kádparavánok	X	D	H
DWD 140	1390-1410	515	1500
DWD 150	1490-1510	565	1500
DWD 160	1590-1610	615	1500
DWD 170	1690-1710	665	1500
DWD 180	1790-1810	715	1500

TOLÓAJTÓK

Modell	Szélesség (X)	H	Átlátszó üveggel	HUF listaár
DWD 140	1390-1410	1500	203140-01	**150 800**
DWD 150	1490-1510	1500	203150-01	**158 000**
DWD 160	1590-1610	1500	203160-01	**164 400**
DWD 170	1690-1710	1500	203170-01	**170 600**
DWD 180	1790-1810	1500	203180-01	**181 000**

H: magasság

Toldóprofil	Méret	Profilszín	Termékkód	HUF listaár
Vesta toldóprofil 2 cm az ajtó fix üveg felöli oldalfalhoz	20	króm	P01-120150001	**15 800**
Vesta toldóprofil 4 cm az ajtó fix üveg felöli oldalfalhoz	40	króm	P01-121150001	**18 000**

Vesta DWD

150.800 Ft-tól

Zuhanykabin választó
Ikonjaink
Burkolóknak
Egyedi zuhanykabinok
Gravírozás
Hypnotic
Walk-in ÚJ
Arta
Euphoria
Furo
Espera Pro Espera
Idea
Essenza Pro Essenza ÚJ
Fuenta ÚJ
Nes ÚJ
EOS
Torrenta
EVO
Twist
Premium Pro
Premium Plus
Projecta
Kádparavánok
Toldóprofilok
Zuhanytálcák
Szifonok
Zuhanyfolyókák
Burkolható zuhanytálcák
Márkaszerviz

Vesta DWD+S

228.800 Ft-tól

A Vesta DWD+S kádparaván 2 elemből áll: tolóajtó és oldalfal.
A kádparaván rendelésekor 2 termékkódot kell megadni.
(Példa: 1 db DWD 170 + 1 db S 70 = 170x70-es kádparaván)
Egyenes falra 1 tolóajtó és 2 oldalfal vásárlásával felépítheti kádparavánját, figyelembe véve a kád méreteit.
(Példa: 1 db Vesta DWD 170 + 2 db S 75 = 170x75-ös U alakú zárt kádparaván)

Elérhető az alábbi profilszínekben:

01 Króm

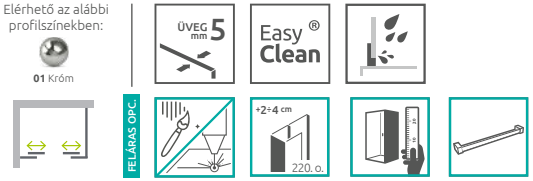

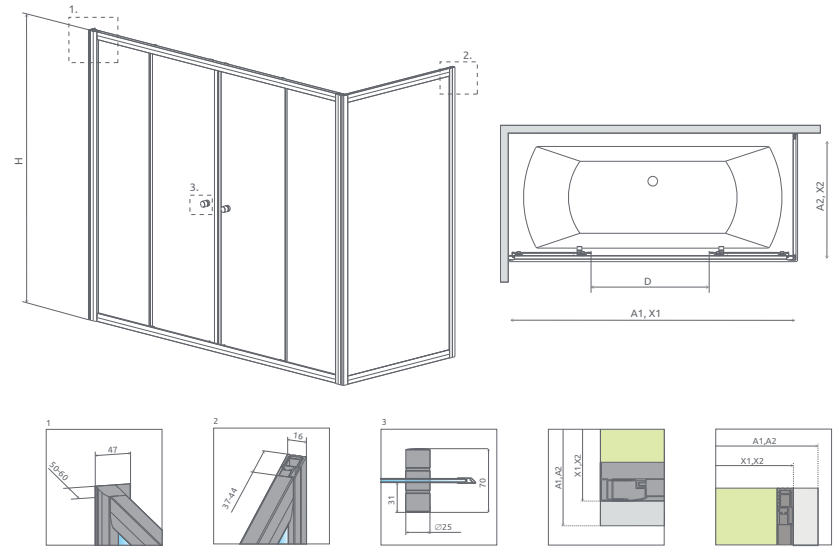

Kádparavánok	A1	A2	X1	X2	D	H
140×65	1400	650	1390-1400	640-647	515	1500
140×70	1400	700	1390-1400	690-697	515	1500
140×75	1400	750	1390-1400	740-747	515	1500
140×80	1400	800	1390-1400	790-797	515	1500
150×65	1500	650	1490-1500	640-647	565	1500
150×70	1500	700	1490-1500	690-697	565	1500
150×75	1500	750	1490-1500	740-747	565	1500
150×80	1500	800	1490-1500	790-797	565	1500
160×65	1600	650	1590-1600	640-647	615	1500
160×70	1600	700	1590-1600	690-697	615	1500
160×75	1600	750	1590-1600	740-747	615	1500
160×80	1600	800	1590-1600	790-797	615	1500

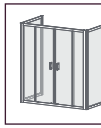

A háromoldalú Vesta DWD+2S kádparaván 3 elemből áll: 1 db ajtó és 2 db oldalfal. Minden elemnek saját termékkódja van. A káparaván rendelésekor 3 termékkódot kell megadni.

Kádparavánok	A1	A2	X1	X2	D	H
170×65	1700	650	1690-1700	640-647	665	1500
170×70	1700	700	1690-1700	690-697	665	1500
170×75	1700	750	1690-1700	740-747	665	1500
170×80	1700	800	1690-1700	790-797	665	1500
180×65	1800	650	1790-1800	640-647	715	1500
180×70	1800	700	1790-1800	690-697	715	1500
180×75	1800	750	1790-1800	740-747	715	1500
180×80	1800	800	1790-1800	790-797	715	1500

TOLÓAJTÓK

Modell	Szélesség (A1)	Magasság (H)	Átlátszó üveggel	HUF listaár
DWD 140	1400	1500	203140-01	**150 800**
DWD 150	1500	1500	203150-01	**158 000**
DWD 160	1600	1500	203160-01	**164 400**
DWD 170	1700	1500	203170-01	**170 600**
DWD 180	1800	1500	203180-01	**181 000**

OLDALFALAK

Modell	Szélesség (A2)	Magasság (H)	Átlátszó üveggel	HUF listaár
S 65	650	1500	204065-01	**78 000**
S 70	700	1500	204070-01	**82 200**
S 75	750	1500	204075-01	**85 300**
S 80	800	1500	204080-01	**87 400**

Toldóprofil	Méret	Profilszín	Termékkód	HUF listaár
Vesta toldóprofil 2 cm az ajtó fix üveg felöli oldalfalhoz	20	króm	P01-120150001	**15 800**
Vesta toldóprofil 4 cm az ajtó fix üveg felöli oldalfalhoz	40	króm	P01-121150001	**18 000**

Toldóprofil kizárólag az ajtó fix üvege felőli falra szerelhető, az S oldalfalhoz nem.