Erősen szennyezett vízhez
Háztartási használat
Lakossági használat
Ipari használat

※ **Erőteljes, masszív és nagy hatékonyságú szivattyúk rozsdamentes acélból**

※ VX-ST merülő elektromos szivattyúk, amelyek rozsdamentes acélból készülnek és különleges korrózió- és kopásállóság jellemzi az eszközöket.

TELJESÍTMÉNY TARTOMÁNY

- Szállítási teljesítmény **700 l/perc-ig** (42 m³/h)
- Emelési magasság **17 m-ig**

ÜZEMBE HELYEZÉS ÉS HASZNÁLAT

A VX-ST elektromos merülőszivattyúk rozsdamentes acélból, háztartás, lakossági és ipari alkalmazásra, ajánlottak olyan esetben, amikor a víz lebegő szilárd részeket is tartalmaz, például saras víz, belvíz, talajvíz.

Használatuk javasolt elöntött helyiségek, pincék, mélygarázsok, autómosók vízmentesítésére, háztartási szennyvíztárolók, hígtrágya gyűjtőmedencék ürítésére.

※ A spirál és a kétcsatornás VORTEX járókerék hidraulikus geomechanikája egy kifinomult áramlástani számítás eredménye, amely lehetővé tette a kiváló teljesítményt, a magas hatásfokot, amely jelentős energiamegtakarítást eredményez.

※ A VORTEX járókerék garantálja a szilárd anyagok szivattyúzását **50 mm** átmérőig és biztonságos működést biztosít az eltömődés ellen.

KIVITELEZÉS

※ 10 méter hosszúságú tápvezeték
※ Külső úszókapcsoló az egyfázisú szivattyúk esetén

HASZNÁLATI KORLÁTOK

- Merülési mélység 5 m-ig a víz szintje alá (megfelelő hosszúságú tápvezetékkel)
- Folyadékhőmérséklet **+40 °C-ig**
- Lebegő szilárd szennyeződések áteresztése:
  – **Ø 40 mm-ig** a VX /35-ST esetében
  – **Ø 50 mm-ig** a VX /50-ST esetében
- **Folyamatos üzemmód esetén percimális merülési mélység:**
  – 290 mm a VX 8-ST e VX 10-ST esetében
  – 330 mm a VX 15-ST esetében
  – 360 mm a VX 20-ST esetében

MEGRENDELHETŐ VÁLTOZATOK

A szivattyú tengely rozdsamentes AISI 316L acélból
※ Eltérő feszültség vagy 60 Hz frekvencia

SZABADALMAK- VÉDJEGYEK- MODELLEK

- Szabadalmazási szám n° EP2313658
- Szabadalmazási szám n° IT0001428923

GÖRBÉK ÉS TELJESÍTMÉNYADATOK

50 Hz

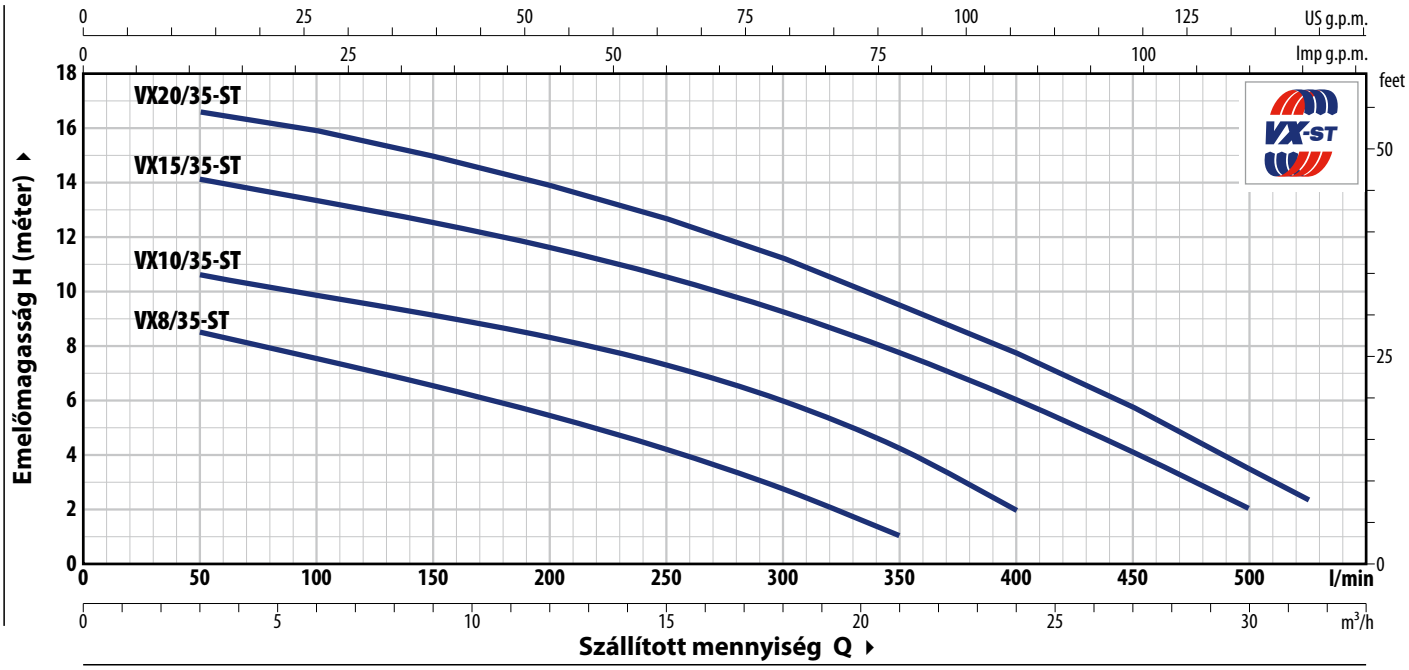

TÍPUS		TELJ. (P2)		Q m³/h	0	3	6	12	18	21	24	27	30	31.5
Egyfázisú	Háromfázisú	kW	HP	Q l/perc	**0**	**50**	**100**	**200**	**300**	**350**	**400**	**450**	**500**	**525**
VXm 8/35 -ST	VX 8/35 -ST	0.55	0.75	H méter	9.5	8.5	7.5	5.4	2.7	1				
VXm 10/35-ST	VX 10/35-ST	0.75	1		11.5	10.5	10	8.3	6	4	2			
VXm 15/35-ST	VX 15/35-ST	1.1	1.5		15	14	13.5	11.7	9.2	7.7	6	4	2	
VXm 20/35-ST	VX 20/35-ST	1.5	2		17	16.5	16	14	11	9.5	7.7	5.7	3.5	2.5

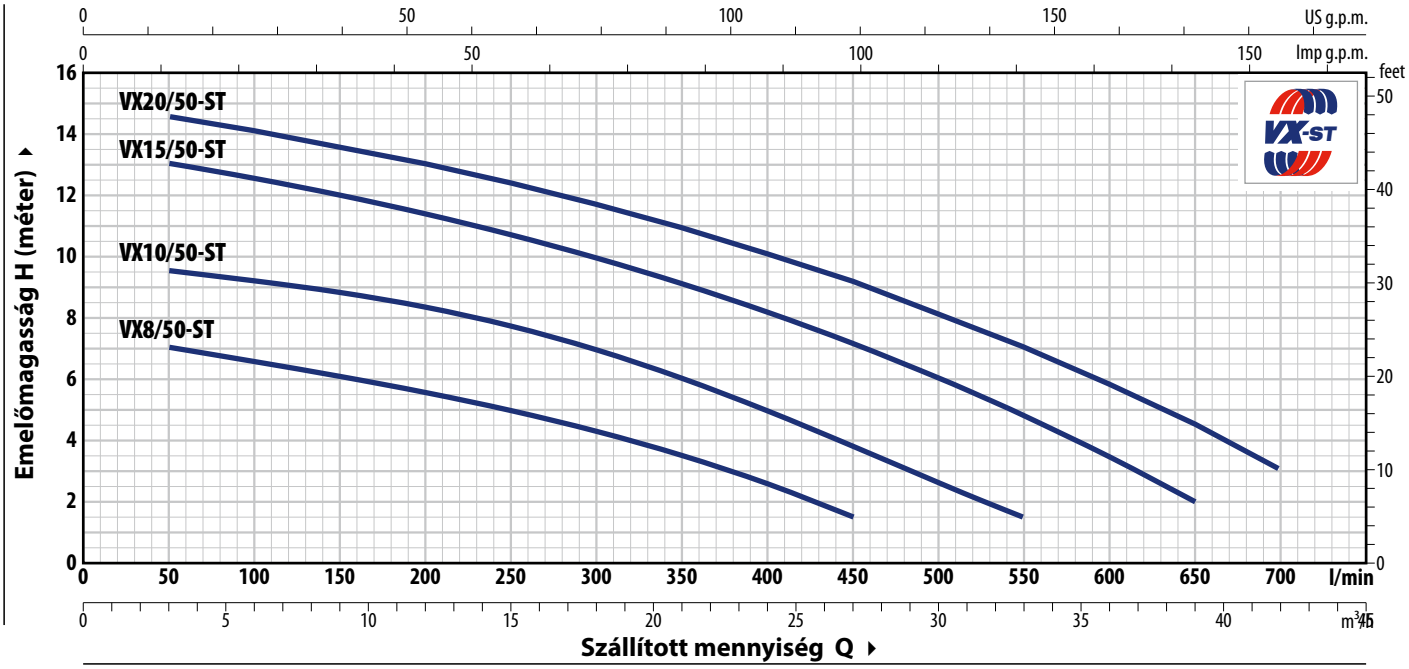

TÍPUS		TELJ. (P2)		Q m³/h	0	3	6	12	18	24	27	30	33	36	39	42
Egyfázisú	Háromfázisú	kW	HP	Q l/perc	**0**	**50**	**100**	**200**	**300**	**400**	**450**	**500**	**550**	**600**	**650**	**700**
VXm 8/50 -ST	VX 8/50 -ST	0.55	0.75	H méter	7.5	7	6.6	5.7	4.2	2.5	1.5					
VXm 10/50-ST	VX 10/50-ST	0.75	1		10	9.5	9.2	8.5	7	5	3.8	2.7	1.5			
VXm 15/50-ST	VX 15/50-ST	1.1	1.5		13.5	13	12.5	11.5	10	8	7	6	4.7	3.3	2	
VXm 20/50-ST	VX 20/50-ST	1.5	2		15	14.5	14	13	11.7	10	9	8.2	7	5.8	4.5	3

Q = Szállított mennyiség **H** =Teljes manometrikus emelőmagasság

Jelleggörbe tolerencia az EN ISO 9906 Grado 3B szerint

ABSZORPCIÓ

TÍPUS Egyfázisú	FESZÜLTSÉG 230 V
VXm 8/35 -ST	4.3 A
VXm 10/35 -ST	5.5 A
VXm 15/35 -ST	7.0 A
VXm 20/35 -ST	9.6 A
VXm 8/50 -ST	4.3 A
VXm 10/50 -ST	5.5 A
VXm 15/50 -ST	7.0 A
VXm 20/50 -ST	9.6 A

TÍPUS Háromfázisú	FESZÜLTSÉG 400 V
VX 8/35 -ST	**1.6** A
VX 10/35 -ST	**2.2** A
VX 15/35 -ST	**2.7** A
VX 20/35 -ST	**3.7** A
VX 8/50 -ST	**1.6** A
VX 10/50 -ST	**2.2** A
VX 15/50 -ST	**2.7** A
VX 20/50 -ST	**3.7** A

MÉRETEK ÉS SÚLYOK

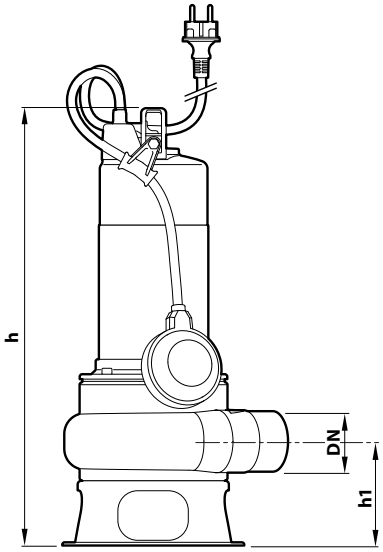

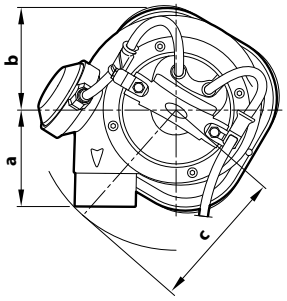

Tipikus telepítés

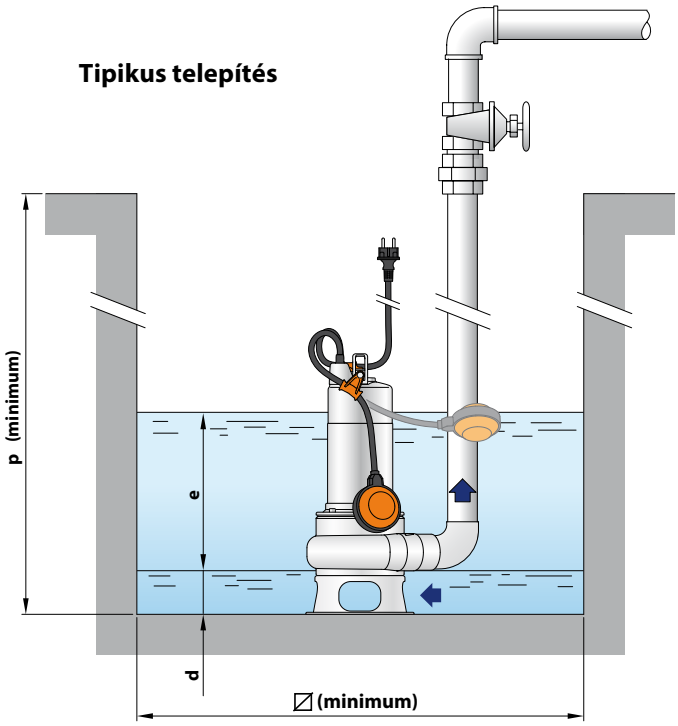

TÍPUS Egyfázisú	TÍPUS Háromfázisú	CSATL. DN	Szennyez. átaresztése	MÉRETEK mm a	b	c	h	h1	d	e	p	∅	kg 1~	3~
VXm 8/35 -ST	**VX 8/35 -ST**	**1½"**	**Ø 40 mm**	95	96	140	424	106	55	szabályozható	500	500	11.2	10.1
VXm 10/35 -ST	**VX 10/35 -ST**						439						12.7	11.5
VXm 15/35 -ST	**VX 15/35 -ST**						472						15.5	13.9
VXm 20/35 -ST	**VX 20/35 -ST**						502						17.7	15.5
VXm 8/50 -ST	**VX 8/50 -ST**	**2"**	**Ø 50 mm**	102	96	145	435	107	60				11.4	10.3
VXm 10/50 -ST	**VX 10/50 -ST**						450						12.9	11.7
VXm 15/50 -ST	**VX 15/50 -ST**						483						15.7	14.1
VXm 20/50 -ST	**VX 20/50 -ST**						513						17.9	15.7

RAKLAPOZÁS

TÍPUS Egyfázisú	TÍPUS Háromfázisú	GYÜJTŐFUVAROZÁSHOZ szivattyúk darabszáma
VXm 8/35 -ST	**VX 8/35 -ST**	45
VXm 10/35 -ST	**VX 10/35 -ST**	45
VXm 15/35 -ST	**VX 15/35 -ST**	30
VXm 20/35 -ST	**VX 20/35 -ST**	30
VXm 8/50 -ST	**VX 8/50 -ST**	45
VXm 10/50 -ST	**VX 10/50 -ST**	45
VXm 15/50 -ST	**VX 15/50 -ST**	30
VXm 20/50 -ST	**VX 20/50 -ST**	30

FELÉPÍTÉSI JELLEMZŐK

1	**Szivattyúház**	Rozsdamentes acél AISI 304, menetes csatlakozóval ellátva ISO 228/1
2	**Talpak**	Rozsdamentes acél **AISI 304**
3	**Járókerék**	VORTEX típusú rozsdamentes acél **AISI 304**
4	**Motorburkolat**	Rozsdamentes acél **AISI 304**
5	**Motorház fedél**	Rozsdamentes acél **AISI 304** Öntvény, katafórikus kezeléssel a VX 15-20 ST számára
6	**Motortengely**	Rozsdamentes acél **AISI 431**

7 **Kettős tengelytömítés közbeiktatott olajkamrával**

Tömítés	Tengely	Pozíció	Anyagok
MG1-14D SIC	Ø 14 mm	Motor oldal	Szilícium-karbid / Grafit / NBR
		Szivattyú oldal	Szilícium-karbid / Szilícium-karbid / NBR

8 **Kondenzátor**
(csak az egyfázisú változatok esetében)

9 **Elektromos motor**

VXm-ST: egyfázisú 230 V - 50 Hz
a tekercselésbe beépített hőkioldós védelemmel

VX-ST: háromfázisú 400 V - 50 Hz

– Szigetelés: osztály F
– Védelem: IP X8

10 **Tápvezeték**

Epoxigyantával bevont tápvezeték mind a kábel belépési területén, mind, ahol a vezetékek kilépnek a burkolatból, a nedvesség és a víz behatolása elleni abszolút szigetelés érdekében.

"H07 RN-F" típusú (Schuko villásdugóval az egyfázisú változatok esetén)

※ 10 méter standard hosszúságú

11 **Úszókapcsoló** (csak az egyfázisú változatok esetében)

12 **Billenő szerkezet az úszókábelhez**
(csak az egyfázisú változatok esetében)
Szabadalmazási szám n° IT0001428923

13 **Tápvezeték feszültségmentesítés**
Szabadalmazási szám n° EP2313658

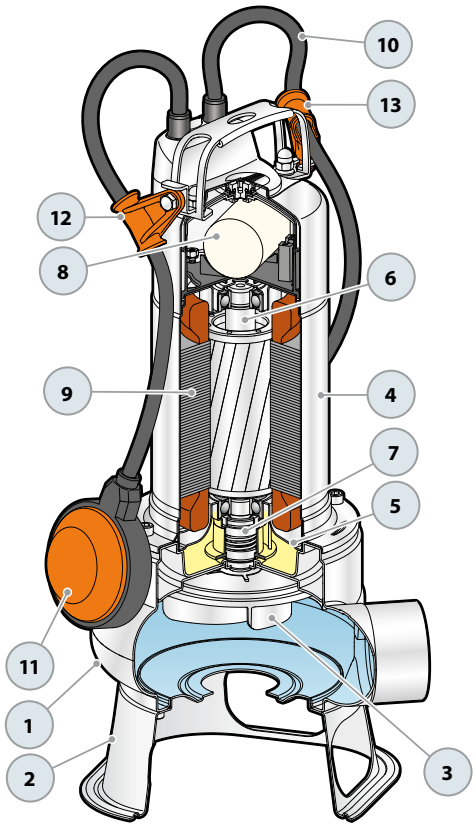

BC-ST Elektromos merülőszivattyúk rozsdamentes acélból KÉTCSATORNÁS

Erősen szennyezett vízhez
Háztartási használat
Lakossági használat
Ipari használat

※ **Hatékony és erős, nagy teljesítményű szivattyúk rozsdamentes acélból.**

※ BC-ST merülőszivattyúk, amelyek rozsdamentes acélból készülnek, és különleges korrózió- és kopásállóság jellemzi az eszközöket.

TELJESÍTMÉNY TARTOMÁNY

- Szállítási teljesítmény **850 l/perc-ig** (51 m³/h)
- Emelési magasság **17 m-ig**

ÜZEMBE HELYEZÉS ÉS HASZNÁLAT

A BC-ST rozsdamentes acélból készült merülőszivatytyúk ajánlottak erősen szennyezett víz szivattyúzására a háztartási, lakossági és ipari szektorban. Kétcsatornás rozsdamentes acél járókerékkel rendelkeznek, amely lehetővé teszi az ø 50 mm-nél nem nagyobb lebegő szilárd szennyeződéseket, rövid rostos anyagokat is tartalmazó víz szivattyúzását.

Javasoltak szennyvíz, talajvíz, saras víz elvezetésére nyaralókban,családi házakban.

※ A spirál és a kétcsatornás rozsdamentes acél járókerék hidraulikus geomechanikája egy kifinomult áramlástani számítás eredménye, amely lehetővé tette a kiváló teljesítményt, a magas hatásfokot, amely jelentős energiamegtakarítást eredményez.

※ A kétcsatornás járókerék kiváló teljesítményt és nagy energiahatékonyságot biztosít, nagyobb nyomást fejleszt és garantálja a szilárd anyagok szivattyúzását **50 mm** átmérőig. Határozottan a legjobb teljesítményű megoldás a szennyvízelvezetéshez.

KIVITELEZÉS

※ 10 méteres hosszúságú tápvezeték
※ Külső úszókapcsoló az egyfázisú változatok esetén

HASZNÁLATI KORLÁTOK

- Merülési mélység 5 m-ig a víz szintje alá (megfelelő hosszúságú tápvezetékkel)
- Folyadékhőmérséklet **+40 °C-ig**
- Lebegő szilárd szennyeződések áteresztése **Ø 50 mm-ig**
- **Folyamatos üzemmód esetén percimális merülési mélység:**
  - **290 mm a BC 10/50-ST esetében**
  - **330 mm a BC 15/50-ST esetében**
  - **360 mm a BC 20/50-ST esetében**

MEGRENDELHETŐ VÁLTOZATOK

※ A szivattyú tengelye rozsdamentes AISI 316L acélból
※ Eltérő feszültség vagy 60 Hz frekvencia

SZABADALMAK- VÉDJEGYEK- MODELLEK

- Szabadalmazási szám n° EP2313658
- Szabadalmazási szám n° IT0001428923

GÖRBÉK ÉS TELJESÍTMÉNY ADATOK

50 Hz

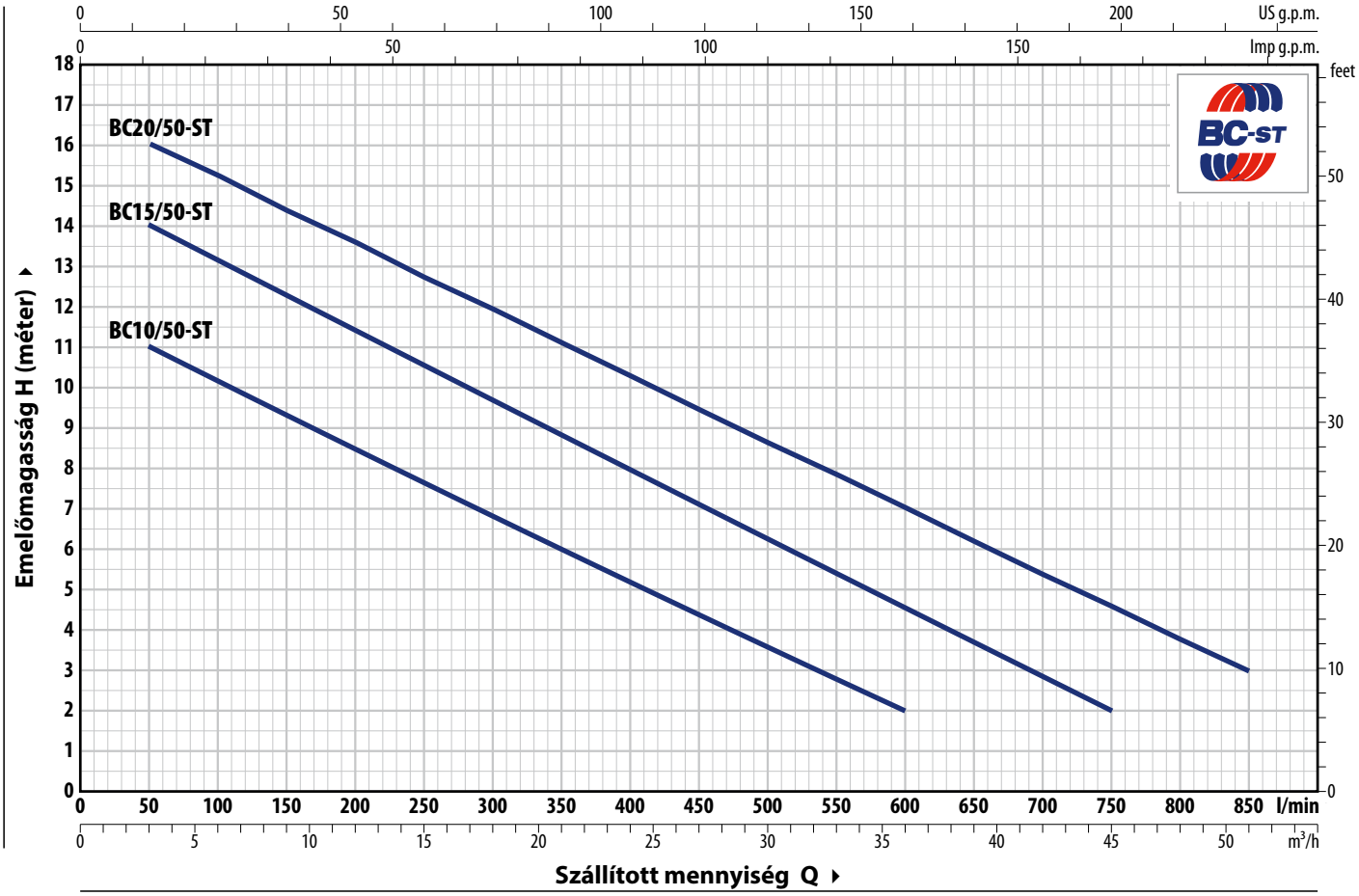

TÍPUS		TELJ. (P2)		Q m³/h	0	3	6	12	18	24	30	36	42	45	51
Egyfázisú	**Háromfázisú**	**kW**	**HP**	l/perc	**0**	**50**	**100**	**200**	**300**	**400**	**500**	**600**	**700**	**750**	**850**
BCm 10/50-ST	**BC 10/50-ST**	0.75	1		12	11	10	8.5	7	5	3.6	2			
BCm 15/50-ST	**BC 15/50-ST**	1.1	1.5	**H** méter	15	14	13	11.5	9.7	8	6.3	4.6	3	2	
BCm 20/50-ST	**BC 20/50-ST**	1.5	2		17	16	15.3	13.5	12	10.3	8.6	7	5.3	4.5	3

Q = Szállított mennyiség **H** =Teljes manometrikus emelőmagasság

Jelleggörbe tolerencia az EN ISO 9906 Grado 3B szerint

ABSZORPCIÓ

TÍPUS **Egyfázisú**	FESZÜLTSÉG **230 V**
BCm 10/50-ST	5.5 A
BCm 15/50-ST	8.0 A
BCm 20/50-ST	10.0 A

TÍPUS **Háromfázisú**	FESZÜLTSÉG **400 V**
BC 10/50-ST	2.2 A
BC 15/50-ST	3.1 A
BC 20/50-ST	3.9 A

MÉRETEK ÉS SÚLYOK

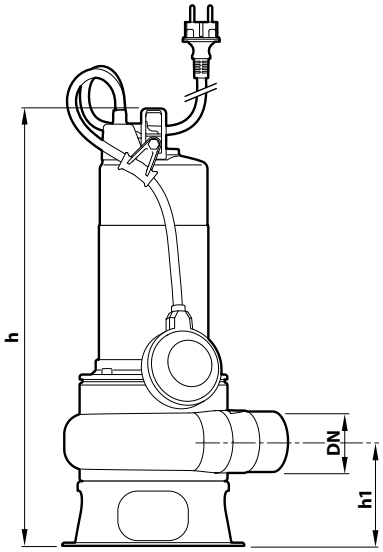

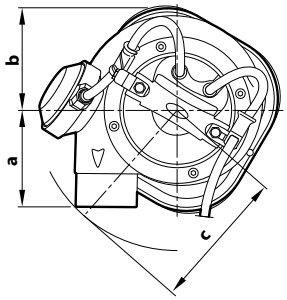

Tipikus telepítés

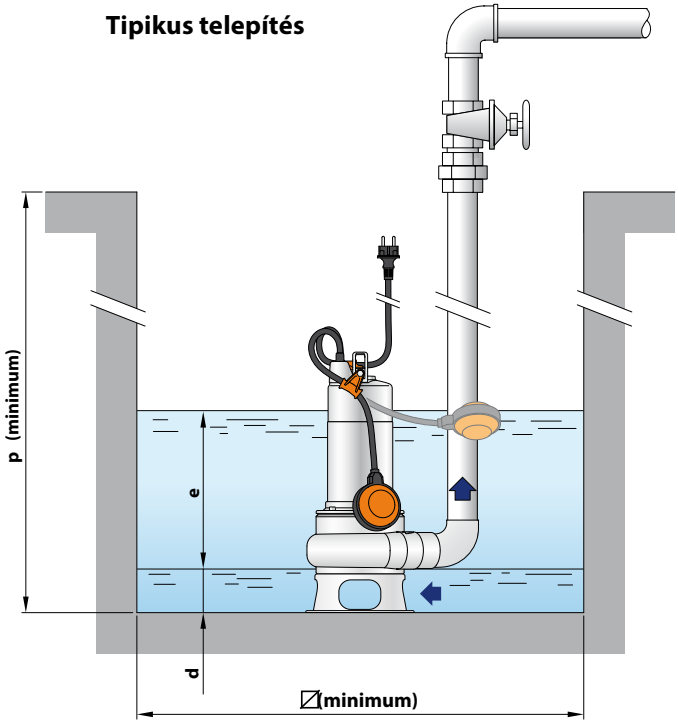

TÍPUS		CSATL.	Szilárd anyag áter.	MÉRETEK mm									kg	
Egyfázisú	**Háromfázisú**	**DN**		a	b	c	h	h1	d	e	p	∅	1~	3~
BCm 10/50-ST	**BC 10/50-ST**						450						13.4	12.2
BCm 15/50-ST	**BC 15/50-ST**	**2"**	**Ø 50 mm**	102	95	145	483	107	60	szabályozható	500	500	16.0	14.4
BCm 20/50-ST	**BC 20/50-ST**						513						18.2	16.0

RAKLAPOZÁS

TÍPUS		GYÜJTŐFUVAROZÁSHOZ
Egyfázisú	**Háromfázisú**	szivattyúk darabszáma
BCm 10/50-ST	**BC 10/50-ST**	45
BCm 15/50-ST	**BC 15/50-ST**	30
BCm 20/50-ST	**BC 20/50-ST**	30

FELÉPÍTÉSI JELLEMZŐK

1	**Szivattyúház**	Rozsdamentes acél, **AISI 304**, menetes csatlakozóval ellátva ISO 228/1
2	**Talpak**	Rozsdamentes acél **AISI 304**
3	**Járókerék**	KÉTCSATORNÁS típusú, AISI 304 rozsdamentes acél alapanyagból precíziós viaszöntéssel készült.
4	**Motortartó**	Rozsdamentes acél **AISI 304**
5	**Motorház fedél**	Rozsdamentes acél **AISI 304** a BC 10/50-ST esetében Öntvény katafórikus kezeléssel BC 15/50-ST, BC 20/50-ST esetében
6	**Motortengely**	Rozsdamentes acél **AISI 431**

7 **Kettős tengelytömítés közbeiktatott olajkamrával**

Tömítés	Tengely	Pozíció	Anyagok
MG1-14D SIC	Ø 14 mm	Motor oldal	Szilícium-karbid / Grafi / NBR
		Szivattyú oldal	Szilícium-karbid / Szilícium-karbid / NBR

8 **Kondenzátor**
(csak az egyfázisú változatok esetében)

9 **Elektromos motor**

BCm-ST: egyfázisú 230 V - 50 Hz
a tekercselésbe beépített hőkioldós védelemmel
BC-ST: háromfázisú 400 V - 50 Hz

– Szigetelés: osztály F
– Védelem: IP X8

10 **Tápvezeték**

Epoxigyantával bevont tápvezeték mind a kábel belépési területén, mind, ahol a vezetékek kilépnek a burkolatból, a nedvesség és a víz behatolása elleni abszolút szigetelés érdekében.

"H07 RN-F" típusú (Schuko villásdugóval az egyfázisú változatok esetén)

※ 10 méter standard hosszúságú

11 **Külső úszókapcsoló** (csak az egyfázisú változatok esetében)

12 **Billenőszerkezet az úszókábelhez**
(csak az egyfázisú változatok esetében)
Szabadalmazási szám n° IT0001428923

13 **Tápkábel feszültségmentesítés**
Szabadalmazási szám n° EP2313658

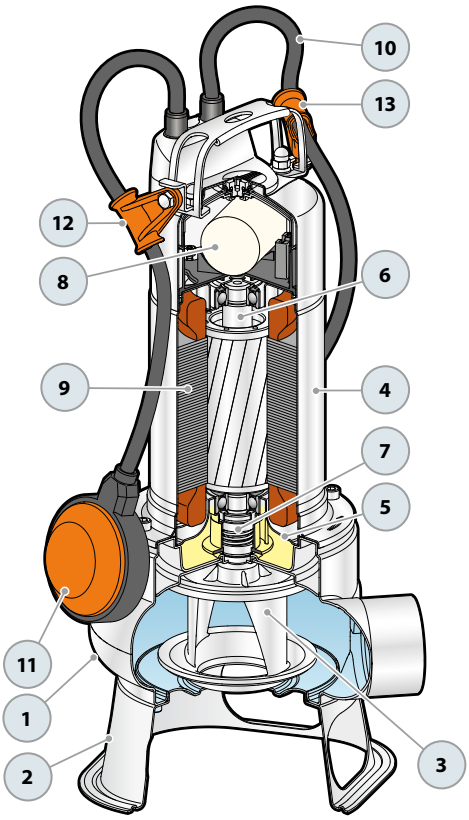

CSATLAKOZÓ LÁBKÉSZLET VX-ST – BC-ST

VÍZSZINTES SZÁLLÍTÁS ¾"-ES VEZETŐ CSŐVEL"

VX /35-ST	Cikksz.: ASSPVX35ST	DN **2"**
VX /50-ST , BC /50-ST	Cikksz.: ASSPVX50ST	DN **2"**

※ Kit tartalma:

Csatlakozó láb

Menetes, csúszó vezető gyűrűvel és tömítéssel

Vezetőcső tartó

FÜGGŐLEGES SZÁLLÍTÁS, ¾"-ES VEZETŐ CSŐVEL"

VX /35-ST	Cikksz.: ASSPVX35STV	DN **2½"**
VX /50-ST, BC /50-ST	Cikksz.: ASSPVX50STV	DN **2½"**

※ Kit tartalma:

Csatlakozó láb csőkarima ellendarabbal

Menetes, csúszó vezető gyűrűvel és tömítéssel

Vezetőcső tartó

RENDELHETŐ TARTOZÉKOK

SZIVATTYÚ MEGVEZETŐ ADAPTER

※ **VX /35-ST**	Cikksz.: ASSFL005
※ **VX /50-ST , BC /50-ST**	Cikksz.: ASSFL006

Gyűrűvel és tömítéssel

VEZETŐCSŐ TARTÓ

※ **Ø ¾" vezetőcsőhöz**	Cikksz.: 859SV340INTFA

A stabilitás érdekében a támasztékot helyezze el 2 méterenként.

VEZETŐCSŐ (rozsdamentes acél AISI 304)

※ 2 méteres Ø ¾" vezetőcső	Cikksz.: 54SARTG0052F
※ 3 méteres Ø ¾" vezetőcső	Cikksz.: 54SARTG0053F
※ 6 méteres Ø ¾" vezetőcső	Cikksz.: 54SARTG0056F

MÉRETEK (Vízszintes szállítási verzió)

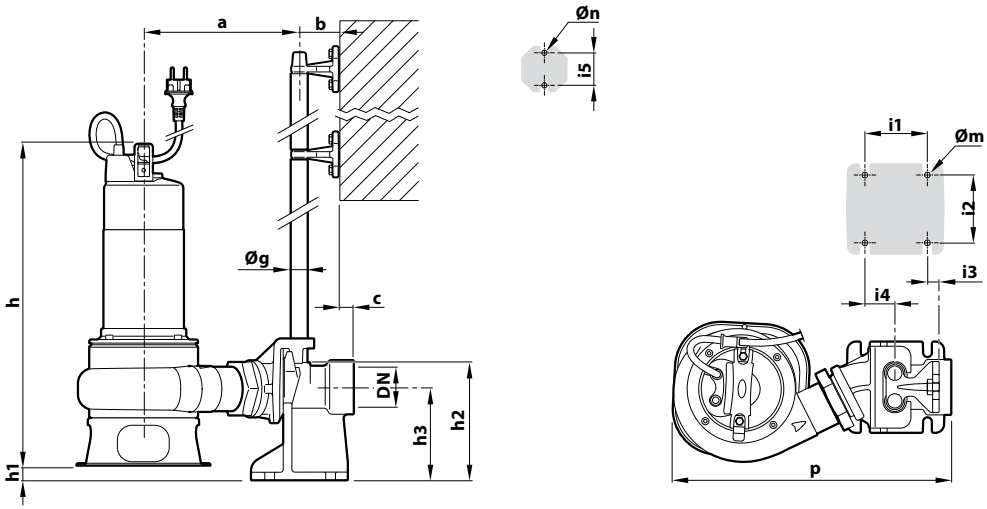

TÍPUS		Szilárd anyag	CSATL.	MÉRETEK mm															
Egyfázisú	**Háromfázisú**	mm	DN	a	b	c	p	h	h1	h2	h3	i1	i2	i3	i4	i5	Øg	Øm	Øn
VXm 8/35 -ST	**VX 8/35 -ST**	**40**	**2"**	214	61	17	386	424	24	165	130	85	94	16	40	50	¾"	12	11
VXm 10/35-ST	**VX 10/35-ST**							439											
VXm 15/35-ST	**VX 15/35-ST**							472											
VXm 20/35-ST	**VX 20/35-ST**							502											
VXm 8/50 -ST	**VX 8/50 -ST**	**50**	**2"**	221			372	435	23										
VXm 10/50-ST	**VX 10/50-ST**							450											
VXm 15/50-ST	**VX 15/50-ST**							483											
VXm 20/50-ST	**VX 20/50-ST**							513											
BCm 10/50-ST	**BC 10/50-ST**	**50**	**2"**					450											
BCm 15/50-ST	**BC 15/50-ST**							483											
BCm 20/50-ST	**BC 20/50-ST**							513											

MÉRETEK (Függőleges szállítási verzió)

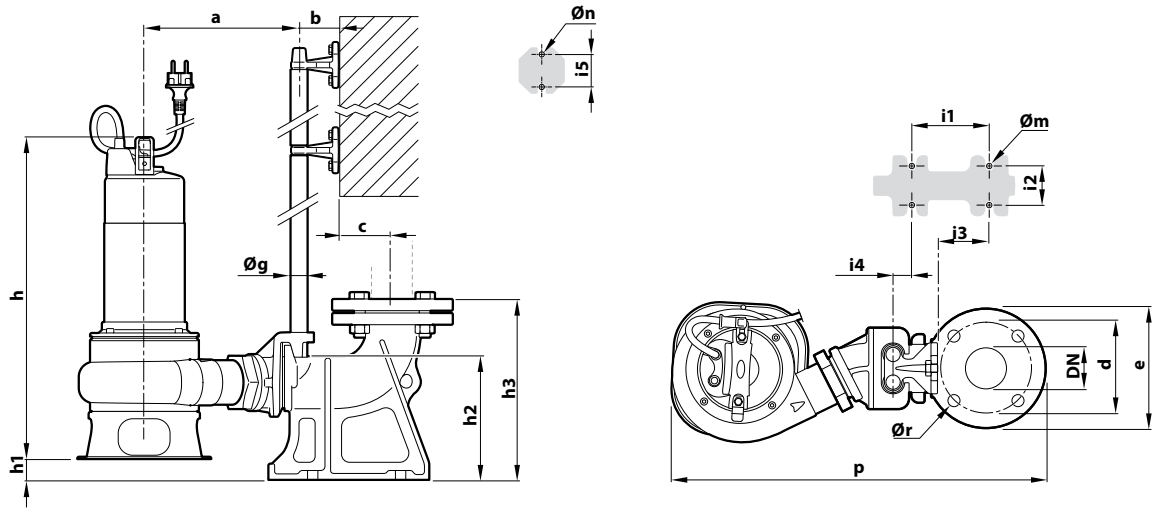

TÍPUS		Szilárd anyag	CSATL.	MÉRETEK mm																		
Egyfázisú	**Háromfázisú**	mm	DN	a	b	c	d	e	p	h	h1	h2	h3	i1	i2	i3	i4	i5	Øg	Øm	Øn	Ør
VXm 8/35 -ST	**VX 8/35 -ST**	**Ø 40**	**2½"**	207	61	52	125	165	495	424	22	164	215	120	72	62	3	50	¾"	14	11	18
VXm 10/35-ST	**VX 10/35-ST**									439												
VXm 15/35-ST	**VX 15/35-ST**									472												
VXm 20/35-ST	**VX 20/35-ST**									502												
VXm 8/50 -ST	**VX 8/50 -ST**	**Ø 50**	**2½"**	212					501	435	26											
VXm 10/50-ST	**VX 10/50-ST**									450												
VXm 15/50-ST	**VX 15/50-ST**									483												
VXm 20/50-ST	**VX 20/50-ST**									513												
BCm 10/50-ST	**BC 10/50-ST**	**Ø 50**	**2½"**							450												
BCm 15/50-ST	**BC 15/50-ST**									483												
BCm 20/50-ST	**BC 20/50-ST**									513												

Erősen szennyezett vízhez
Háztartási használat
Lakossági használat
Ipari használat

※ **Akkor ajánlott, ha nagy teljesítményű, jó minőségű és tartós elektromos szivattyúra van szükség.**

※ VX-MF merülőszivattyúk, amelyek rozsdamentes acélból készülnek és különleges korrózió- és kopásállóság jellemzi az eszközöket.

TELJESÍTMÉNY TARTOMÁNY

- Szállítási teljesítmény **750 l/perc-ig** (45 m^3/h)
- Emelési magasság **15.5 m-ig**

ÜZEMBE HELYEZÉS ÉS HASZNÁLAT

A VX-MF rozsdamentes acélból készült merülőszivattyúkat akkor ajánljuk, ha a szükséges munkakörülmények speciálisak. Ideálisak a háztartási, polgári és ipari szennyvíz elvezetésére, minden olyan esetben, amikor a vízben lebegő szilárd anyagok vannak jelen, pl. iszappal kevert víz, talajvíz, felszíni víz.

Használatuk javasolt elöntött helységek, pincék, mélygarázsok, autómosók vízmentesítésére, háztartási szennyvíztárolók, hígtrágya gyűjtőmedencék ürítésére

※ A spirál járókerék hidraulikai geometriája egy kifinomult áramlástani számítás eredménye, amely kiváló teljesítményt, nagy hatékonyságot és jelentős energiamegtakarítást eredményezett.

※ A VORTEX járókerék garantálja a szilárd anyagok szivattyúzását **50 mm** átmérőig és biztonságos működést biztosít az eltömődés ellen.

KIVITELEZÉS

※ 10 méter hosszúságú tápvezeték
※ Külső úszókapcsoló az egyfázisú szivattyúk esetén

HASZNÁLATI KORLÁTOK

- Merülési mélység 5 m -ig a víz szintje alá (megfelelő hosszúságú tápvezetékkel)
- Folyadékhőmérséklet **+40 °C-ig**
- Lebegő szilárd szennyeződések áteresztése:
  – **Ø 40 mm-ig a** VX /35-MF esetében
  – **Ø 50 mm-ig** a VX /50-MF esetében
- **Folyamatos üzemmód esetén percimális merülési mélység:**
  – 290 mm a VX 8-MF e VX 10-MF esetében
  – 330 mm VX 15-MF esetében
  – 360 mm a VX 20-MF esetében

MEGRENDELHETŐ VÁLTOZATOK

※ Eltérő feszültség vagy 60 Hz frekvencia

SZABADALMAK- VÉDJEGYEK- MODELLEK

- Szabadalmazási szám n° EP2313658
- Szabadalmazási szám n° IT0001428923

GÖRBÉK ÉS TELJESÍTMÉNYADATOK

50 Hz

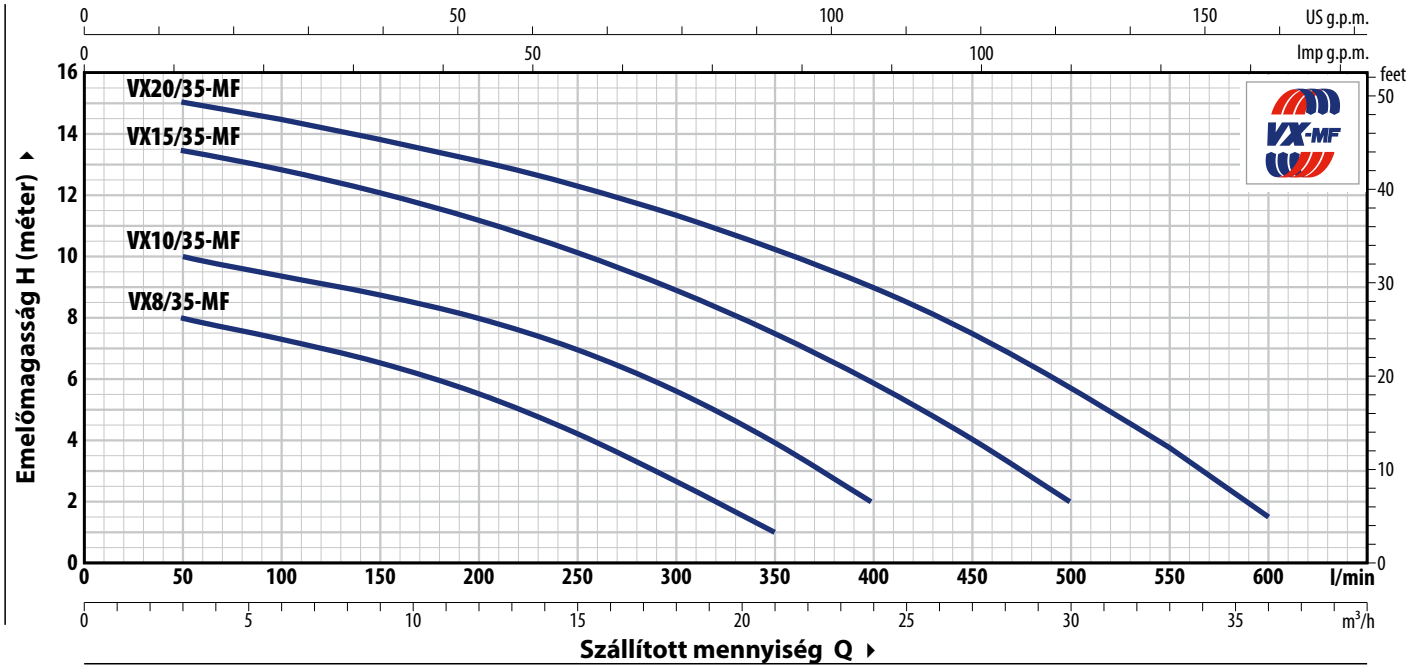

TÍPUS		TELJ. (P2)		Q m³/h	0	3	6	12	18	21	24	27	30	33	36
Egyfázisú	Háromfázisú	kW	HP	Q l/perc	**0**	**50**	**100**	**200**	**300**	**350**	**400**	**450**	**500**	**550**	**600**
VXm 8/35 -MF	VX 8/35 -MF	0.55	0.75	H méter	9	8	7.5	5.5	2.7	1					
VXm 10/35-MF	VX 10/35-MF	0.75	1		11	10	9.5	8	5.7	4	2				
VXm 15/35-MF	VX 15/35-MF	1.1	1.5		14	13.5	12.8	11.2	9	7.7	6	4	2		
VXm 20/35-MF	VX 20/35-MF	1.5	2		15.5	15	14.5	13	11.5	10.3	9	7.5	5.8	3.8	1.5

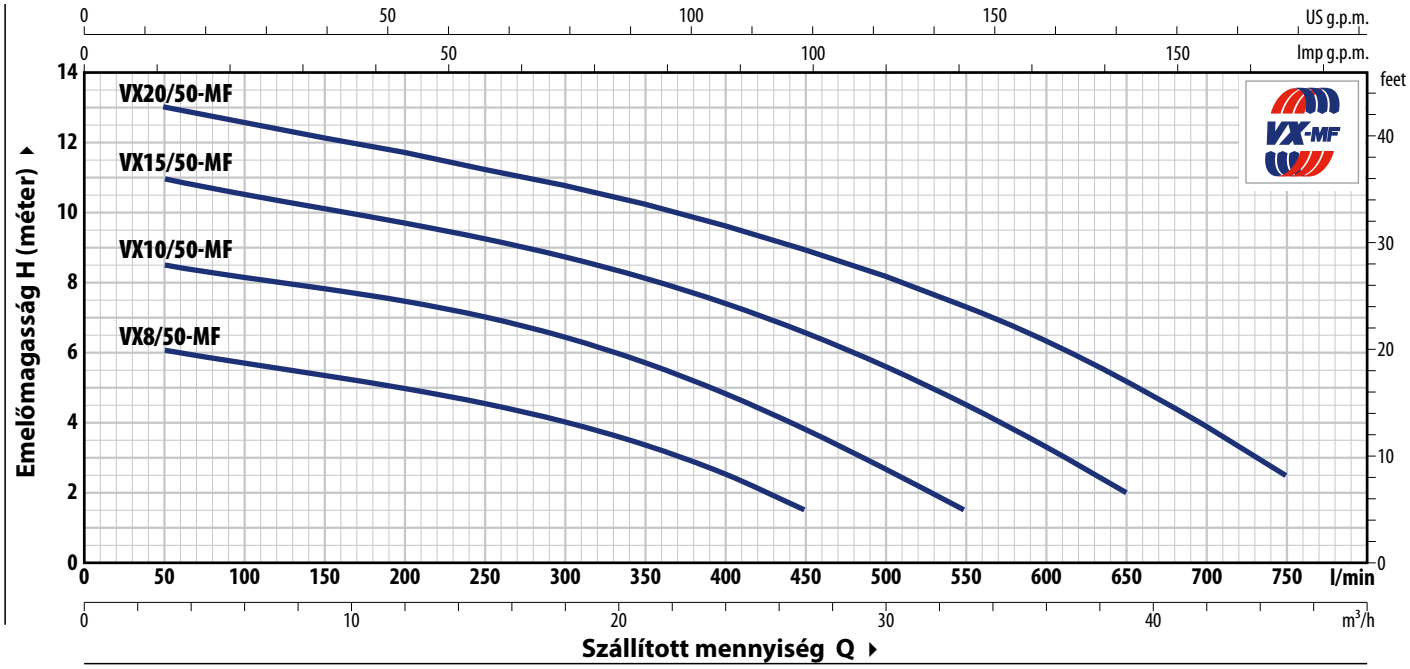

TÍPUS		TELJ. (P2)		Q m³/h	0	3	6	12	18	24	27	30	33	36	39	45
Egyfázisú	Háromfázisú	kW	HP	Q l/perc	**0**	**50**	**100**	**200**	**300**	**400**	**450**	**500**	**550**	**600**	**650**	**750**
VXm 8/50 -MF	VX 8/50 -MF	0.55	0.75	H méter	6.5	6	5.8	5	4	2.5	1.5					
VXm 10/50-MF	VX 10/50-MF	0.75	1		9	8.5	8.2	7.5	6.5	5	3.8	2.5	1.5			
VXm 15/50-MF	VX 15/50-MF	1.1	1.5		11.5	11	10.5	9.8	8.7	7.5	6.5	5.5	4.5	3.5	2	
VXm 20/50-MF	VX 20/50-MF	1.5	2		13.5	13	12.5	11.5	10.7	9.5	9	8	7.5	6.5	5	2.5

Q = Szállított mennyiség **H** =Teljes manometrikus emelőmagasság

Jelleggörbe tolerencia az EN ISO 9906 Grado 3B szerint

ABSZORPCIÓ

TÍPUS **Egyfázisú**	FESZÜLTSÉG **230 V**
VXm 8/35 -MF	4.3 A
VXm 10/35-MF	5.5 A
VXm 15/35-MF	7.0 A
VXm 20/35-MF	9.6 A
VXm 8/50 -MF	4.3 A
VXm 10/50-MF	5.5 A
VXm 15/50-MF	7.0 A
VXm 20/50-MF	9.6 A

TÍPUS **Háromfázisú**	FESZÜLTSÉG **400 V**
VX 8/35 -MF	1.6 A
VX 10/35-MF	2.2 A
VX 15/35-MF	2.7 A
VX 20/35-MF	3.7 A
VX 8/50 -MF	1.6 A
VX 10/50-MF	2.2 A
VX 15/50-MF	2.7 A
VX 20/50-MF	3.7 A

MÉRETEK ÉS SÚLYOK

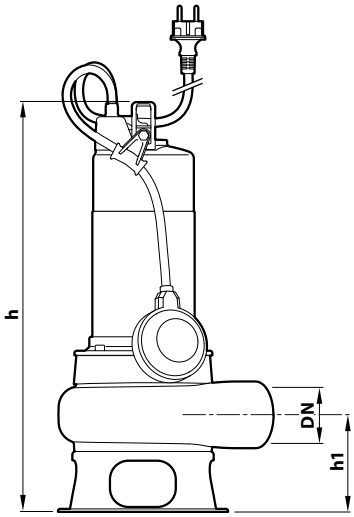

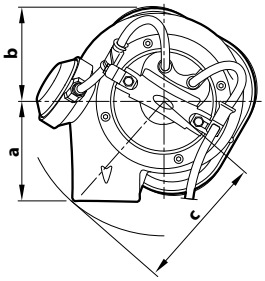

Tipikus telepítés

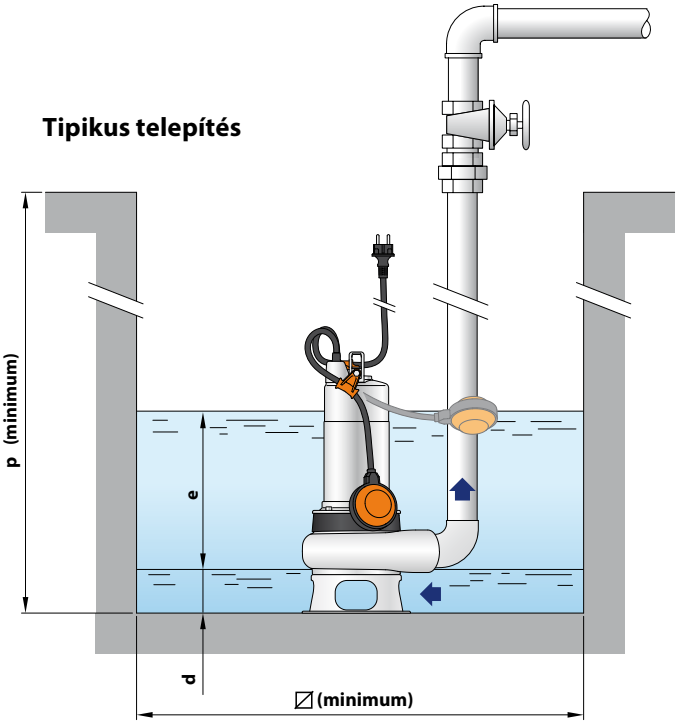

TÍPUS		CSATL.	Szilárd anyag	MÉRETEK mm									kg	
Egyfázisú	**Háromfázisú**	**DN**		a	b	c	h	h1	d	e	p	⧄	1~	3~
VXm 8/35 -MF	**VX 8/35 -MF**	**1½"**	**Ø 40 mm**	107	97	148	424	105	55	szabályozható	500	500	12.9	11.8
VXm 10/35-MF	**VX 10/35-MF**						439						14.4	13.2
VXm 15/35-MF	**VX 15/35-MF**						472						17.2	15.6
VXm 20/35-MF	**VX 20/35-MF**						502						19.4	17.2
VXm 8/50 -MF	**VX 8/50 -MF**	**2"**	**Ø 50 mm**	112	97	149	435	107	60				13.2	12.1
VXm 10/50-MF	**VX 10/50-MF**						450						14.7	13.5
VXm 15/50-MF	**VX 15/50-MF**						483						17.5	15.9
VXm 20/50-MF	**VX 20/50-MF**						513						19.7	17.5

RAKLAPOZÁS

TÍPUS		GYÜJTŐFUVAROZÁSHOZ
Egyfázisú	**Háromfázisú**	szivattyúk darabszáma
VXm 8/35 -MF	**VX 8/35 -MF**	45
VXm 10/35-MF	**VX 10/35-MF**	45
VXm 15/35-MF	**VX 15/35-MF**	30
VXm 20/35-MF	**VX 20/35-MF**	30
VXm 8/50 -MF	**VX 8/50 -MF**	45
VXm 10/50-MF	**VX 10/50-MF**	45
VXm 15/50-MF	**VX 15/50-MF**	30
VXm 20/50-MF	**VX 20/50-MF**	30

FELÉPÍTÉSI JELLEMZŐK

1	**Szivattyúház**	Rozsdamentes acél **AISI 316L**, menetes csatlakozóval ellátva ISO 228/1
2	**Talpak**	Rozsdamentes acél **AISI 304**
3	**Járókerék**	VORTEX típusú rozsdamentes acél **AISI 304**.
4	**Motortartó**	Rozsdamentes acél **AISI 304**
5	**Motorház fedél**	Rozsdamentes acél **AISI 304** a VX 8-10 MF esetében öntvény katafórikus kezeléssel VX 15-20 MF esetében
6	**Motortengely**	Rozsdamentes acél **AISI 316L**

7 **Kettős tengelytömítés közbeiktatott olajkamrával**

Tömítés	Tengely	Pozíció	Materiali
MG1-14D SIC	Ø 14 mm	Motor oldal	Szilícium-karbid / Grafi / NBR
		Szivattyú oldal	Szilícium-karbid / Szilícium-karbid / NBR

8 **Kondenzátor** (csak az egyfázisú változatok esetében)

9 **Elektromos motor**

VXm-MF: egyfázisú 230 V - 50 Hz
a tekercselésbe beépített hőkioldós védelemmel
VX-MF: háromfázisú 400 V - 50 Hz

– Szigetelés: F osztály
– Védelem: IP X8

10 **Tápvezeték**

Epoxigyantával bevont tápvezeték mind a kábel belépési területén, mind, ahol a vezetékek kilépnek a burkolatból, a nedvesség és a víz behatolása elleni abszolút szigetelés érdekében.

"H07 RN-F" típusú
(Schuko villásdugóval az egyfázisú változatok esetén)

※ 10 méter standard hosszúságú

11 **Külső úszókapcsoló** (csak az egyfázisú változatok esetében)

12 **Billenőszerkezet az úszókábelhez**
(csak az egyfázisú változatok esetében)
Szabadalmazási szám n° IT0001428923

13 **Tápvezeték feszültségmentesítés**
Szabadalmazási szám n° EP2313658

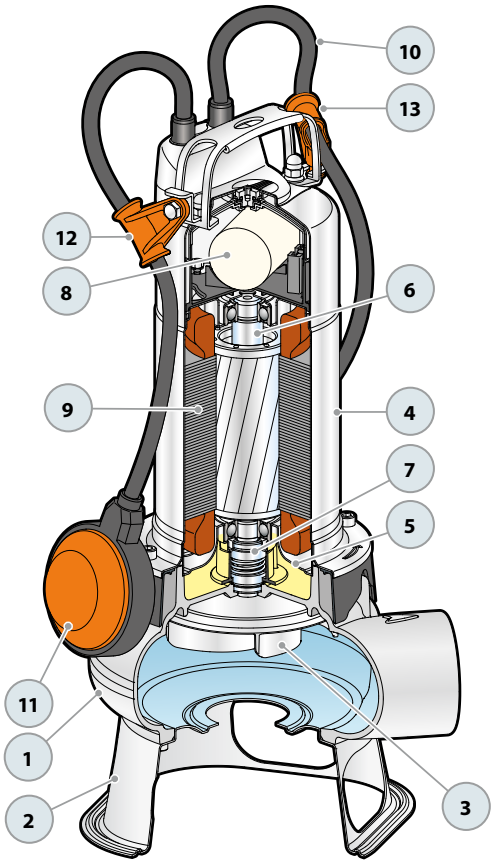

BC-MF Elektromos merülőszivattyúk rozsdamentes acélból

KÉTCSATORNÁS

- Erősen szennyezett vízhez
- Háztartási használat
- Lakossági használat
- Ipari használat

※ Akkor ajánlott, ha nagy teljesítményű, jó minőségű és tartós elektromos szivattyúra van szükség.

※ A BC-MF merülőszivattyúk, amelyek rozsdamentes acélból készülnek és különleges korrózió- és kopásállóság jellemzi az eszközöket.

TELJESÍTMÉNY TARTOMÁNY

- Szállítási teljesítmény **850 l/perc-ig** (51 m³/h)
- Emelési magasság **17 m-ig**

ÜZEMBE HELYEZÉS ÉS HASZNÁLAT

A BC-MF merülőszivattyúk ajánlottak erősen szennyezett víz szivattyúzására a háztartási és ipari szektorban.
Kétcsatornás rozsdamentes acél járókerékkel rendelkeznek, amely lehetővé teszi az ø 50 mm-nél nem nagyobb lebegő szilárd szennyeződéseket, rövid rostos anyagokat is tartalmazó víz szivattyúzását.
Javasoltak szennyvíz, talajvíz, saras víz elvezetésére nyaralókban, családi házakban.

※ A spirál és a kétcsatornás járókerék hidraulikai geometriája egy kifinomult áramlástani számítás eredménye, amely kiváló teljesítményt, magas hatásfokot eredményezett, ami jelentős energiamegtakarítást jelent.

※ A kétcsatornás járókerék kiváló teljesítményt és magas energiahatékonyságot ér el, nagyobb nyomást fejleszt és **50 mm** átmérőjű szilárd anyagok szivattyúzását garantálja. Határozottan a legjobb teljesítményű megoldás a szennyvízelvezetéshez.

KIVITELEZÉS

※ 10 méter hosszúságú tápvezeték
※ Külső úszókapcsoló az egyfázisú változatok esetén

HASZNÁLATI KORLÁTOK

- Merülési mélység 5 m-ig a víz szintje alá (megfelelő hosszúságú tápvezetékkel)
- Folyadékhőmérséklet **+40 °C-ig**
- **Lebegő szilárd szennyeződések áteresztése Ø 50 mm-ig**
- **Folyamatos üzemmód esetén min. merülési mélység:**
  - **290 mm a BC 10/50-MF esetében**
  - **330 mm a BC 15/50-MF esetében**
  - **360 mm a BC 20/50-MF esetében**

MEGRENDELHETŐ VÁLTOZATOK

※ Eltérő feszültség vagy 60 Hz frekvencia

SZABADALMAK- VÉDJEGYEK- MODELLEK

- Szabadalmazási szám n° EP2313658
- Szabadalmazási szám n° IT0001428923

GÖRBÉK ÉS TELJESÍTMÉNYADATOK

50 Hz

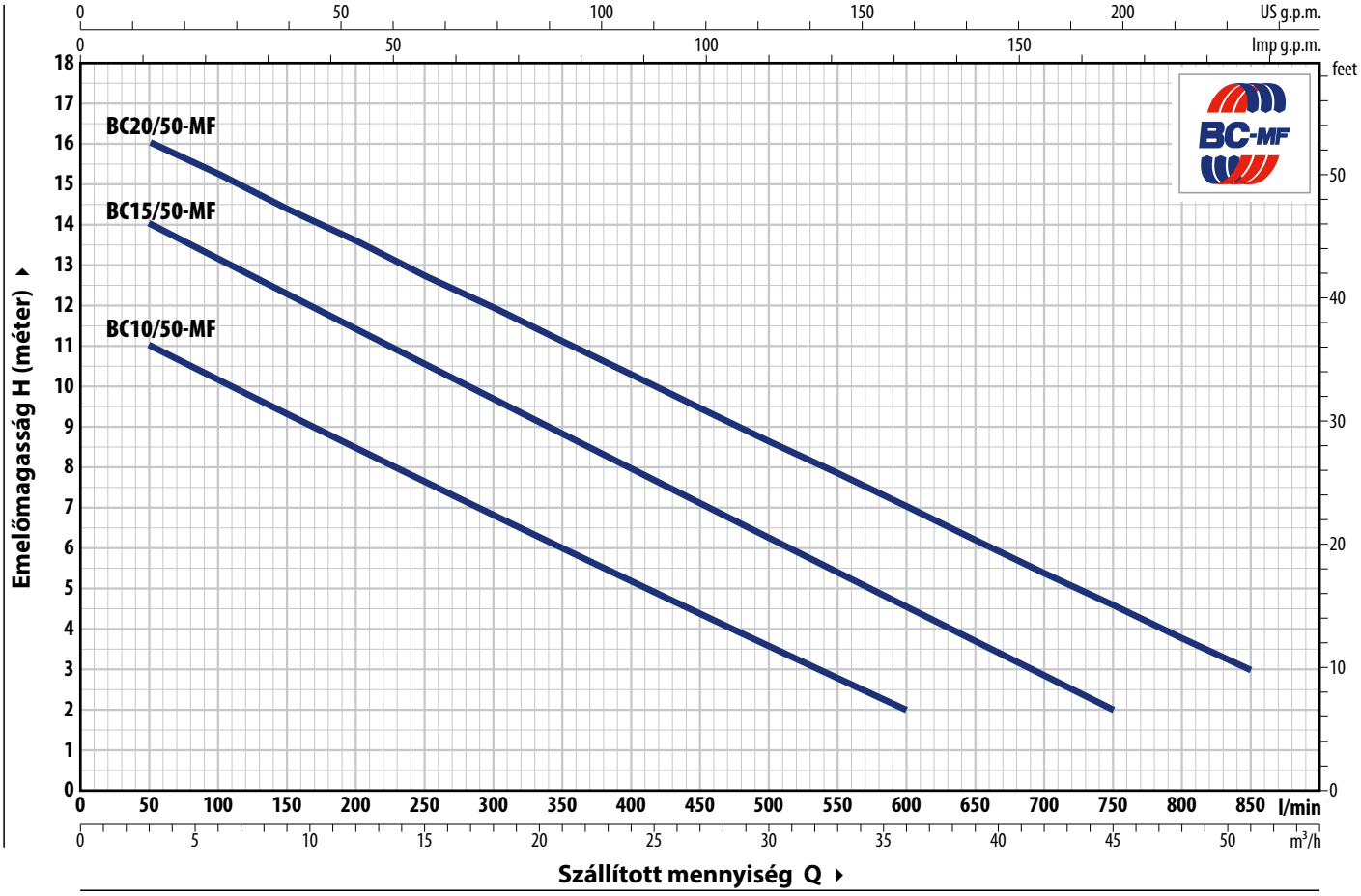

TÍPUS Egyfázisú	TÍPUS Háromfázisú	TELJ. (P2) kW	TELJ. (P2) HP	Q	m³/h	0	3	6	12	18	24	30	36	42	45	51
					l/perc	**0**	**50**	**100**	**200**	**300**	**400**	**500**	**600**	**700**	**750**	**850**
BCm 10/50-MF	**BC 10/50-MF**	0.75	1			12	11	10	8.5	7	5	3.6	2			
BCm 15/50-MF	**BC 15/50-MF**	1.1	1.5	**H**	méter	15	14	13	11.5	9.7	8	6.3	4.6	3	2	
BCm 20/50-MF	**BC 20/50-MF**	1.5	2			17	16	15.3	13.5	12	10.3	8.6	7.0	5.3	4.5	3

Q = Szállított mennyiség **H** =Teljes manometrikus emelőmagasság

Jelleggörbe tolerencia az EN ISO 9906 Grado 3B szerint

ABSZORPCIÓ

TÍPUS **Egyfázisú**	FESZÜLTSÉG **230 V**
BCm 10/50-MF	5.5 A
BCm 15/50-MF	8.0 A
BCm 20/50-MF	10.0 A

TÍPUS **Háromfázisú**	FESZÜLTSÉG **400 V**
BC 10/50-MF	2.2 A
BC 15/50-MF	3.1 A
BC 20/50-MF	3.9 A

MÉRETEK ÉS SÚLYOK

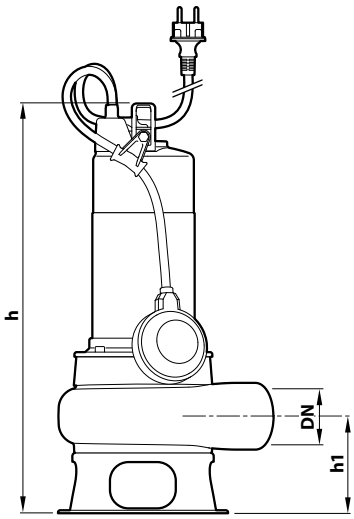

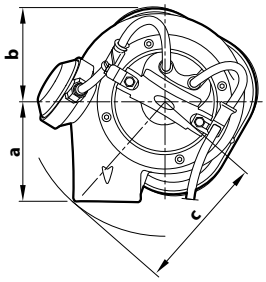

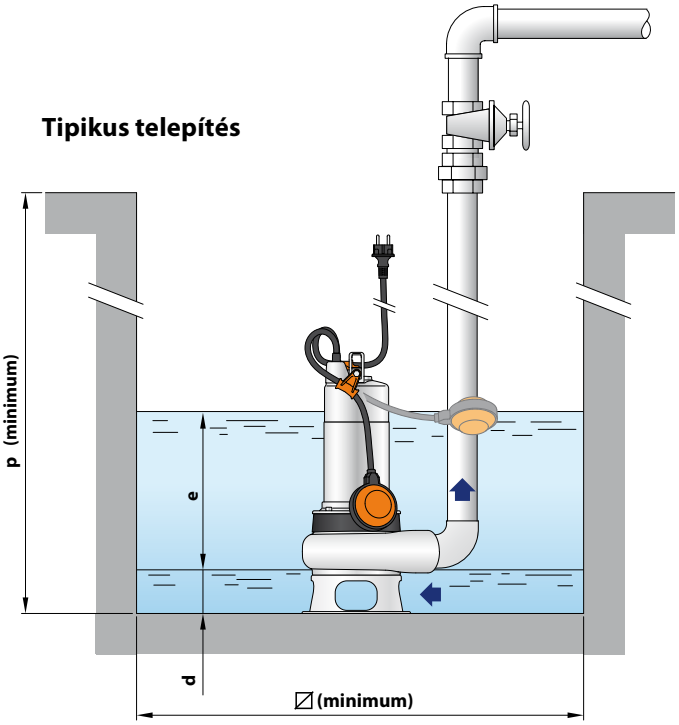

TÍPUS		CSATL.	Szilárd anyag	MÉRETEK mm									kg	
Egyfázisú	**Háromfázisú**	**DN**		a	b	c	h	h1	d	e	p	∅	1~	3~
BCm 10/50-MF	**BC 10/50-MF**						450			szabályozható			15.2	14.0
BCm 15/50-MF	**BC 15/50-MF**	**2"**	**Ø 50 mm**	102	95	145	483	107	60		500	500	17.8	16.2
BCm 20/50-MF	**BC 20/50-MF**						513						20.0	17.8

RAKLAPOZÁS

TÍPUS		GYÜJTŐFUVAROZÁSHOZ
Monofase	**Trifase**	szivattyúk darabszáma
BCm 10/50-MF	**BC 10/50-MF**	45
BCm 15/50-MF	**BC 15/50-MF**	30
BCm 20/50-MF	**BC 20/50-MF**	30

FELÉPÍTÉSI JELLEMZŐK

1	**Szivattyúház**	Rozsdamentes acél **AISI 316L** precíziós viaszöntéssel készült, menetes csatlakozóval ellátva ISO 228/1
2	**Talpak**	Rozsdamentes acél **AISI 304**
3	**Járókerék**	Kétcsatornás típus, rozsdamentes acél **AISI 304** precíziós viaszöntéssel készült.
4	**Motortartó**	Rozsdamentes acél **AISI 304**
5	**Motorház fedél**	Rozsdamentes acél **AISI 304** a BC 10/50-MF esetében Öntvény katafórikus kezeléssel BC 15/50-MF, BC 20/50-MF esetében
6	**Motortengely**	Rozsdamentes acél **AISI 316L**

7 **Kettős tengelytömítés közbeiktatott olajkamrával**

Tömítés	Tengely	Pozíció	Materiali
MG1-14D SIC	Ø 14 mm	Motor oldal	Szilícium-karbid / Grafi / NBR
		Szivattyú oldal	Szilícium-karbid / Szilícium-karbid / NBR

8 **Kondenzátor** (csak az egyfázisú változatok esetében)

9 **Elektromos motor**

BCm-MF: egyfázisú 230 V - 50 Hz
a tekercselésbe beépített hőkioldós védelemmel
BC-MF: háromfázisú 400 V - 50 Hz

– Szigetelés: F osztály
– Védelem: IP X8

10 **Tápvezeték**
Epoxigyantával bevont tápvezeték mind a kábel belépési területén, mind, ahol a vezetékek kilépnek a burkolatból, a nedvesség és a víz behatolása elleni abszolút szigetelés érdekében.

"H07 RN-F" típus (Schuko villásdugóval az egyfázisú változatok esetén)

※ 10 méter standard hosszúságú

11 **Külső úszókapcsoló** (csak az egyfázisú változatok esetében)

12 **Billenőszerkezet az úszókábelhez**
(csak az egyfázisú változatok esetében)
Szabadalmazási szám n° IT0001428923

13 **Tápvezeték feszültségmentesítés**
Szabadalmazási szám n° EP2313658

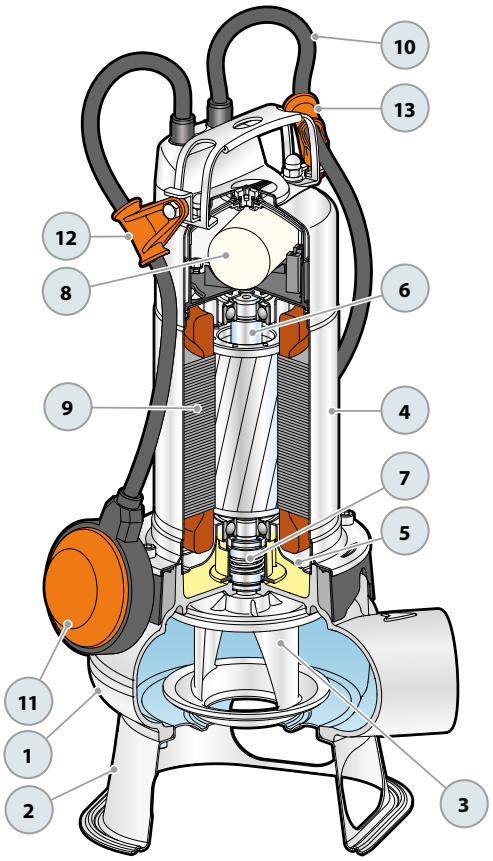

CSATLAKOZÓ LÁBKÉSZLET VX-MF – BC-MF

VÍZSZINTES SZÁLLÍTÁS ¾"-ES VEZETŐ CSŐVEL"

VX /35-MF	Cikkszám: ASSPVX35ST	DN **2"**
VX /50-MF , BC /50-MF	Cikkszám: ASSPVX50ST	DN **2"**

※ Kit tartalma:

Csatlakozó láb

Menetes, csúszó vezető gyűrűvel és tömítéssel

Vezetőcső tartó

FÜGGŐLEGES SZÁLLÍTÁS ¾"-ES VEZETŐ CSŐVEL"

VX /35-MF	Cikksz.: ASSPVX35STV	DN **2½"**
VX /50-MF, BC /50-MF	Cikksz.: ASSPVX50STV	DN **2½"**

※ Kit tartalma:

Csatlakozó láb csőkarimával

Menetes, csúszó vezető gyűrűvel és tömítéssel

Vezetőcső tartó

RENDELHETŐ TARTOZÉKOK

SZIVATTYÚ MEGVEZETŐ ADAPTER

※ **VX /35-MF**	Cikksz.: ASSFL005
※ **VX /50-MF , BC /50-MF**	Cikksz.: ASSFL006

Gyűrűvel és tömítéssel

VEZETŐCSŐ TARTÓ

※ **Ø ¾" vezetőcsőhöz**	Cikksz.: 859SV340INTFA

A stabilitás érdekében a támasztékot helyezze el 2 méterenként.

VEZETŐCSŐ (rozsdamentes acél AISI 304)

※ 2 méteres Ø ¾" vezetőcső	Cikksz.: 54SARTG0052F
※ 3 méteres Ø ¾" vezetőcső	Cikksz.: 54SARTG0053F
※ 6 méteres Ø ¾" vezetőcső	Cikksz.: 54SARTG0056F

MÉRETEK (Vízszintes szállítási verzió)

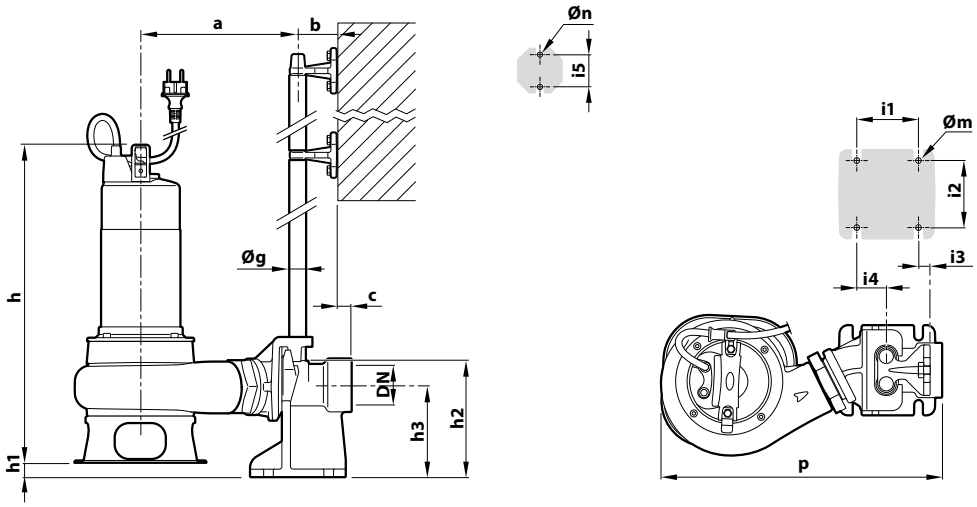

TÍPUS		Szilárd anyag	CSATL.	MÉRETEK mm															
Egyfázisú	**Háromfázisú**	mm	DN	a	b	c	p	h	h1	h2	h3	i1	i2	i3	i4	i5	Øg	Øm	Øn
VXm 8/35 -MF	**VX 8/35 -MF**	**Ø 40**	**2"**	222	61	17	395	424	25	165	130	85	94	16	40	50	¾"	12	11
VXm 10/35 -MF	**VX 10/35 -MF**							439											
VXm 15/35 -MF	**VX 15/35 -MF**							472											
VXm 20/35 -MF	**VX 20/35 -MF**							502											
VXm 8/50 -MF	**VX 8/50 -MF**	**Ø 50**	**2"**	226			398	435	23										
VXm 10/50 -MF	**VX 10/50 -MF**							450											
VXm 15/50 -MF	**VX 15/50 -MF**							483											
VXm 20/50 -MF	**VX 20/50 -MF**							513											
BCm 10/50 -MF	**BC 10/50 -MF**	**Ø 50**	**2"**					450											
BCm 15/50 -MF	**BC 15/50 -MF**							483											
BCm 20/50 -MF	**BC 20/50 -MF**							513											

MÉRETEK (Függőleges szállítási verzió)

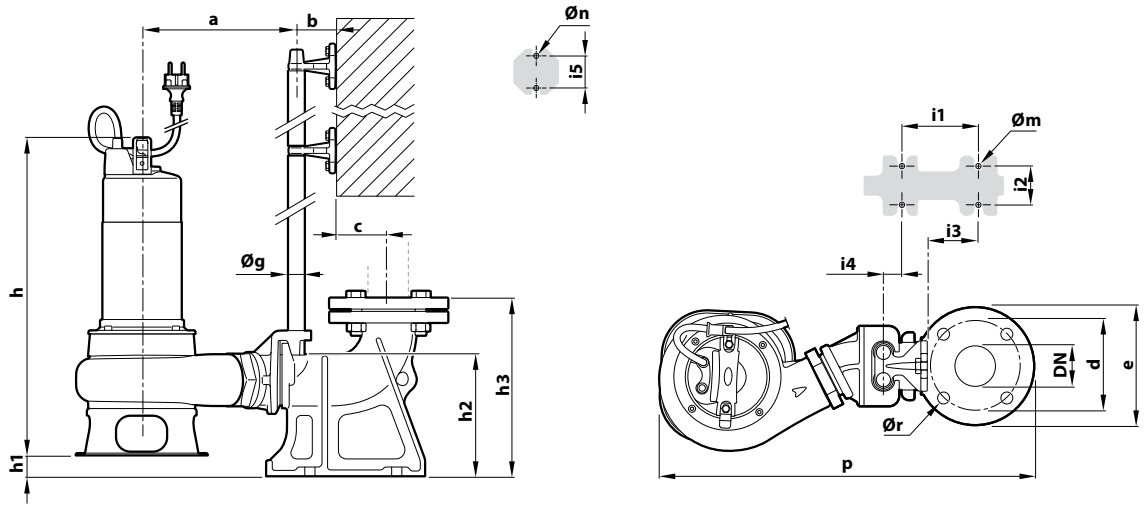

TÍPUS		Szilárd anyag	CSATL.	MÉRETEK mm																	
Egyfázisú	**Háromfázisú**	mm	DN	a	b	c	d	e	p	h	h1	h2	h3	i1	i2	i3	i4	i5	Øg	Øm	Øn	Ør
VXm 8/35 -MF	**VX 8/35 -MF**	**Ø 40**	**2½"**	215	61	52	125	165	503	424	23	164	215	120	72	62	3	50	¾"	14	11	18
VXm 10/35 -MF	**VX 10/35 -MF**									439												
VXm 15/35 -MF	**VX 15/35 -MF**									472												
VXm 20/35 -MF	**VX 20/35 -MF**									502												
VXm 8/50 -MF	**VX 8/50 -MF**	**Ø 50**	**2½"**	217					507	435	21											
VXm 10/50 -MF	**VX 10/50 -MF**									450												
VXm 15/50 -MF	**VX 15/50 -MF**									483												
VXm 20/50 -MF	**VX 20/50 -MF**									513												
BCm 10/50 -MF	**BC 10/50 -MF**	**Ø 50**	**2½"**							450												
BCm 15/50 -MF	**BC 15/50 -MF**									483												
BCm 20/50 -MF	**BC 20/50 -MF**									513												

D Elektromos vízmentesítő merülőszivattyúk

Tiszta vízhez

Háztartási használat

Lakossági használat

TELJESÍTMÉNY TARTOMÁNY

- Szállítási teljesítmény **300 l/perc-ig** (18 m³/h)
- Emelési magasság **26 m.ig**

ÜZEMBE HELYEZÉS ÉS HASZNÁLAT

Tiszta vagy enyhén szennyezett víz kezelésére tervezett, háztartási, lakossági és professzionális használatra ajánlottak a D típusú szivattyúk.
Javasoltak elöntött pincék, garázsok vízmentesítésére, uszodák és medencék ürítésére, enyhén szennyezett víz elvezetésére.
Ezek a szivattyúk kiemelkednek megbízhatóságukkal a rögzített telepítésű, automatikus üzemmódú berendezésekben.

KIVITELEZÉS

※ Tápvezeték hosszúsága::
- **5 m** a D8, D10, D20 esetében
- **10 m** a D30 esetében

※ Külső úszókapcsoló az egyfázisú változatok esetén

HASZNÁLATI KORLÁTOK

- Merülési mélység 5 m -ig a víz szintje alá (megfelelő hosszúságú tápvezetékkel)
- Folyadékhőmérséklet **+40 °C** -ig
- Lebegő szilárd szennyeződések áteresztése **Ø 10 mm-ig**
- Fenéktől számított ürítési szint **17 mm-ig**
- **Folyamatos üzemmód esetén min. merülési mélység:**
  – 210 mm a D 8-10-20 esetében
  – 250 mm a D 30 esetében

MEGRENDELHETŐ VÁLTOZATOK

※ Szivattyú 10 méteres tápvezetékkel
※ Eltérő feszültség vagy 60 Hz frekvencia

SZABADALMAK- VÉDJEGYEK- MODELLEK

- Szabadalmazási szám n° EP2313658
- Szabadalmazási szám n° IT0001428923

GÖRBÉK ÉS TELJESÍTMÉNYADATOK

50 Hz

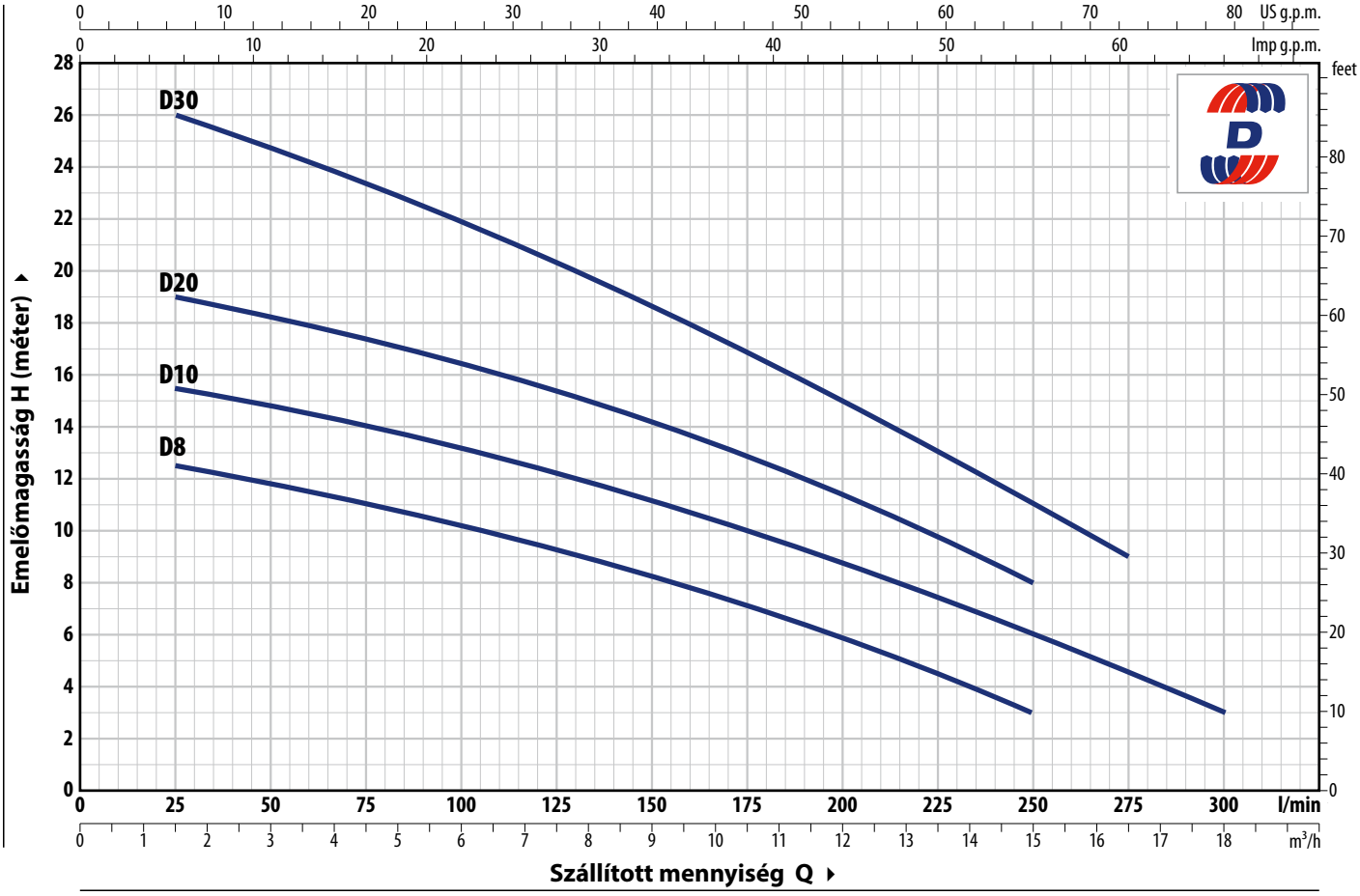

TÍPUS		TELJ. (P2)		Q m³/h	0	1.5	3.0	4.5	6.0	7.5	9.0	10.5	12.0	13.2	15.0	16.5	18.0
Egyfázisú	**Háromfázisú**	**kW**	**HP**	l/perc	**0**	**25**	**50**	**75**	**100**	**125**	**150**	**175**	**200**	**220**	**250**	**275**	**300**
Dm 8	**D 8**	0.55	0.75	H méter	13	12.5	12	11	10	9	8	7	6	4.7	3		
Dm 10	**D 10**	0.75	1		16	15.5	15	14	13.2	12.2	11.2	10	8.8	7.8	6	4.5	3
Dm 20	**D 20**	0.75	1		20	19	18.5	17.5	16.5	15.5	14.3	13	11.5	10	8		
Dm 30	**D 30**	1.1	1.5		26	26	25	23.5	22	20.5	18.7	17	15	13.5	11	9	

Q = Szállított mennyiség **H** =Teljes manometrikus emelőmagasság

Jelleggörbe tolerencia az EN ISO 9906 Grado 3B szerint

ABSZORPCIÓ

TÍPUS **Egyfázisú**	FESZÜLTSÉG **230 V**
Dm 8	3.4 A
Dm 10	5.0 A
Dm 20	5.5 A
Dm 30	7.3 A

TÍPUS **Háromfázisú**	FESZÜLTSÉG **400 V**
D 8	1.4 A
D 10	2.0 A
D 20	2.2 A
D 30	3.0 A

MÉRETEK ÉS SÚLYOK

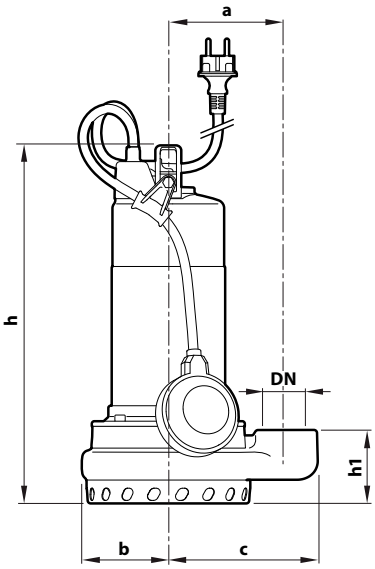

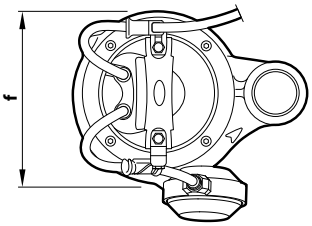

Tipikus telepítés

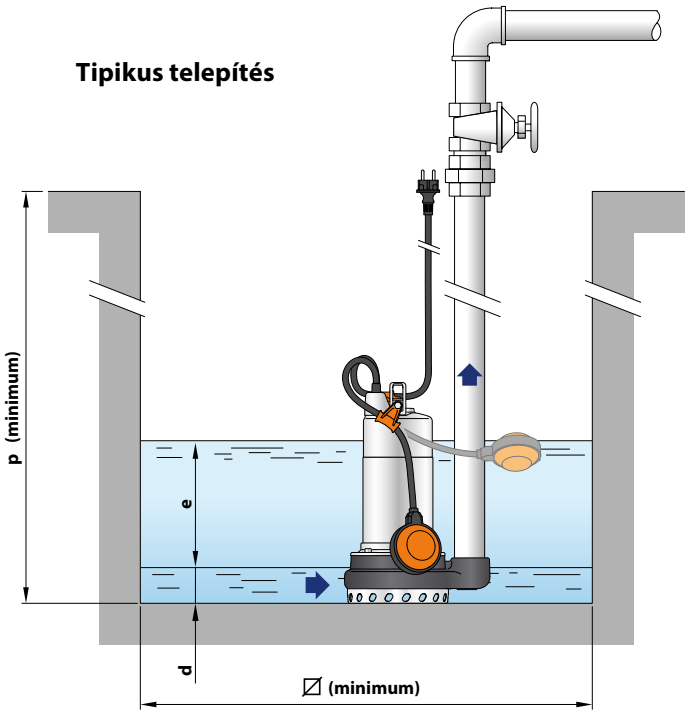

TÍPUS		CSATL.	MÉRETEK mm										kg	
Egyfázisú	**Háromfázisú**	**DN**	a	b	c	f	h	h1	d	e	p	∅	1~	3~
Dm 8	**D 8**	**1½"**	115	85	147	177	338	73	17	szabályozható	500	500	12.8	11.7
Dm 10	**D 10**						353						14.0	12.9
Dm 20	**D 20**												14.0	12.9
Dm 30	**D 30**			93		195	390	84					17.4	16.0

RAKLAPOZÁS

TÍPUS		GYÜJTŐFUVAROZÁSHOZ
Egyfázisú	**Háromfázisú**	szivattyúk darabszáma
Dm 8	**D 8**	60
Dm 10	**D 10**	60
Dm 20	**D 20**	60
Dm 30	**D 30**	60

FELÉPÍTÉSI JELLEMZŐK

1	**Szivattyúház**	Kataforézises eljárással kezelt öntvény, menetes csatlakozóval ellátva ISO 228/1
2	**Szívórács**	Rozsdamentes acél **AISI 304**
3	**Szívóházfedél**	Rozsdamentes acél **AISI 304**
4	**Járókerék**	Nyitott típusú, technopolimerből
5	**Motortartó**	Rozsdamentes acél **AISI 304**
6	**Motorház fedél**	Rozsdamentes acél **AISI 304** a D 8-10-20 esetében Kataforézises eljárással kezelt öntvény a D 30 esetében
7	**Motortengely**	Rozsdamentes acél **AISI 431**

8 Kettős tengelytömítés közbeiktatott olajkamrával

Szivattyú	Tömítés	Tengely	Pozíció	Anyagok
D8, D10, D20	**MG1-14D SIC**	Ø 14 mm	Motor oldal	SiC / Grafit / NBR
			Szivattyú oldal	SiC / SiC / NBR
D30	**ST1-14 SIC**	Ø 14 mm		Kerámia / SiC / NBR
	Tömítőgyűrű	Ø 16 x Ø 24 x H 5 mm		

9 Kondenzátor
(csak az egyfázisú változatok esetében)

10 Elektromos motor

Dm: egyfázisú 230 V - 50 Hz
a tekercselésbe beépített hőkioldós védelemmel
D: háromfázisú 400 V - 50 Hz

– Szigetelés: F osztály
– Védelem: IP X8

11 Tápvezeték

"H07 RN-F" típus
(Schuko villásdugóval az egyfázisú változatok esetén)
※ 5 méter standard hosszúság (10 méter a D30 esetében)

12 Külső úszókapcsoló (csak az egyfázisú változatok esetében)

13 Billenőszerkezet az úszókábelhez
(csak az egyfázisú változatok esetében)
Szabadalmazási szám n° IT0001428923

14 Tápvezeték feszültségmentesítés
Szabadalmazási szám n° EP2313658

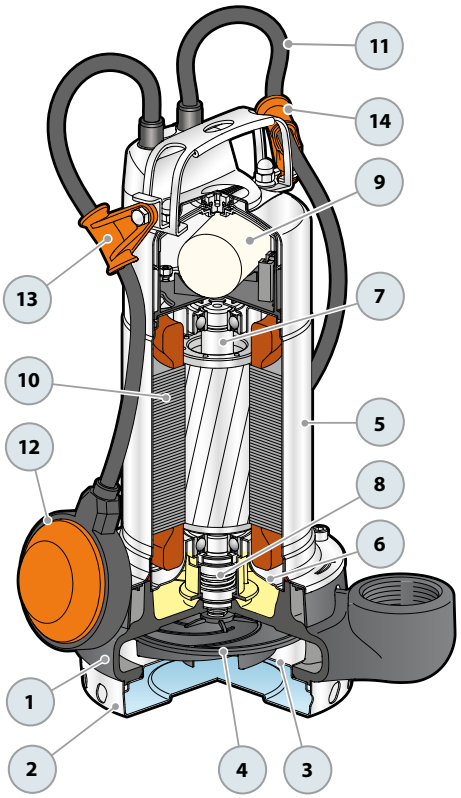

Szennyezett vízhez | Háztartási használat | Lakossági használat

※ **Innovatív, nagy teljesítményű, minőségű és hosszú élettartamú elektromos szivattyúk**

TELJESÍTMÉNY TARTOMÁNY

- Szállítási teljesítmény **400 l/perc-ig** (24 m^3/h)
- Emelési magasság **13 m-ig**

ÜZEMBE HELYEZÉS ÉS HASZNÁLAT

A ZXm 2 elektromos szivattyúkat a háztartásban és lakossági használatra a szennyvíz elvezetésére és a szennyezett víz ürítésére ajánljuk.

※ A VORTEX járókerék akár **40 mm** átmérőjű szilárd anyagok szivattyúzását is lehetővé teszi, és biztonságos működést biztosít az eltömődés ellen.

KIVITELEZÉS

A következőkkel van kiegészítve:

※ **5 m hosszúságú tápvezeték**
※ Külső úszókapcsoló
※ tömlőcsatlakozás **Ø 50 mm**

HASZNÁLATI KORLÁTOK

- Merülési mélység 5 m-ig a víz szinte alá (megfelelő hosszúságú tápvezetékkel)
- Folyadékhőmérséklet **+40 °C** -ig
- Lebegő szilárd szennyeződések áteresztése:
  – **Ø 30 mm**-ig a ZXm 2/30 esetében
  – **Ø 40 mm**-ig a ZXm 2/40 esetében
- **Folyamatos üzemmód esetén min. merülési mélység**
  – 265 mm a ZXm 2/30 esetében
  – 275 mm a ZXm 2/40 esetében

MEGRENDELHETŐ VÁLTOZATOK

※ Elektromos szivattyúk 10 méteres tápvezetékkel
※ Eltérő feszültség vagy 60 Hz frekvencia

SZABADALMAK- VÉDJEGYEK- MODELLEK

- Szabadalmazási szám n° EP2313658
- Szabadalmazási szám n° IT0001428923

GÖRBÉK ÉS TELJESÍTMÉNYADATOK 50 Hz

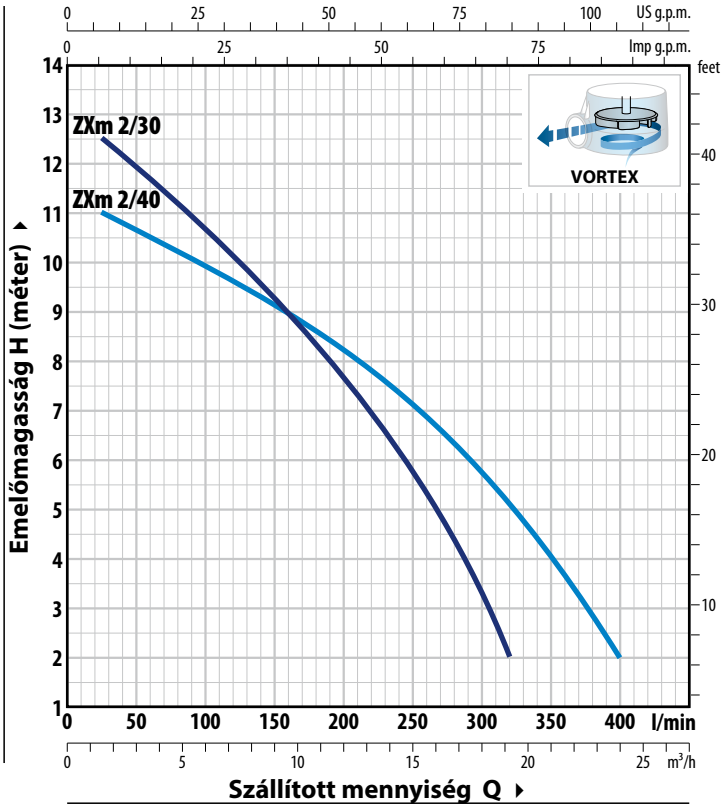

ABSZORPCIÓ

TÍPUS **Egyfázisú**	FESZÜLTSÉG **230 V**
ZXm 2/30	4.0 A
ZXm 2/40	4.0 A

TÍPUS	TELJ. (P2)		Q	m^3/h	0	1.5	3	6	9	12	15	18	19.2	21	24
Egyfázisú	**kW**	**HP**		l/perc	**0**	**25**	**50**	**100**	**150**	**200**	**250**	**300**	**320**	**350**	**400**
ZXm 2/30	0.55	0.75	**H**	méter	13	12.5	11.8	10.6	9.3	7.6	5.8	3.3	2		
ZXm 2/40	0.55	0.75			11.5	11	10.6	9.8	9.2	8.2	7.2	5.7	5.2	4	2

Q = Szállított mennyiség **H** =Teljes manometrikus emelőmagasság

Jelleggörbe tolerencia az EN ISO 9906 Grado 3B szerint

FELÉPÍTÉSI JELLEMZŐK

1	**Szivattyúház**	Üvegszállal megerősített technopolimér, menetes csatlakozóval ellátva ISO 228/1 (5 év garancia)
2	**Talpak**	Üvegszállal megerősített technopolimér
3	**Járókerék**	Vortex típusú üvegszállal megerősített technopolimér
4	**Motortartó**	Rozsdamentes acél **AISI 304**
5	**Motorház fedél**	Rozsdamentes acél **AISI 304**
6	**Motortengely**	Rozsdamentes acél **AISI 431**

7 Kettős tengelytömítés közbeiktatott olajkamrával

Tömítés	Tengely	Pozíció	Anyagok
MG1-14D SIC	Ø 14 mm	Motor oldal	SiC / Grafit / NBR
		Szivattyú oldal	SiC / SiC / NBR

8 Kondenzátor

9 Elektromos motor

Egyfázisú 230 V - 50 Hz
a tekercselésbe beépített hőkioldós védelemmel

– Szigetelés: F osztály

– Védelem: IP X8

10 Tápvezeték

"H07 RN-F" típus Schuko villásdugóval

※ 5 méter standard hosszúságú

11 Külső úszókapcsoló

12 Billenőszerkezet az úszókábelhez

Szabadalmazási szám n° IT0001428923

13 Tápvezeték feszültségmentesítés

Szabadalmazási számn° EP2313658

14 TömlőcsatlakozóØ 50 mm (szerepel a kínálatban)

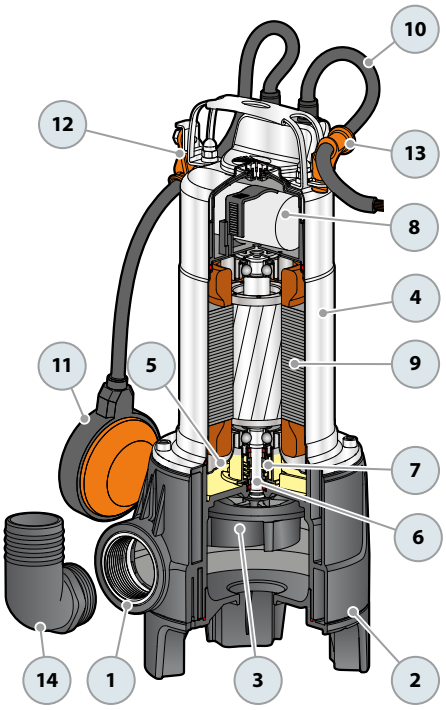

MÉRETEK ÉS SÚLYOK

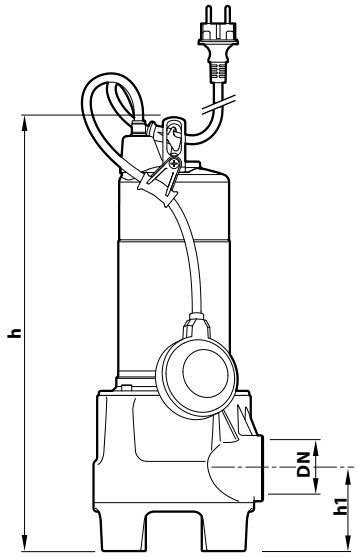

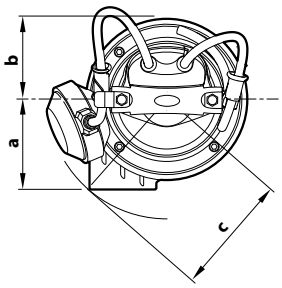

Tipikus telepítés

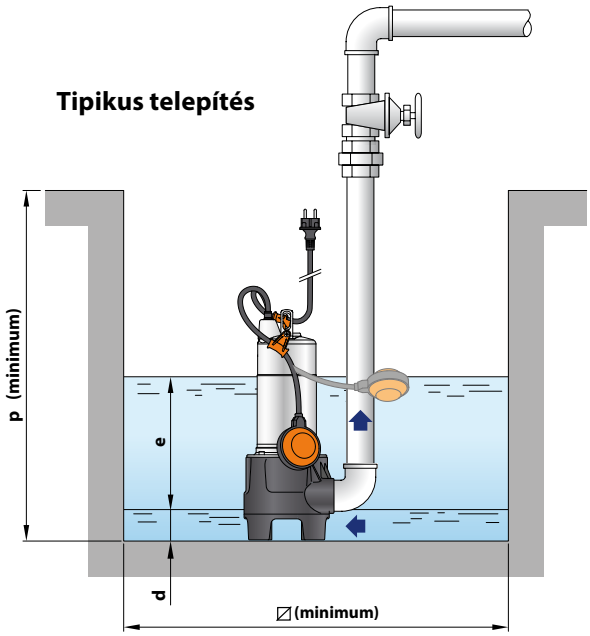

TÍPUS **Egyfázisú**	CSATL. **DN**	Szilárd anyag.	MÉRETEK mm a	b	c	h	h1	d	e	p	⧄	kg 1~
ZXm 2/30	**1½"**	**Ø 30 mm**	90	81	118	412	73	50	szabályozható	500	500	10.8
ZXm 2/40		**Ø 40 mm**				422	83					10.8

RAKLAPOZÁS szivattyúk darabszáma
54
54

Szennyezett vízhez | Háztartási használat | Lakossági használat

TELJESÍTMÉNY TARTOMÁNY

- Szállítási teljesítmény **400 l/perc-ig** (24 m³/h)
- Emelési magasság **13 m-ig**

ÜZEMBE HELYEZÉS ÉS HASZNÁLAT

A ZX2-GM szivattyúk erősen szennyezett vízhez ajánlottak, háztartási és lakossági használatra egyaránt, a szennyezett víz kiürítésére még nagyon kis helyiségekben is.

※ A VORTEX járókerék akár **40 mm** átmérőjű szilárd anyagok szivattyúzását is lehetővé teszi, és biztonságos működést biztosít az eltömődés ellen.

KIVITELEZÉS

Az elektromos szivattyúk a következő eszközökkel vannak felszerelve:

※ függőleges mágneses úszókapcsoló (szabályozható)
※ tömlőcsatlakozás **Ø 50 mm**
※ **5 m-es tápvezeték**

HASZNÁLATI KORLÁTOK

- Merülési mélység 5 m-ig a víz szintje alá(megfelelő hosszúságú tápvezetékkel)
- Folyadékhőmérséklet **+40 °C** -ig
- Lebegő szilárd szennyeződések áteresztése:
  – **Ø 30 mm**-ig a ZXm 2/30-GM esetében
  – **Ø 40 mm**-ig a ZXm 2/40-GM esetében
- **Folyamatos üzemmód esetén min. merülési mélység**
  – 265 mm a ZXm 2/30-GM esetében
  – 275 mm a ZXm 2/40-GM esetében

MEGRENDELHETŐ VÁLTOZATOK

※ Elektromos szivattyúk 10 méteres tápvezetékkel
※ Eltérő feszültség vagy 60 Hz frekvencia

GÖRBÉK ÉS TELJESÍTMÉNYADATOK 50 Hz

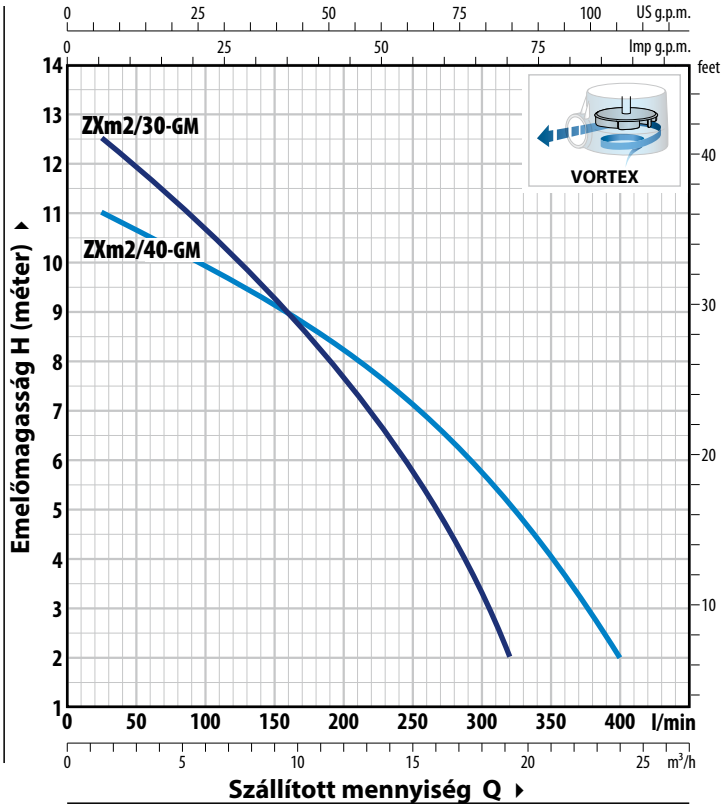

ABSZORPCIÓ

TÍPUS **Egyfázisú**	FESZÜLTSÉG **230 V**
ZXm 2/30-GM	4.0 A
ZXm 2/40-GM	4.0 A

TÍPUS	TELJ. (P2)		Q	m³/h	0	1.5	3	6	9	12	15	18	19.2	21	24
Egyfázisú	**kW**	**HP**		l/perc	**0**	**25**	**50**	**100**	**150**	**200**	**250**	**300**	**320**	**350**	**400**
ZXm 2/30-GM	0.55	0.75	**H**	méter	13	12.5	11.8	10.6	9.3	7.6	5.8	3.3	2		
ZXm 2/40-GM	0.55	0.75			11.5	11	10.6	9.8	9.2	8.2	7.2	5.7	5.2	4	2

Q = Szállított mennyiség **H** =Teljes manometrikus emelőmagasság

Jelleggörbe tolerencia az EN ISO 9906 Grado 3B szerint

FELÉPÍTÉSI JELLEMZŐK

1	**Szivattyúház**	Üvegszállal megerősített technopolimér, menetes csatlakozóval ellátva ISO 228/1 (5 év garancia)
2	**Talpak**	Üvegszállal megerősített technopolimér
3	**Járókerék**	Vortex típusú üvegszállal megerősített technopolimér
4	**Motortartó**	Rozsdamentes acél **AISI 304**
5	**Motorház fedél**	Rozsdamentes acél **AISI 304**
6	**Motortengely**	Rozsdamentes acél **AISI 431**
7	**Kettős tengelytömítés közbeiktatott olajkamrával**	

Tömítés	Tengely	Pozíció	Materiali
MG1-14D SIC	Ø 14 mm	Motor oldal	SiC / Grafi / NBR
		Szivattyú oldal	SiC / SiC / NBR

8	**Kondenzátor**	
9	**Elektromos motor** Egyfázisú 230 V - 50 Hz a tekercselésbe beépített hőkioldós védelemmel – Szigetelés: F osztály – Védelem: IP X8	
10	**Tápvezeték** "H07 RN-F" típus Schuko villásdugóval ※ 5 méter standard hosszúságú	
11	**Külső úszókapcsoló** Függőleges mágneses úszó (szabályozható)	
12	**Tömlőcsatlakozó** Ø 50 mm (szerepel a kínálatban)	

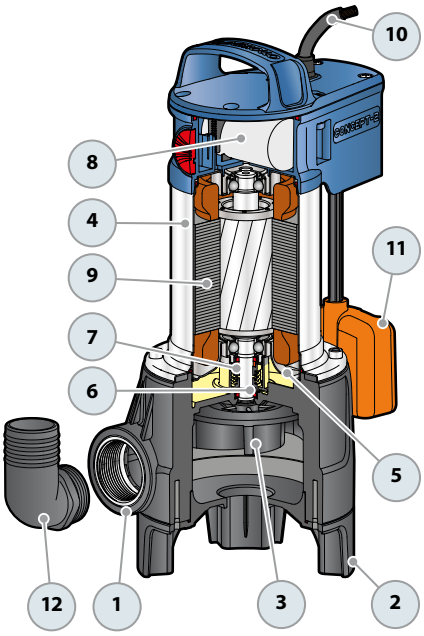

MÉRETEK ÉS SÚLYOK

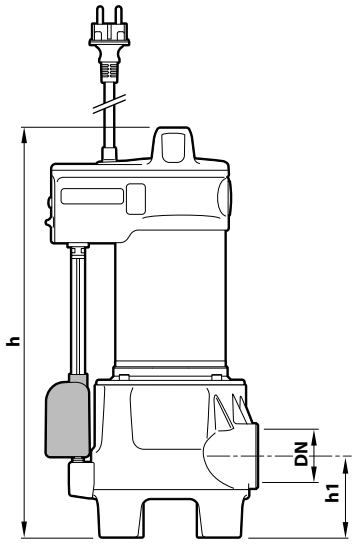

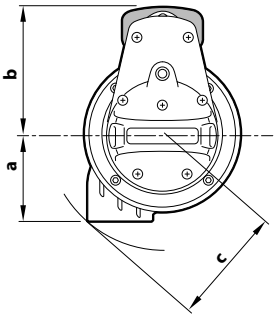

Tipikus telepítés

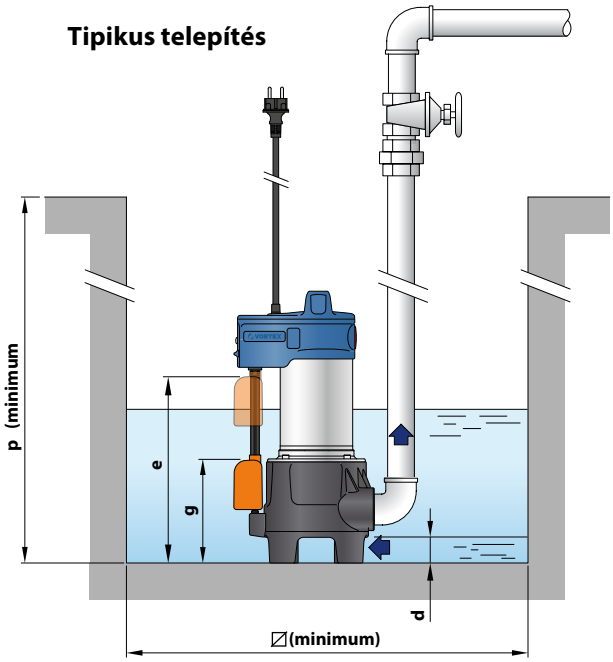

TÍPUS **Egyfázisú**	CSATL. **DN**	Szilárd anyag	MÉRETEK mm a	b	c	h	h1	d	g (szabályozható)	e	p	∅	kg 1~
ZXm 2/30-GM	**1½"**	**Ø 30 mm**	90	127	118	394	73	50	130	260	450	300	10.6
ZXm 2/40-GM		**Ø 40 mm**				404	83		140	270			10.6

RAKLAPOZÁS szivattyúk darabszáma
54
54

Szennyezett vízhez Háztartási használat

※ **A FAMILY egy innovatív és megbízható termék, rozsdamentes acélból készült.**

TELJESÍTMÉNY TARTOMÁNY

- Szállítási teljesítmény **220 l/perc-ig** (13.2 m^3/h)
- Emelési magasság **10 m-ig**

ÜZEMBE HELYEZÉS ÉS HASZNÁLAT

A FAMILY elektromos szivattyú a háztartási szennyvíz elvezetésére, a szennyezett víz kiürítésére ajánlott, akár 30 mm-es Ø-ig terjedő lebegő szilárd anyagok jelenlétében is. Kiemelkedik könnyű kezelhetőségével és megbízhatóságával az automatikus működésű, helyhez kötött berendezésekben.

KIVITELEZÉS

A következőkkel van felszerelve:

※ **5 m hosszúságú tápvezeték**
※ Külső úszókapcsoló
※ tömlőcsatlakozó

HASZNÁLATI KORLÁTOK

- **Merülési mélység legfeljebb 5 m-ig** (megfelelő hosszúságú tápvezetékkel)
- Folyadékhőmérséklet **+40 °C-ig**
- Lebegő szilárd szennyeződések áteresztése **Ø 30 mm-ig**
- **Folyamatos üzemmód esetén min. merülési mélység: 160 mm**

MEGRENDELHETŐ VÁLTOZATOK

※ Technopolimer járókerék (gazdaságos)
※ Szivattyú **10 m**-es tápvezetékkel
※ Eltérő feszültség vagy 60 Hz frekvencia

SZABADALMAK- VÉDJEGYEK- MODELLEK

- Szabadalmazási szám n° IT0001428923

GÖRBÉK ÉS TELJESÍTMÉNYADATOK 50 Hz

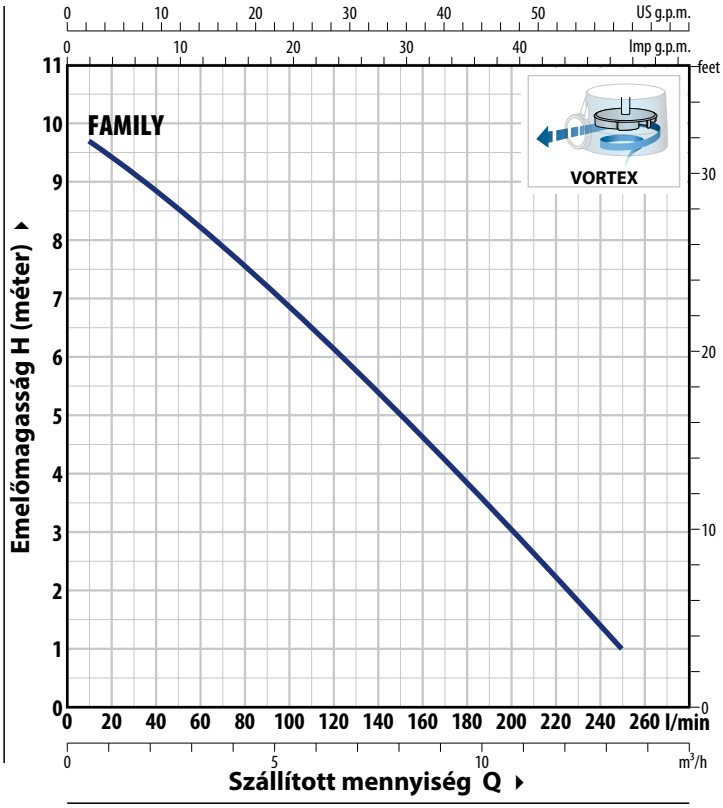

ABSZORPCIÓ

TÍPUS	FESZÜLTSÉG
Egyfázisú	**230 V**
FAMILY	3.0 A

TÍPUS Egyfázisú	TELJ. (P2) kW	HP	Q	m³/h	0	0.6	1.2	2.4	3.6	4.8	6	7.2	9	10.8	12	13.2
				l/perc	**0**	**10**	**20**	**40**	**60**	**80**	**100**	**120**	**150**	**180**	**200**	**220**
FAMILY	0.50	0.70	**H**	méter	10	9.7	9.4	9	8.2	7.6	7	6	5	3.7	3	2

Q = Szállított mennyiség **H** =Teljes manometrikus emelőmagasság

Jelleggörbe tolerencia az EN ISO 9906 Grado 3B szerint

FELÉPÍTÉSI JELLEMZŐK

1	**Szivattyúház**	Rozsdamentes acél AISI 304, menetes csatlakozóval ellátva ISO 228/1
2	**Talpak**	Rozsdamentes acél **AISI 304**
3	**Járókerék**	**VORTEX típusú, rozsdamentes acél AISI 304**
4	**Motortartó**	Rozsdamentes acél **AISI 304**
5	**Motortengely**	Rozsdamentes acél **AISI 431**
6	**Kettős tengelytömítés közbeiktatott olajkamrával**	
	Tömítés	Tengely / Anyagok
	STA-12R	Ø 12 mm / Kerámia / Grafit /NBR
	Tömítőgyűrű	Ø 12 x Ø 19 x H 5 mm
7	**Kondenzátor**	
8	**Elektromos motor**	
	Egyfázisú 230 V - 50 Hz a tekercselésbe beépített hőkioldós védelemmel – Szigetelés: F osztály – Védelem: IP X8	
9	**Tápvezeték**	
	"H07 RN-F" típusú Schuko villásdugóval ※ 5 méter standard hosszúságú	
10	**Külső úszókapcsoló**	
11	**Billenőszerkezet az úszókábelhez**	
	Szabadalmazási szám n° IT0001428923	
12	**Tömlőcsatl**akozó(szerepel a kínálatban)	
	Ø 50 mm	

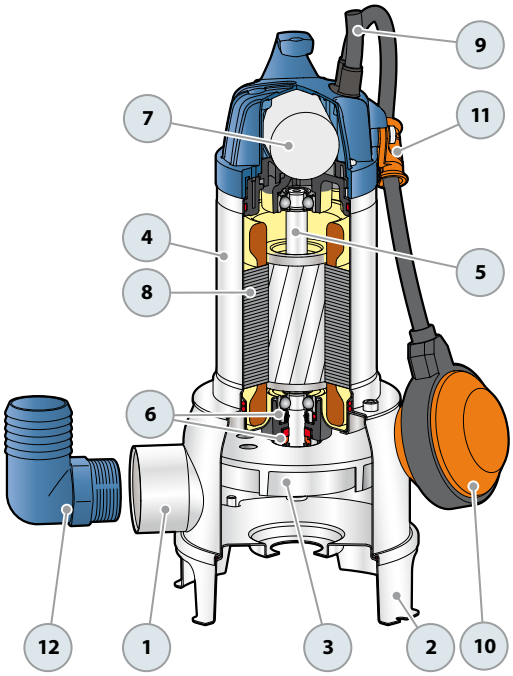

MÉRETEK ÉS SÚLYOK

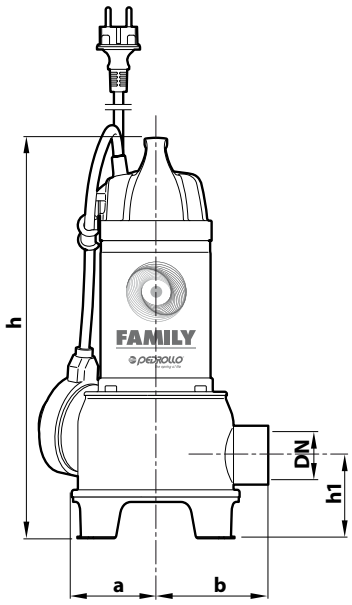

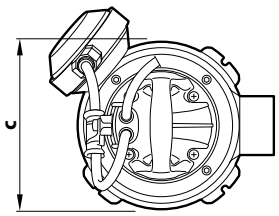

Tipikus telepítés

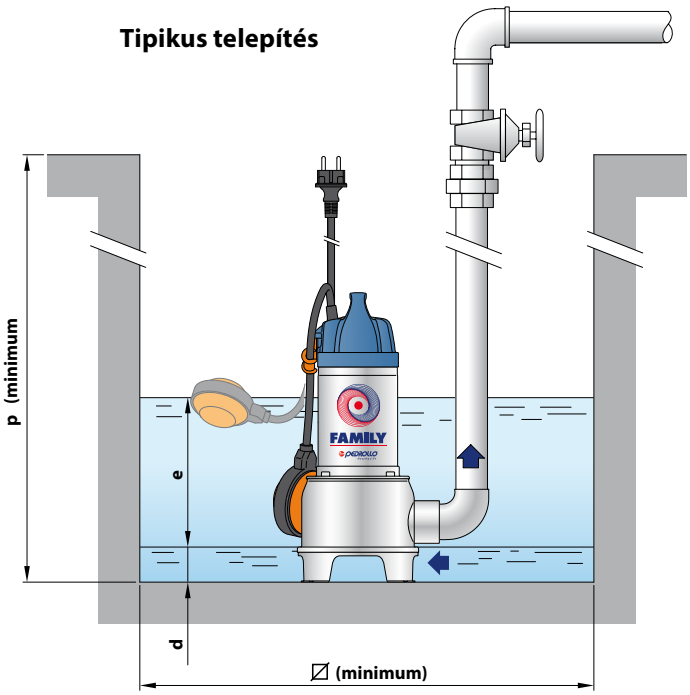

TÍPUS **Egyfázisú**	CSATL. **DN**	Szilárd anyag	MÉRETEK mm a	b	c	h	h1	d	e	p	∅	kg 1~	RAKLAPOZÁS szivattyúk darabszáma
FAMILY	**1½"**	**Ø 30 mm**	70	93	140	333	68	40	szabályozható	450	450	7.0	96

ZXm 1 Elektromos merülőszivattyú VORTEX

Szennyezett vízhez Háztartási használat

TELJESÍTMÉNY TARTOMÁNY

- Szállítási teljesítmény **400 l/perc-ig** (24 m³/h)
- Emelési magasság **11 m-ig**

ÜZEMBE HELYEZÉS ÉS HASZNÁLAT

A ZX szivattyúk a háztartásban történő vízmentesítésére készültek, alkalmasak legfeljebb Ø 40 mm átmérőjű lebegő szilárd részeket tartalmazó erősen szennyezett víz ürítésére. Egyszerű telepítésük és üzembiztonságuk alkalmassá teszi őket a rögzített telepítésre és automatikus üzemmódra.

KIVITELEZÉS

A következőkkel van felszerelve:
※ **5 m** hosszúságú tápvezeték
※ Külső úszókapcsoló

HASZNÁLATI KORLÁTOK

- Merülési mélység **5 m** a víz szintje alá (megfelelő hosszúságú tápvezetékkel)
- Folyadékhőmérséklet **+40 °C**-ig
- Lebegő szilárd szennyeződések áteresztése **Ø 40 mm**
- Ürítési szint **50 mm** a fenéktől számítva
- **Folyamatos üzemmód esetén min. merülési mélység: 240 mm**

MEGRENDELHETŐ VÁLTOZATOK

※ Szivattyú 10m tápvezetékkel.
※ Eltérő feszültség vagy 60 Hz frekvencia

GÖRBÉK ÉS TELJESÍTMÉNYADATOK 50 Hz

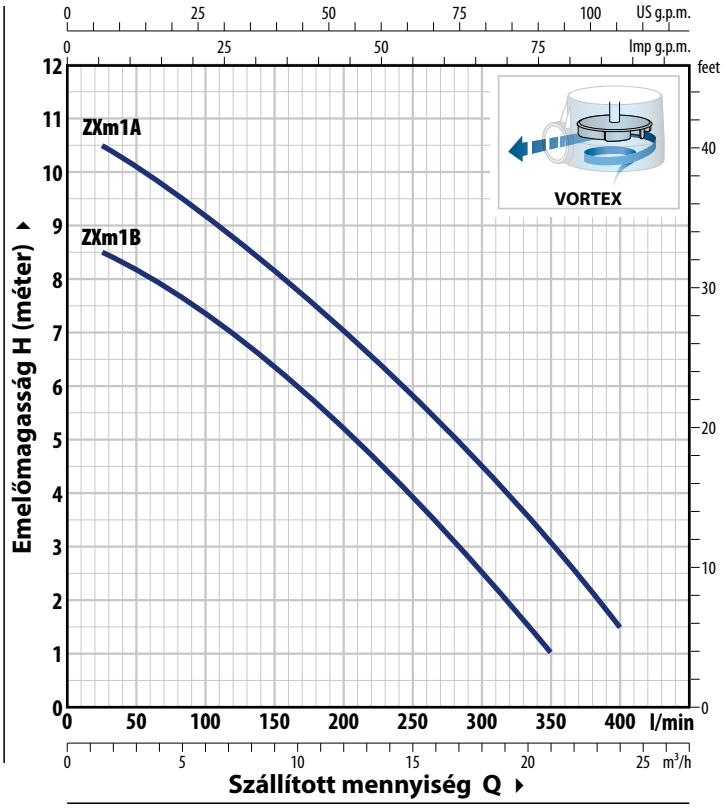

ABSZORPCIÓ

TÍPUS **Egyfázisú**	FESZÜLTSÉG **230 V**
ZXm 1B/40	3.3 A
ZXm 1A/40	4.5 A

TÍPUS	TELJ. (P2)		Q m³/h	0	1.5	3.0	4.5	6.0	9.0	12.0	15.0	18.0	21.0	24.0
Egyfázisú	**kW**	**HP**	l/perc	**0**	**25**	**50**	**75**	**100**	**150**	**200**	**250**	**300**	**350**	**400**
ZXm 1B/40	0.50	0.70	**H** méter	9	8.5	8.3	8	7.5	6.5	5.2	4	2.5	1	
ZXm 1A/40	0.60	0.85		11	10.5	10	9.5	9.2	8.2	7	5.7	4.3	2.8	1.5

Q = Szállított mennyiség **H** =Teljes manometrikus emelőmagasság

Jelleggörbe tolerencia az EN ISO 9906 Grado 3B szerint

FELÉPÍTÉSI JELLEMZŐK

1	**Szivattyúház**	Öntvény, menetes csatlakozóval ellátva ISO 228/1
2	**Talpak**	Rozsdamentes acél **AISI 304**
3	**Járókerék**	VORTEX típusú, technopolimer
4	**Motor burkolat**	Rozsdamentes acél **AISI 304**
5	**Motortartó**	Acél
6	**Motortengely**	Rozsdamentes acél **AISI 431**
7	**Kettős tengelytömítés közbeiktatott olajkamrával**	

Tömítés	Tengely	Anyagok
STA-12R	Ø 12 mm	Kerámia / Grafit / NBR
Tömítőgyűrű	Ø 12 x Ø 22 x H 6 mm	

8	**Kondenzátor**	
9	**Elektromos motor**	Egyfázisú 230 V - 50 Hz a tekercselésbe beépített hőkioldós védelemmel Szigetelés: F osztály – Védelem: IP X8
10	**Tápvezeték**	'H07 RN-F' típus Schuko villásdugóval ※ 5 méter standard hosszúságú
11	**Külső úszókapcsoló**	
12	**Tömlőcsatl**akozó(szerepel a kínálatban) Ø 50 mm	

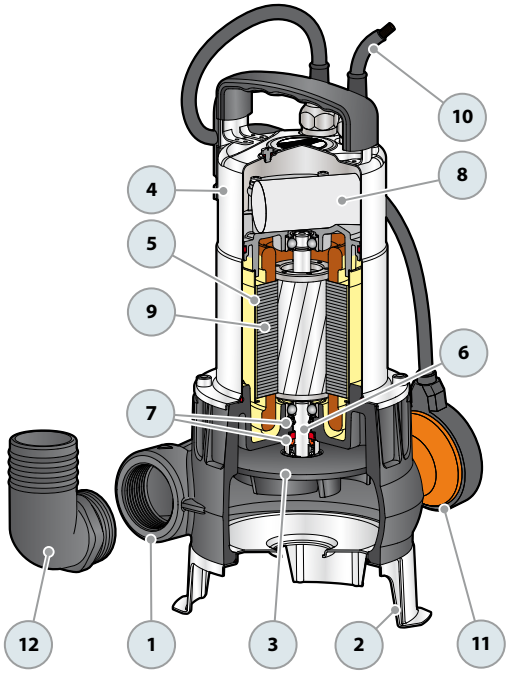

MÉRETEK ÉS SÚLYOK

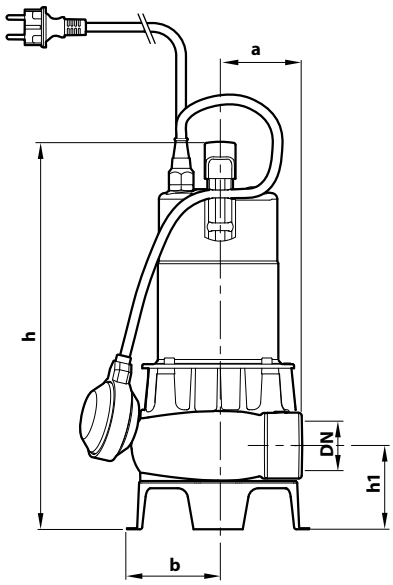

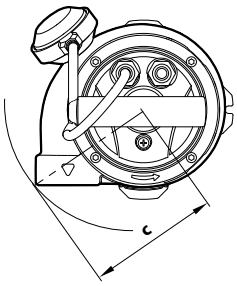

Tipikus telepítés

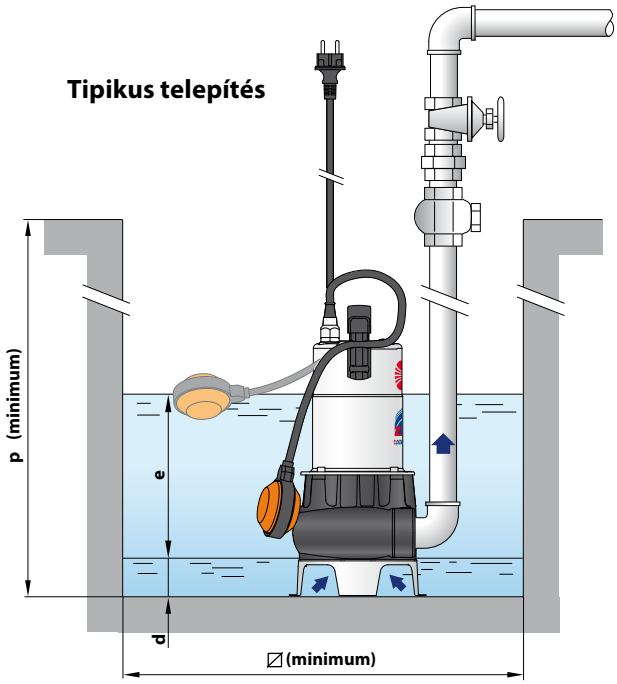

TÍPUS **Egyfázisú**	CSATL. **DN**	Szilárd anyag	MÉRETEK mm a	b	c	h	h1	d	e	p	⧄	kg 1~	RAKLAPOZÁS szivattyúk darabszáma
ZXm 1B/40	**1½"**	**Ø 40 mm**	75	89	130	378	82	50	szabályozható	450	450	11.6	60
ZXm 1A/40												12.0	60

Erősen szennyezett vízhez
Háztartási használat
Lakossági használat
Ipari használat

※ Ha a munkakörülmények és a teljesítmény követelmények megterhelővé válnak, a megfelelő szivattyú a VX

TELJESÍTMÉNY TARTOMÁNY

- Szállítási teljesítmény **750 l/perc-ig** (45 m³/h)
- Emelési magasság **15.5 m-ig**

ÜZEMBE HELYEZÉS ÉS HASZNÁLAT

A VX elektromos szivattyúkat a megbízhatóság jellemzi, különösen az automatikus működésű, helyhez kötött berendezésekben.

A VX háztartási, lakossági és ipari alkalmazásra ajánlottak minden olyan esetben, amikor a víz Ø 50 mm átmérőnél nem nagyobb lebegő szilárd részeket is tartalmaz, például talajvíz, felszíni víz, erősen szennyezett víz.

Használatuk javasolt elöntött helyiségek, pincék, mélygarázsok, autómosók vízmentesítésére, háztartási szennyvíztárolók, hígtrágya gyűjtőmedencék ürítésére.

※ A VORTEX járókerék akár **50 mm** átmérőjű szilárd anyagok szivattyúzását is lehetővé teszi, és biztonságos működést biztosít az eltömődés ellen.

KIVITELEZÉS

※ Tápvezeték hosszúsága:
- **5 m** a VX 8 e VX 10 esetében
- **10 m** a VX 15 e VX 20 esetében

※ Külső úszókapcsoló az egyfázisú változatok esetén

HASZNÁLATI KORLÁTOK

- Merülési mélység 5 m a víz szintje alá (megfelelő hosszúságú tápvezetékkel)
- Folyadékhőmérséklet **+40 °C** -ig
- Lebegő szilárd szennyeződések áteresztése:
  - **Ø 40 mm**-ig a VX /35 esetében
  - **Ø 50 mm**-ig a VX /50 esetében
- **Folyamatos üzemmód esetén min. merülési mélység:**
  - **290 mm a VX 8 e VX 10 esetében**
  - **330 mm a VX 15 esetében**
  - **360 mm a VX 20 esetében**

MEGRENDELHETŐ VÁLTOZATOK

※ Szivattyú 10m-es tápvezetékkel a VX 8 és a VX 10 esetében

※ Eltérő feszültség vagy 60 Hz frerkvencia

SZABADALMAK- VÉDJEGYEK- MODELLEK

- Szabadalmazási szám n° EP2313658
- Szabadalmazási szám n° IT0001428923

GÖRBÉK ÉS TELJESÍTMÉNYADATOK

50 Hz

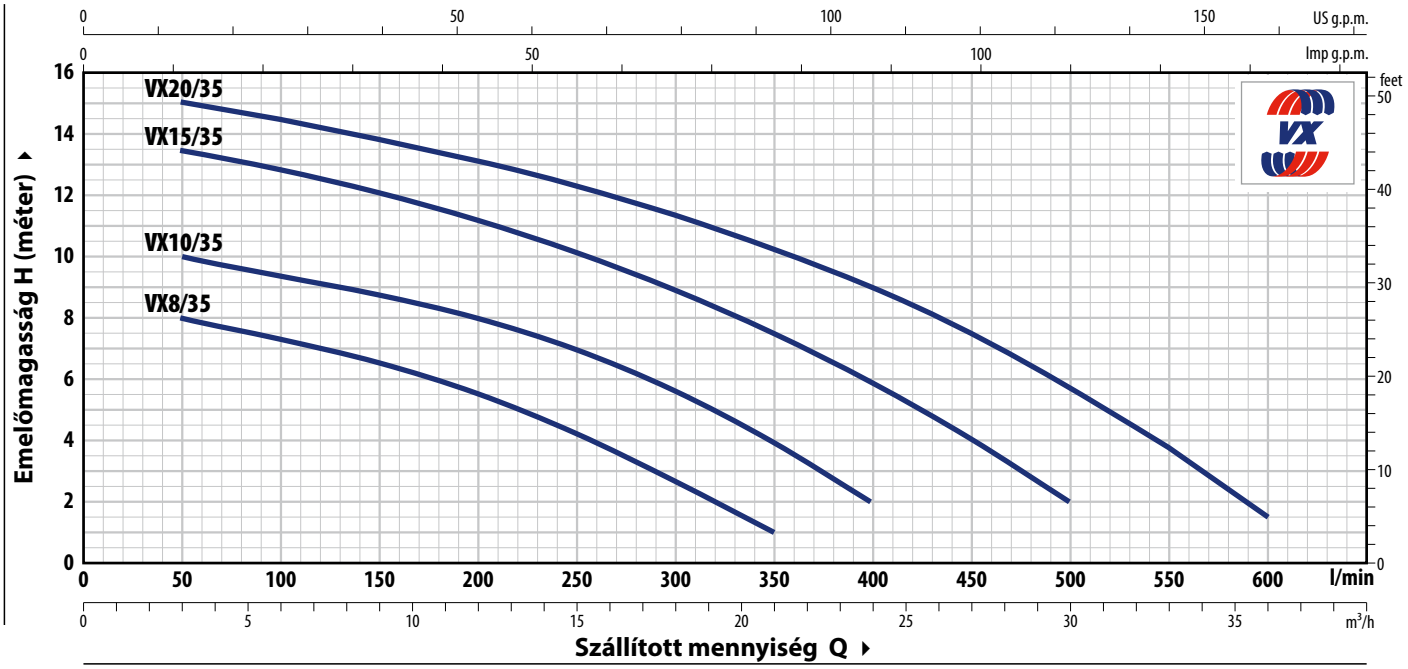

TÍPUS		TELJ. (P2)		Q m³/h	0	3	6	12	18	21	24	27	30	33	36
Egyfázisú	Háromfázisú	kW	HP	Q l/perc	**0**	**50**	**100**	**200**	**300**	**350**	**400**	**450**	**500**	**550**	**600**
VXm 8/35	VX 8/35	0.55	0.75	H méter	9	8	7.5	5.5	2.7	1					
VXm 10/35	VX 10/35	0.75	1		11	10	9.5	8	5.7	4	2				
VXm 15/35	VX 15/35	1.1	1.5		14	13.5	12.8	11.2	9	7.7	6	4	2		
VXm 20/35	VX 20/35	1.5	2		15.5	15	14.5	13	11.5	10.3	9	7.5	5.8	3.8	1.5

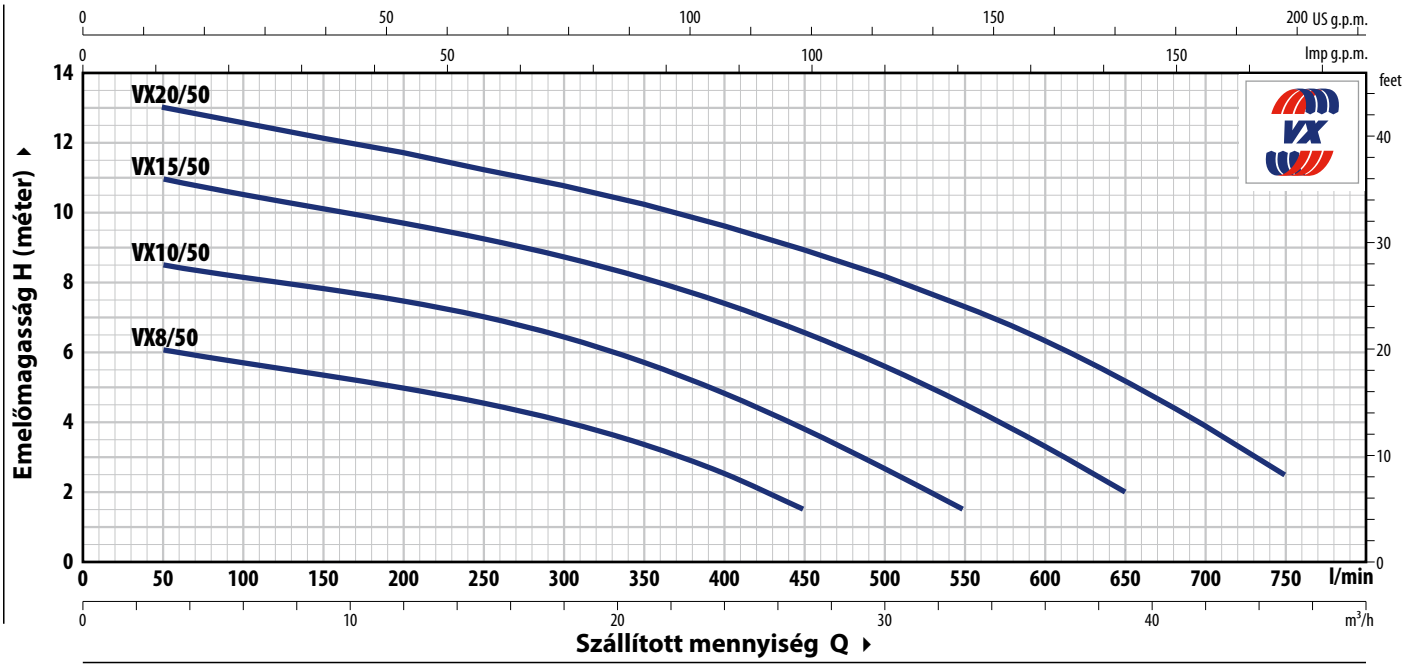

TÍPUS		TELJ. (P2)		Q m³/h	0	3	6	12	18	24	27	30	33	36	39	45
Egyfázisú	Háromfázisú	kW	HP	Q l/perc	**0**	**50**	**100**	**200**	**300**	**400**	**450**	**500**	**550**	**600**	**650**	**750**
VXm 8/50	VX 8/50	0.55	0.75	H méter	6.5	6	5.8	5	4	2.5	1.5					
VXm 10/50	VX 10/50	0.75	1		9	8.5	8.2	7.5	6.5	5	3.8	2.5	1.5			
VXm 15/50	VX 15/50	1.1	1.5		11.5	11	10.5	9.8	8.7	7.5	6.5	5.5	4.5	3.5	2	
VXm 20/50	VX 20/50	1.5	2		13.5	13	12.5	11.5	10.7	9.5	9	8	7.5	6.5	5	2.5

Q = Szállított mennyiség **H** =Teljes manometrikus emelőmagasság

Jelleggörbe tolerencia az EN ISO 9906 Grado 3B szerint

ABSZORPCIÓ

TÍPUS **Egyfázisú**	FESZÜLTSÉG **230 V**
VXm 8/35	4.3 A
VXm 10/35	5.5 A
VXm 15/35	7.0 A
VXm 20/35	9.6 A
VXm 8/50	4.3 A
VXm 10/50	5.5 A
VXm 15/50	7.0 A
VXm 20/50	9.6 A

TÍPUS **Háromfázisú**	FESZÜLTSÉG **400 V**
VX 8/35	1.6 A
VX 10/35	2.2 A
VX 15/35	2.7 A
VX 20/35	3.7 A
VX 8/50	1.6 A
VX 10/50	2.2 A
VX 15/50	2.7 A
VX 20/50	3.7 A

MÉRETEK ÉS SÚLYOK

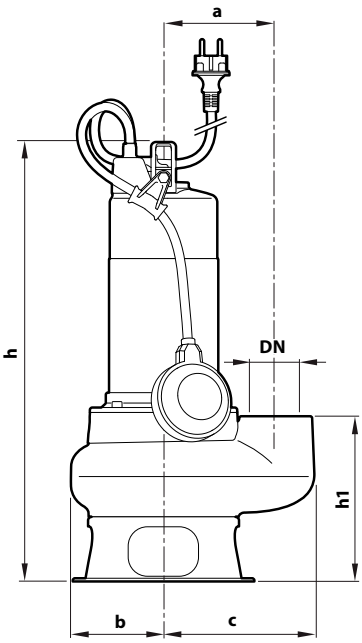

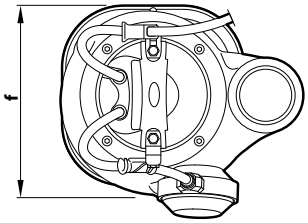

Tipikus telepítés

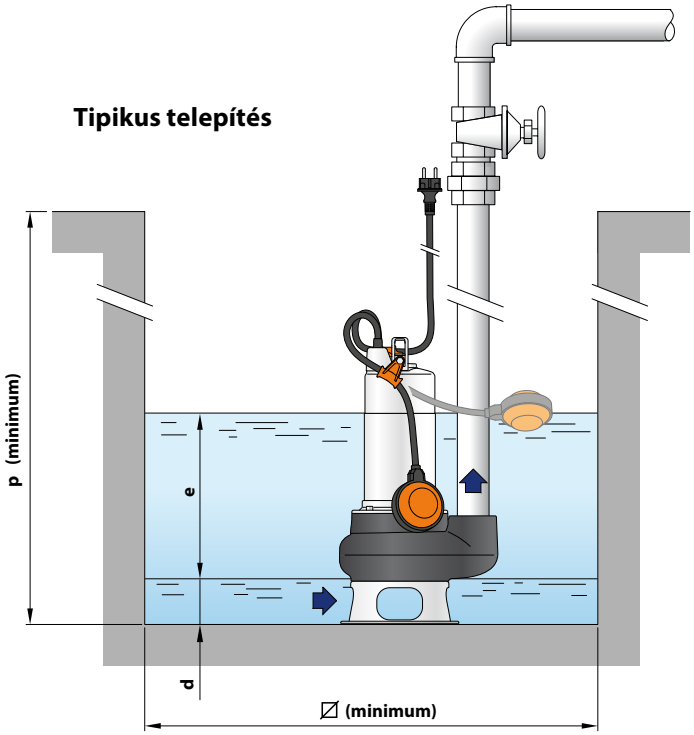

TÍPUS **Egyfázisú**	**Háromfázisú**	CSATL. **DN**	Szilárd anyag	MÉRETEK mm a	b	c	f	h	h1	d	e	p	∅	kg 1~	3~
VXm 8/35	**VX 8/35**	**1½"**	**Ø 40 mm**	115	95	148	200	425	158	55	szabályozható	500	500	13.7	12.6
VXm 10/35	**VX 10/35**							440						15.2	14.0
VXm 15/35	**VX 15/35**							473						18.0	16.4
VXm 20/35	**VX 20/35**							503						20.2	18.0
VXm 8/50	**VX 8/50**	**2"**	**Ø 50 mm**	115	95	155	200	436	169	60				14.2	13.1
VXm 10/50	**VX 10/50**							451						15.7	14.5
VXm 15/50	**VX 15/50**							484						18.5	16.9
VXm 20/50	**VX 20/50**							514						20.7	18.5

RAKLAPOZÁS

TÍPUS **Egyfázisú**	**Háromfázisú**	GYÜJTŐFUVAROZÁSHOZ szivattyúk darabszáma
VXm 8/35	**VX 8/35**	45
VXm 10/35	**VX 10/35**	45
VXm 15/35	**VX 15/35**	30
VXm 20/35	**VX 20/35**	30
VXm 8/50	**VX 8/50**	45
VXm 10/50	**VX 10/50**	45
VXm 15/50	**VX 15/50**	30
VXm 20/50	**VX 20/50**	30

FELÉPÍTÉSI JELLEMZŐK

1	**Szivattyúház**	Kataforézises eljárással kezelt öntvény a fokozott korrózióállóság érdekében, menetes csatlakozóval ellátva ISO 228/1
2	**Talpak**	Rozsdamentes acél **AISI 304**
3	**Járókerék**	VORTEX típusú rozsdamentes acél AISI 304.
4	**Motortartó**	Rozsdamentes acél **AISI 304**
5	**Motorház fedél**	Rozsdamentes acél **AISI 304** a VX 8-10 esetében Kataforézises eljárással kezelt öntvény a VX 15-20 esetében
6	**Motortengely**	Rozsdamentes acél **AISI 431**

7 **Kettős tengelytömítés közbeiktatott olajkamrával**

Tömítés	Tengely	pozíció	Anyagok
MG1-14D SIC	Ø 14 mm	Motor oldal	Szilícium-karbid / Grafit / NBR
		Szivattyú oldal	Szilícium-karbid / Szilícium-karbid / NBR

8 **Kondenzátor** (csak az egyfázisú változatok esetében)

9 **Elektromos motor**

VXm: egyfázisú 230 V - 50 Hz
a tekercselésbe beépített hőkioldós védelemmel
VX: háromfázisú 400 V - 50 Hz

– Szigetelés: F osztály
– Védelem: IP X8

10 **Tápvezeték**

Epoxigyantával bevont tápvezeték mind a kábel belépési területén, mind, ahol a vezetékek kilépnek a burkolatból, a nedvesség és a víz behatolása elleni abszolút szigetelés érdekében.

"H07 RN-F" típus
(Schuko villásdugóval az egyfázisú változatok esetén)

※ 5 méter standard hosszúságú (10 méter a VX 15 és a VX 20 esetei-ben)

11 **Külső úszókapcsoló** (csak az egyfázisú változatok esetében)

12 **Billenőszerkezet az úszókábelhez**
(csak az egyfázisú változatok esetében)
Szabadalmazási szám n° IT0001428923

13 **Tápvezeték feszültségmentesítés**
Szabadalmazási számn° EP2313658

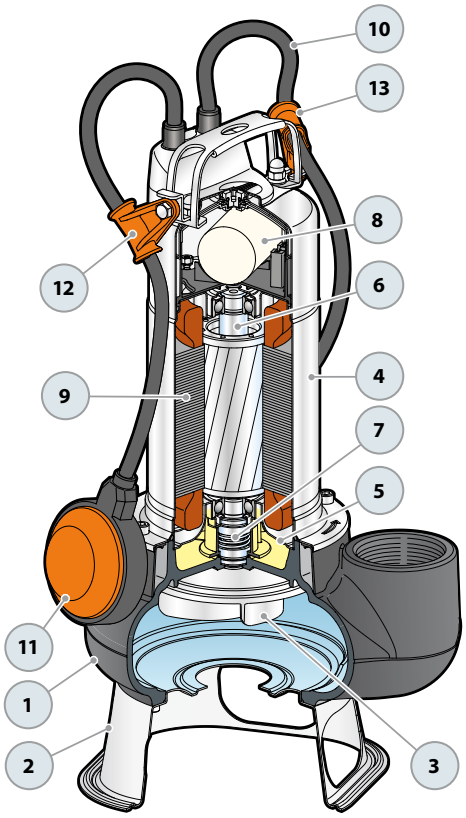

Erősen szennyezett vízhez
Háztartási használat
Lakossági használat
Ipari használat

※ **Amikor a munkakörülmények megterhelővé válnak és maximális teljesítményre van szükség, a megfelelő szivattyú a BC**

TELJESÍTMÉNY TARTOMÁNY

- Szállítási teljesítmény **850 l/perc-ig** (51 m^3/h)
- Emelési magasság **17 m-ig**

ÜZEMBE HELYEZÉS ÉS HASZNÁLAT

A BC merülőszivattyúk ajánlottak erősen szennyezett víz szivattyúzására és elvezetésére a háztartási és ipari szektorban.

Kétcsatornás rozsdamentes acél járókerékkel rendelkeznek, amely lehetővé teszi az ø 50 mm-nél nem nagyobb lebegő szilárd szennyeződéseket, rövid rostos anyagokat is tartalmazó víz szivattyúzását.

Javasoltak szennyvíz, talajvíz, saras víz elvezetésére nyaralókban és családi házakban

※ A kétcsatornás járókerék kiváló teljesítményt és magas energiahatékonyságot ér el, nagyobb nyomást fejleszt és **50 mm** átmérőjű szilárd anyagok szivattyúzását biztosítja. Mindenképpen a legjobb teljesítményű megoldás a szennyvízelvezetéshez.

KIVITELEZÉS

※ Tápvezeték hosszúsága:
- **5 m** a BC 10 esetében
- **10 m** a BC 15 és a BC 20 eseteiben

※ Külső úszókapcsoló az egyfázisú változatok esetén

HASZNÁLATI KORLÁTOK

- Merülési mélység 5 m a víz szintje alá (megfelelő hosszúságú tápvezetékkel)
- Folyadékhőmérséklet **+40 °C** -ig
- Lebegő szilárd szennyeződések áteresztése **Ø 50 mm-ig**
- **Folyamatos üzemmód esetén min. merülési mélység :**
  - **290 mm a BC 10/50 esetében**
  - **330 mm a BC 15/50 esetében**
  - **360 mm a BC 20/50 esetében**

MEGRENDELHETŐ VÁLTOZATOK

※ Szivattyú **10 m**-es tápvezetékkel a BC 10 esetében
※ Eltérő feszültség vagy 60 Hz frekvencia

SZABADALMAK- VÉDJEGYEK- MODELLEK

- Szabadalmazási szám n° EP2313658
- Szabadalmazási szám n° IT0001428923

GÖRBÉK ÉS TELJESÍTMÉNYADATOK

50 Hz

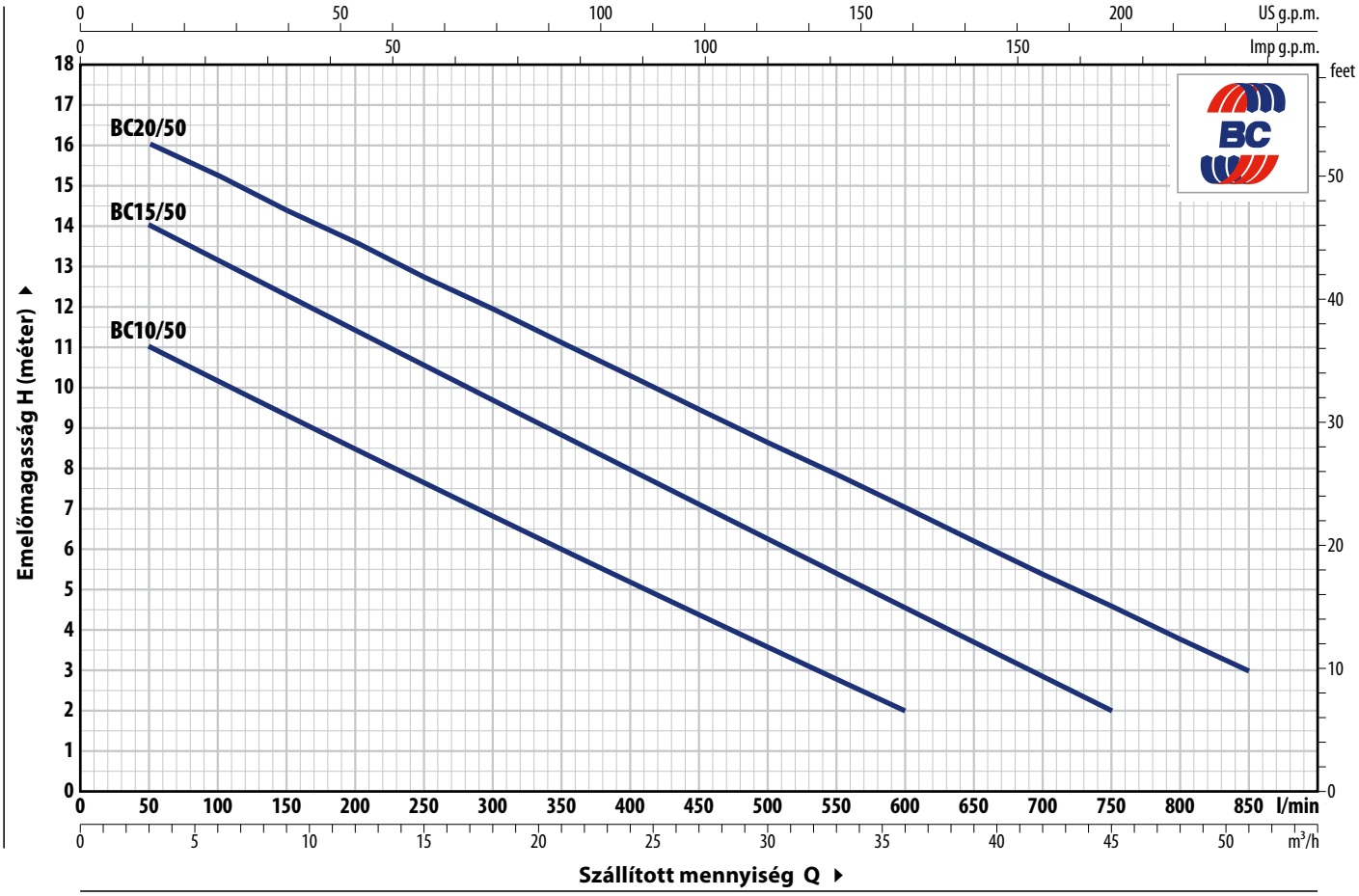

TÍPUS		TELJ. (P2)		Q m³/h	0	3	6	12	18	24	30	36	42	45	51
Egyfázisú	**Háromfázisú**	**kW**	**HP**	l/perc	**0**	**50**	**100**	**200**	**300**	**400**	**500**	**600**	**700**	**750**	**850**
BCm 10/50	**BC 10/50**	0.75	1		12	11	10	8.5	7	5	3.6	2			
BCm 15/50	**BC 15/50**	1.1	1.5	**H** méter	15	14	13	11.5	9.7	8	6.3	4.6	3	2	
BCm 20/50	**BC 20/50**	1.5	2		17	16	15.3	13.5	12	10.3	8.6	7.0	5.3	4.5	3

Q = Szállított mennyiség **H** =Teljes manometrikus emelőmagasság

Jelleggörbe tolerencia az EN ISO 9906 Grado 3B szerint

ABSZORPCIÓ

TÍPUS **Egyfázisú**	FESZÜLTSÉG **230 V**
BCm 10/50	5.5 A
BCm 15/50	8.0 A
BCm 20/50	10.0 A

TÍPUS **Háromfázisú**	FESZÜLTSÉG **400 V**
BC 10/50	2.2 A
BC 15/50	3.1 A
BC 20/50	3.9 A

MÉRETEK ÉS SÚLYOK

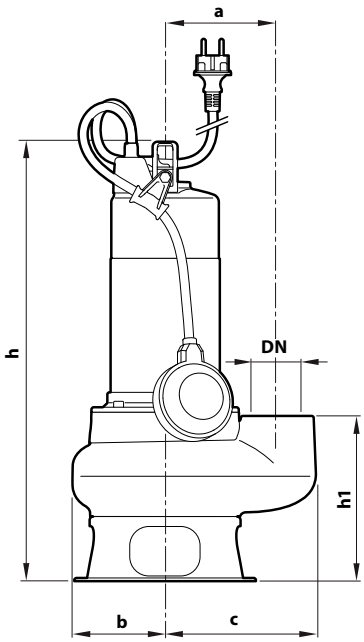

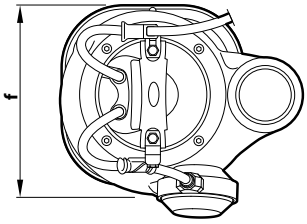

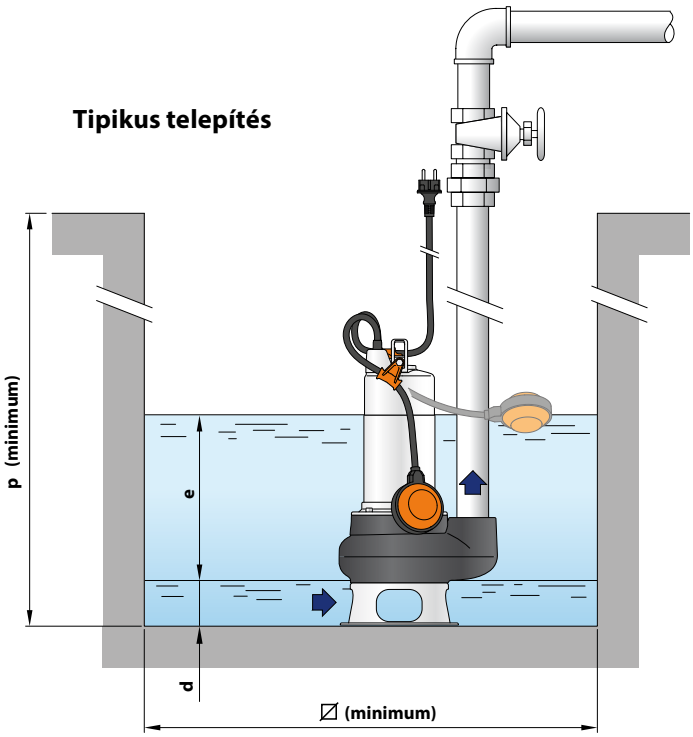

TÍPUS		CSATL.	Szilárd anyag	MÉRETEK mm										kg	
Egyfázisú	**Háromfázisú**	**DN**		a	b	c	f	h	h1	d	e	p	∅	1~	3~
BCm 10/50	**BC 10/50**							451						16.2	15.0
BCm 15/50	**BC 15/50**	**2"**	**Ø 50 mm**	115	95	155	200	484	169	60	szabályozható	500	500	18.8	17.2
BCm 20/50	**BC 20/50**							514						21.0	18.8

RAKLAPOZÁS

TÍPUS		GYÜJTŐFUVAROZÁSHOZ
Egyfázisú	**Háromfázisú**	szivattyúk darabszáma
BCm 10/50	**BC 10/50**	45
BCm 15/50	**BC 15/50**	30
BCm 20/50	**BC 20/50**	30

FELÉPÍTÉSI JELLEMZŐK

1	**Szivattyúház**	Kataforézises eljárással kezelt öntvény, menetes csatlakozóval ellátva ISO 228/1
2	**Talpak**	Rozsdamentes acél **AISI 304**
3	**Járókerék**	KÉTCSATORNÁS típusú, AISI 304 rozsdamentes acél alapanyagból precíziós viaszöntéssel.
4	**Motortartó**	Rozsdamentes acél **AISI 304**
5	**Motorház fedél**	Rozsdamentes acél **AISI 304** a BC 10/50 esetében Öntvény katafórikus kezeléssel BC 15/50, BC 20/50 esetében
6	**Motortengely**	Rozsdamentes acél **AISI 431**

7 **Kettős tengelytömítés közbeiktatott olajkamrával**

Tömítés	Tengely	Pozíció	Anyagok
MG1-14D SIC	Ø 14 mm	Motor oldal	Szilícium-karbid / Grafit / NBR
		Szivattyú oldal	Szilícium-karbid / Szilícium-karbid / NBR

8 **Kondenzátor** (csak az egyfázisú változatok esetében)

9 **Elektromos motor**

BCm: egyfázisú 230 V - 50 Hz
a tekercselésbe beépített termikus védelemmel
BC: háromfázisú 400 V - 50 Hz
– Szigetelés: F osztály
– Védelem: IP X8

10 **Tápvezeték**

Epoxigyantával bevont tápvezeték mind a kábel belépési területén, mind, ahol a vezetékek kilépnek a burkolatból, a nedvesség és a víz behatolása elleni abszolút szigetelés érdekében.

"H07 RN-F" típus
(Schuko villásdugóval az egyfázisú változatok esetén)

※ 5 méter standard hosszúság (10 méter a BC 15 és a BC 20 eseteiben)

11 **Külső úszókapcsoló** (csak az egyfázisú változatok esetében)

12 **Billenőszerkezet az úszókábelhez**
(csak az egyfázisú változatok esetében)
Szabadalmazási szám n° IT0001428923

13 **Tápvezeték feszültségmentesítés**
Szabadalmazási szám n° EP2313658

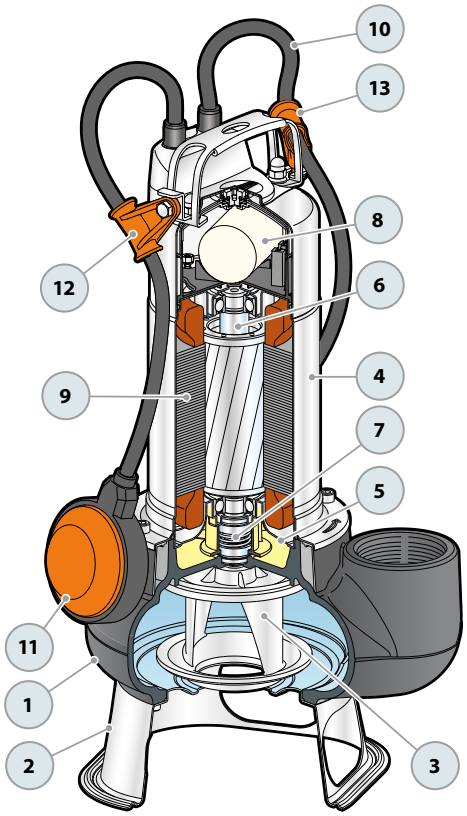

Tiszta vízhez

Háztartási használat

Lakossági használat

※ **A kiváló teljesítmény és a megbízhatóság a kiváló minőségű anyagok és a robusztusság eredménye.**

TELJESÍTMÉNY TARTOMÁNY

- Szállítási teljesítmény **650 l/perc-ig** (39 m³/h)
- Emelési magasság **14 m-ig**

ÜZEMBE HELYEZÉS ÉS HASZNÁLAT

VXC sorozat szivattyúinak gyártásánál jelentős vastagságú öntvényt használnak, melyet a nagyfokú szilárdság és kopásállóság jellemez, valamint VORTEX típusú járókerékkel vannak ellátva. Öntvényből készültek, rendkívüli szilárdsággal és kopásállósággal bírnak, ezért különösen alkalmasak folyamatos üzemű berendezésekhez. Javasoltak a lebegő szilárd részeket tartalmazó szennyvíz, iszapos víz, erősen szennyezett vízhez.

KIVITELEZÉS

※ 10 méter hosszúságú tápvezeték
※ Külső úszókapcsoló az egyfázisú változatok esetén

HASZNÁLATI KORLÁTOK

- Merülési mélység 10 m a víz szintje alá (megfelelő hosszúságú tápvezetékkel)
- Folyadékhőmérséklet **+40 °C** -ig
- Lebegő szilárd szennyeződések áteresztése:
  – **Ø 40 mm** a VXC /35 esetében
  – **Ø 50 mm** a VXC /45 esetében
- **Minimális merülési mélység folyamatos üzemeléshez: 305 mm**

MEGRENDELHETŐ VÁLTOZATOK

※ Eltérő feszültség vagy 60 Hz frekvencia

SZABADALMAK- VÉDJEGYEK- MODELLEK

- Szabadalmazási szám n° IT0001428923
- Regisztrált közösségi formatervezési minta n° 002501486-0003

GÖRBÉK ÉS TELJESÍTMÉNYADATOK

50 Hz

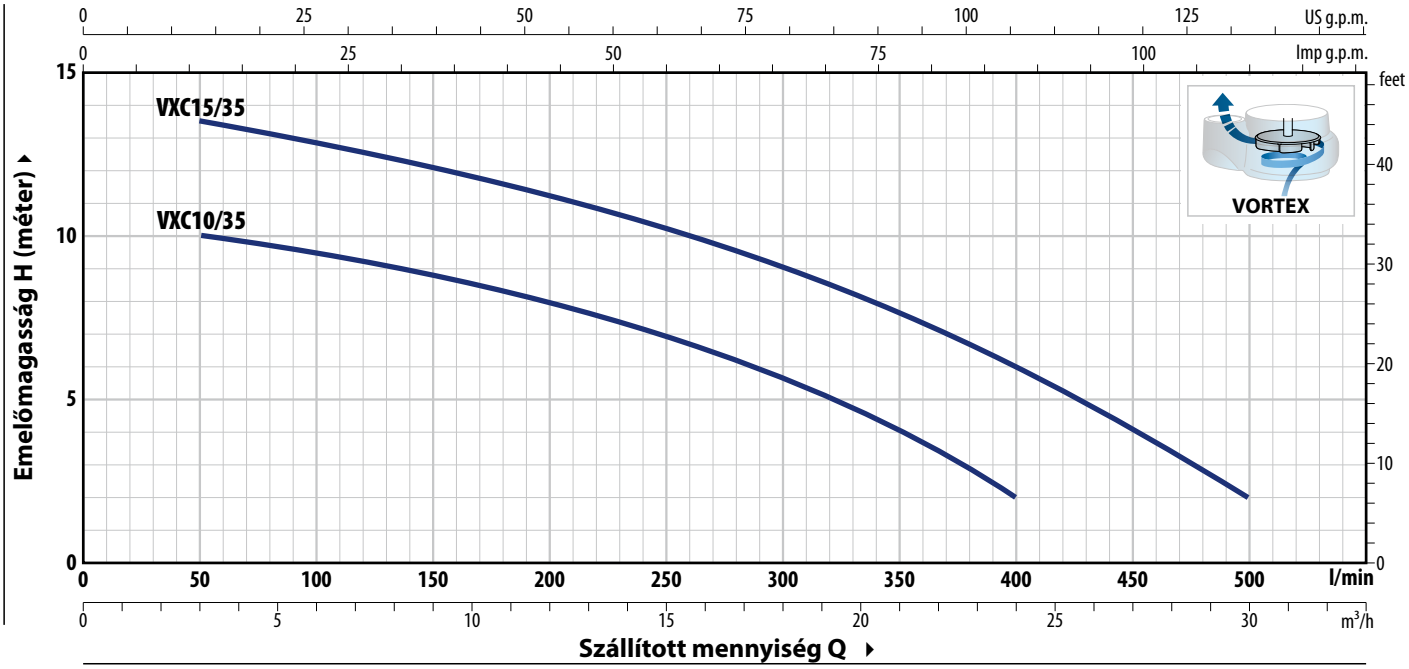

TÍPUS		TELJ. (P2)		Q m³/h	0	3	6	12	18	21	24	27	30
Egyfázisú	Háromfázisú	kW	HP	Q l/perc	**0**	**50**	**100**	**200**	**300**	**350**	**400**	**450**	**500**
VXCm 10/35	VXC 10/35	0.75	1	H méter	11	10	9.5	8	5.7	4	2		
VXCm 15/35	VXC 15/35	1.1	1.5		14	13.5	12.8	11.2	9	7.7	6	4	2

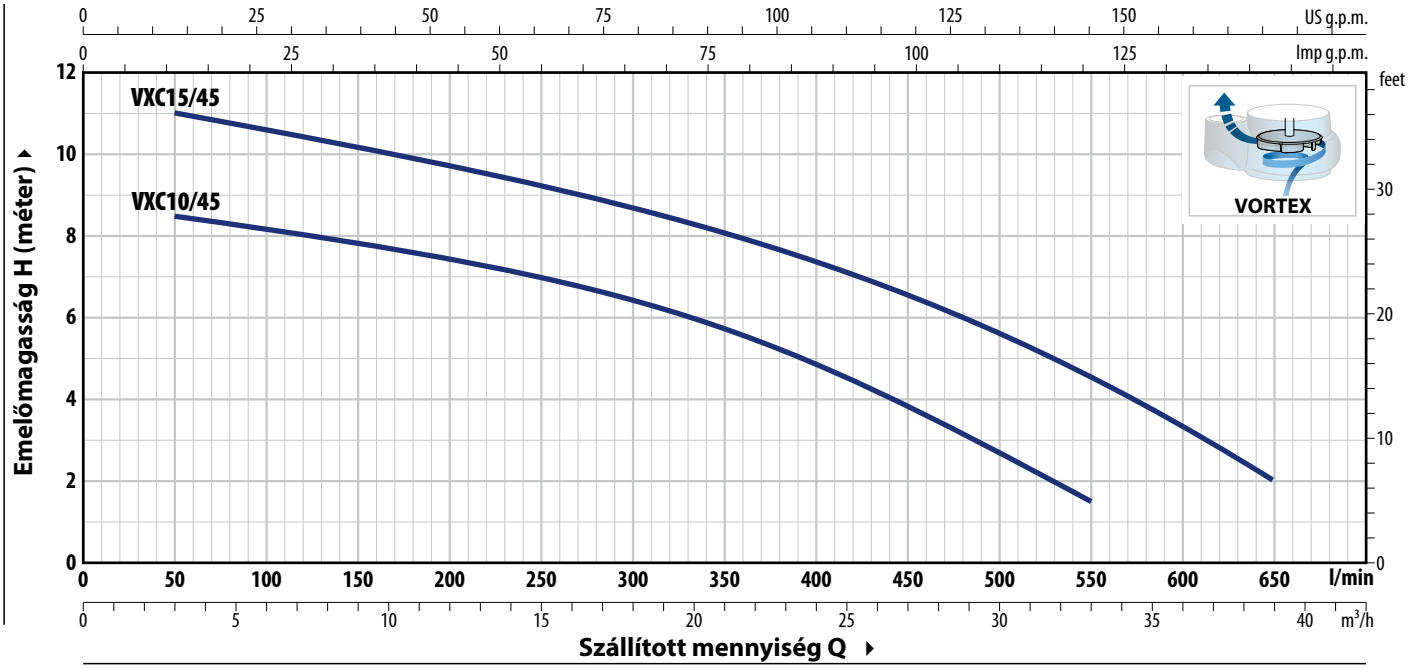

TÍPUS		TELJ. (P2)		Q m³/h	0	3	6	12	18	24	27	30	33	36	39
Egyfázisú	Háromfázisú	kW	HP	Q l/perc	**0**	**50**	**100**	**200**	**300**	**400**	**450**	**500**	**550**	**600**	**650**
VXCm 10/45	VXC 10/45	0.75	1	H méter	9	8.5	8.2	7.5	6.5	5	3.8	2.5	1.5		
VXCm 15/45	VXC 15/45	1.1	1.5		11.5	11	10.5	9.8	8.7	7.5	6.5	5.5	4.5	3.5	2

Q = Szállított mennyiség **H** = Teljes manometrikus emelőmagasság

Jelleggörbe tolerencia az EN ISO 9906 Grado 3B szerint

ABSZORPCIÓ

TÍPUS **Egyfázisú**	FESZÜLTSÉG **230 V**
VXCm 10/35	5.5 A
VXCm 15/35	7.4 A
VXCm 10/45	5.5 A
VXCm 15/45	7.4 A

TÍPUS **Háromfázisú**	FESZÜLTSÉG **400 V**
VXC 10/35	2.2 A
VXC 15/35	3.0 A
VXC 10/45	2.2 A
VXC 15/45	3.0 A

MÉRETEK ÉS SÚLYOK

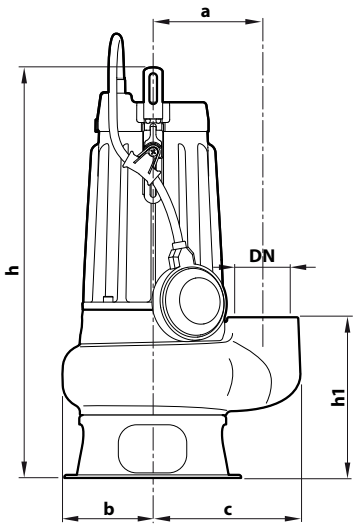

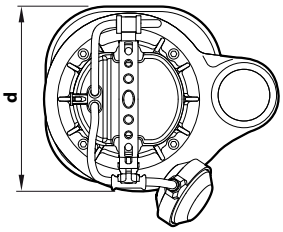

Tipikus telepítés

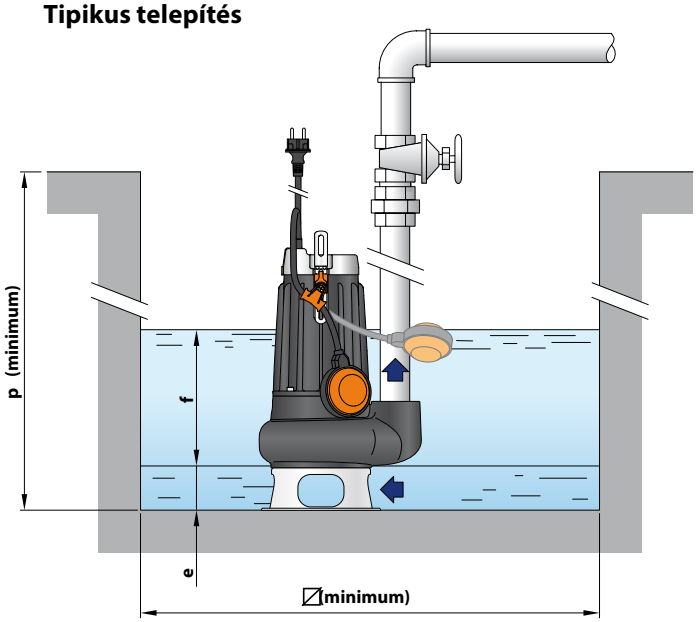

TÍPUS **Egyfázisú**	TÍPUS **Háromfázisú**	CSATL. **DN**	Szil.anyag mm	MÉRETEK mm a	b	c	d	h	h1	e	f	p	∅	kg 1~	kg 3~
VXCm 10/35	**VXC 10/35**	**1½"**	**Ø 40 mm**	115	95	148	200	421	158	55	állítható	500	500	19.6	18.2
VXCm 15/35	**VXC 15/35**													19.7	18.3
VXCm 10/45	**VXC 10/45**	**2"**	**Ø 50 mm**			155		434	169	60				20.1	19.0
VXCm 15/45	**VXC 15/45**													20.2	19.1

RAKLAPOZÁS

TÍPUS **Háromfázisú**	GYÜJTŐFUVAROZÁSHOZ szivattyúk darabszáma
VXC 10/35	45
VXC 15/35	45
VXC 10/45	45
VXC 15/45	45

FELÉPÍTÉSI JELLEMZŐK

1	**Szivattyúház**	Kataforézises eljárással kezelt öntvény, menetes csatlakozóval ISO 228/1
2	**Talpak**	Rozsdamentes acél **AISI 304**
3	**Járókerék**	VORTEX típusú, rozsdamentes acél **AISI 304**
4	**Motortartó**	Önvény katafórikus kezeléssel
5	**Motorház fedél**	Rozsdamentes acél **AISI 304**
6	**Motortengely**	Rozsdamentes acél **AISI 431**

7 **Kettős tengelytömítés közbeiktatott olajkamrával**

Tömítés	Tengely	Pozíció	Anyagok
MG1-14D SIC	Ø 14 mm	Motor oldal	Szilícium-karbid / Grafit / NBR
		Szivattyú oldal	Szilícium-karbid / Szilícium-karbid / NBR

8 **Elektromos motor**

VXCm: Egyfázisú 230 V - 50 Hz
tekercselésbe beépített termikus védelemmel
VXC: Háromfázisú 400 V - 50 Hz

– Szigetelés: F osztály
– Védelem: IP X8

9 **Tápvezeték**

"H07 RN-F" típus
(Schuko villásdugóval, csak egyfázisú változatokhoz)

※ Standard 10 méter hosszúságú

10 **Úszókapcsoló**

(csak egyfázisú verziók esetében)

11 **Billenőszerkezet az úszókábelhez**

(csak egyfázisú verziók esetében)

Szabadalmazási szám n° IT0001428923

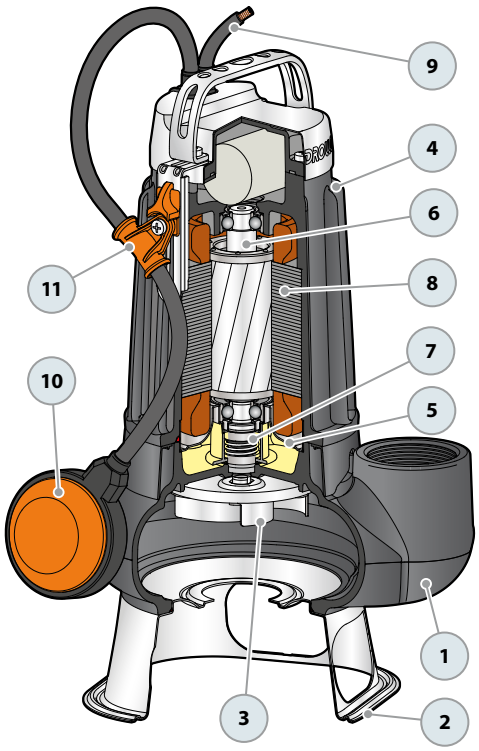

Tiszta vízhez | Háztartási használat | Lakossági használat

TELJESÍTMÉNY TARTOMÁNY

- Szállítási teljesítmény **750 l/perc-ig** (45 m³/h)
- Emelési magasság **15 m-ig**

ÜZEMBE HELYEZÉS ÉS HASZNÁLAT

Az MC sorozat szivattyúinak gyártása során felhasznált jelentős vastagságú öntvény, a nagyfokú szilárdság és kopásállóság, valamint a KÉTCSATORNÁS rozsdamentes acélból készült járókerék kiválóan alkalmassá teszi ezeket a szivattyúkat, lebegő szilárd részeket, rövid rostos anyagokat tartalmazó folyadék szivattyúzására.
Ajánlottak erősen szennyezett, saras iszapos víz, csatornavíz, háztartási és ipari szennyvíz kezelésére, földalatti garázsok, automosók, társasházak, ipari és közművek szennyvizének ürítésére.

KIVITELEZÉS

※ 10 méter hosszúságú tápvezeték
※ Külső úszókapcsoló az egyfázisú változatok esetén

HASZNÁLATI KORLÁTOK

- Merülési mélység 10 m a víz szintje alá (megfelelő hosszúságú tápvezetékkel)
- Folyadékhőmérséklet **+40 °C**-ig
- Lebegő szilárd szennyeződések áteresztése **Ø 50 mm-ig**
- **Minimális merülési mélység folyamatos üzemeléshez: 305 mm**

MEGRENDELHETŐ VÁLTOZATOK

※ Eltérő feszültség vagy 60 Hz frekvencia

SZABADALMAK- VÉDJEGYEK- MODELLEK

- Szabadalmazási szám n° IT0001428923
- Regisztrált közösségi formatervezési minta n° 002501486-0003

GÖRBÉK ÉS TELJESÍTMÉNYADATOK 50 Hz

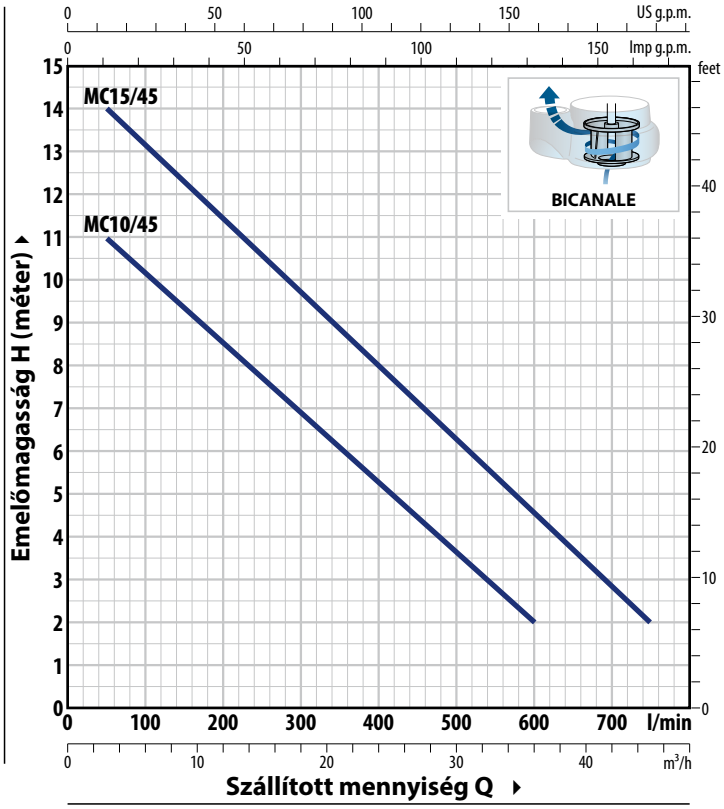

ABSZORPCIÓ

TÍPUS Egyfázisú	FESZÜLTSÉG **230 V**
MCm 10/45	5.0 A
MCm 15/45	8.2 A

TÍPUS Háromfázisú	FESZÜLTSÉG **400 V**
MC 10/45	2.1 A
MC 15/45	3.2 A

TÍPUS		TELJ. (P2)		Q	m³/h	0	3	6	12	18	24	30	36	42	45
Egyfázisú	**Háromfázisú**	**kW**	**HP**		l/perc	**0**	**50**	**100**	**200**	**300**	**400**	**500**	**600**	**700**	**750**
MCm 10/45	**MC 10/45**	0.75	1	**H**	méter	12	11	10	8.5	7	5	3.5	2		
MCm 15/45	**MC 15/45**	1.1	1.5			15	14	13	11.5	9.7	8	6.3	4.5	3	2

Q = Szállított mennyiség **H** = Teljes manometrikus emelőmagasság

Jelleggörbe tolerencia az EN ISO 9906 Grado 3B szerint

FELÉPÍTÉSI JELLEMZŐK

1	**Szivattyúház**	Öntvény, katafórikus kezeléssel a fokozott korrózióállóság érdekében, ISO 228/1 menetes csatlakozóval ellátva
2	**Alap**	Rozsdamentes acél **AISI 304**
3	**Járókerék**	Kétcsatornás, **AISI 304** rozsdamentes acél alapanyagból precíziós viaszöntéssel készült
4	**Motortartó**	Önvény katafórikus kezeléssel
5	**Motorház fedél**	Rozsdamentes acél **AISI 304**
6	**Motortengely**	Rozsdamentes acél **AISI 431**

7 Kettős tengelytömítés közbeiktatott olajkamrával

Tömítés	Tengely	Pozíció	Anyagok
MG1-14D SIC	Ø 14 mm	Motor oldal	SiC / Grafit / NBR
		Szivattyú oldal	SiC / SiC / NBR

8 Elektromos motor

MCm: Egyfázisú 230 V - 50 Hz
tekercselésbe beépített termikus védelemmel
MC: Háromfázisú 400 V - 50 Hz
– Szigetelés: F osztály – Védelem: IP X8

9 Tápvezeték

"H07 RN-F" típus (Schuko villásdugóval, csak egyfázisú változatokhoz)
※ Standard 10 méter hosszúságú

10 Úszókapcsoló
(csak egyfázisú verziók esetében)

11 Billenőszerkezet az úszókábelhez
(Csak egyfázisú verziók esetében)
Szabadalmazási szám n° IT0001428923

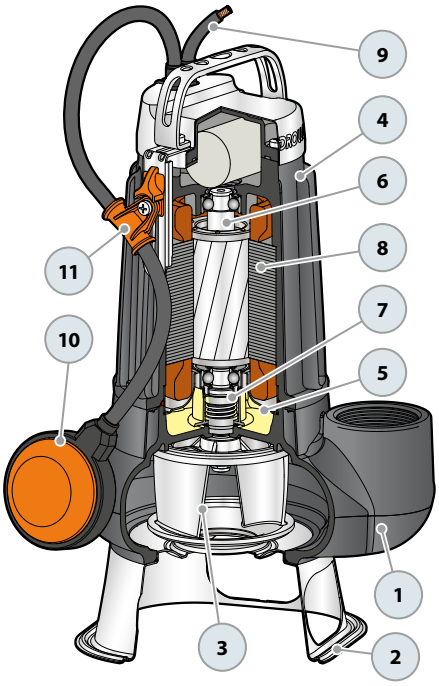

MÉRETEK ÉS SÚLYOK

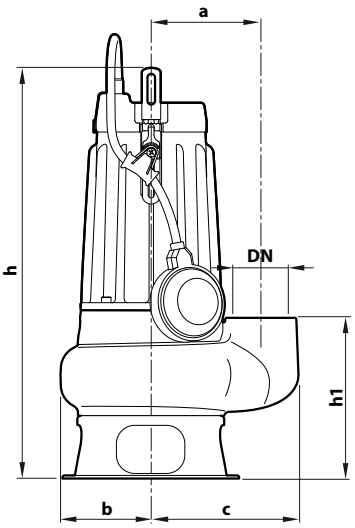

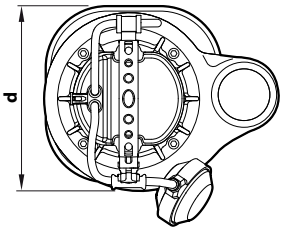

Tipikus telepítés

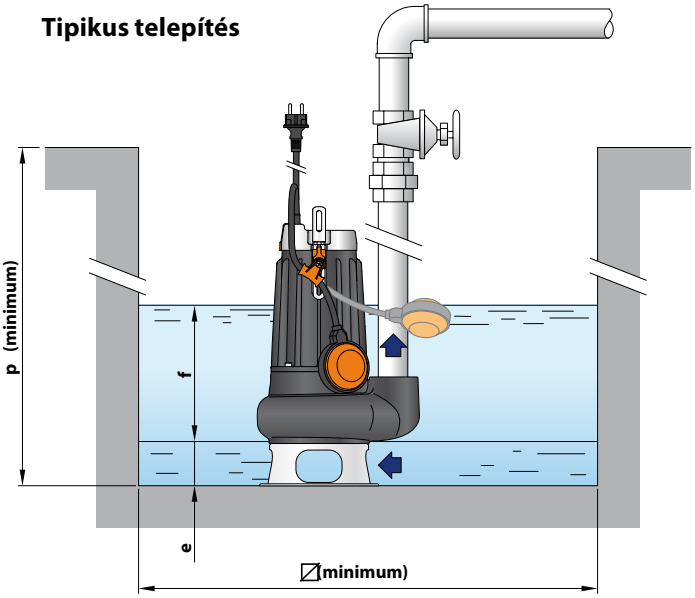

TÍPUS		CSATL.	Szilárd anyag	MÉRETEK mm										kg		RAKLAPOZÁS
Egyfázisú	**Háromfázisú**	**DN**		a	b	c	d	h	h1	e	f	p	⧄	1~	3~	szivattyúk darabszáma
MCm 10/45	**MC 10/45**	**2"**	**Ø 50 mm**	115	95	155	200	434	169	60	állítható	500	500	19.2	17.7	45
MCm 15/45	**MC 15/45**													20.1	19.3	45

DC Elektromos vízmentesítő merülőszivattyúk

Tiszta vízhez
Háztartási használat
Lakossági használat
Ipari használat

※ A kiváló teljesítmény és a megbízhatóság, a kiváló minőségű anyagok és a strapabíróság eredménye.

TELJESÍTMÉNY TARTOMÁNY

- Szállítási teljesítmény **550 l/perc-ig** (33 m³/h)
- Emelési magasság **38 m-ig**

ÜZEMBE HELYEZÉS ÉS HASZNÁLAT

A vastag öntvényből készült, különlegesen erős felépítésű, kopásálló és tartós DC, merülőszivattyúk kiválóan alkalmasak tiszta vagy enyhén szennyezett víz szivattyúzására, ürítésére. Erős felépítésük és megbízhatóságuk alkalmassá teszi őket rögzített telepítésre és automatikus működésre. A DC sorozatú elektromos szivattyúk részben fedetlenül is képesek folyamatos üzemben működni.

KIVITELEZÉS

※ 10 méter hosszúságú tápvezeték
※ Külső úszókapcsoló az egyfázisú változatok esetén
※ Vezérlődoboz per DCm42, DCm43
(csak egyfázisú verziók esetében)

HASZNÁLATI KORLÁTOK

- Merülési mélység 10 m a víz szintje alá (megfelelő hosszúságú tápvezetékkel)
- Folyadékhőmérséklet **+40 °C** -ig
- Lebegő szilárd szennyeződések áteresztése **Ø 10 mm-ig**
- Fenéktől számított ürítési szint:
  - **17 mm** DC 10-20-30
  - **25 mm** DC 42-43-44
- **Folyamatos üzemmód esetén min. merülési mélység:**
  - **220 mm DC 10-20-30**
  - **300 mm DC 42-43-44**

MEGRENDELHETŐ VÁLTOZATOK

※ Eltérő feszültség vagy 60 Hz frekvencia

GARANCIA

※ **A háromfázisú DC 42-43-44-es változatok esetében a garancia csak akkor érvényes, ha a termikus védelem, mely a tekercselésbe van építve, be van kötve az elektromos vezérlődobozba a következő változatoknál.**

SZABADALMAK- VÉDJEGYEK- MODELLEK

- Szabadalmazási szám n° IT0001428923
- Regisztrált közösségi formatervezési minta n° 002501486-0001

GÖRBÉK ÉS TELJESÍTMÉNYADATOK

50 Hz

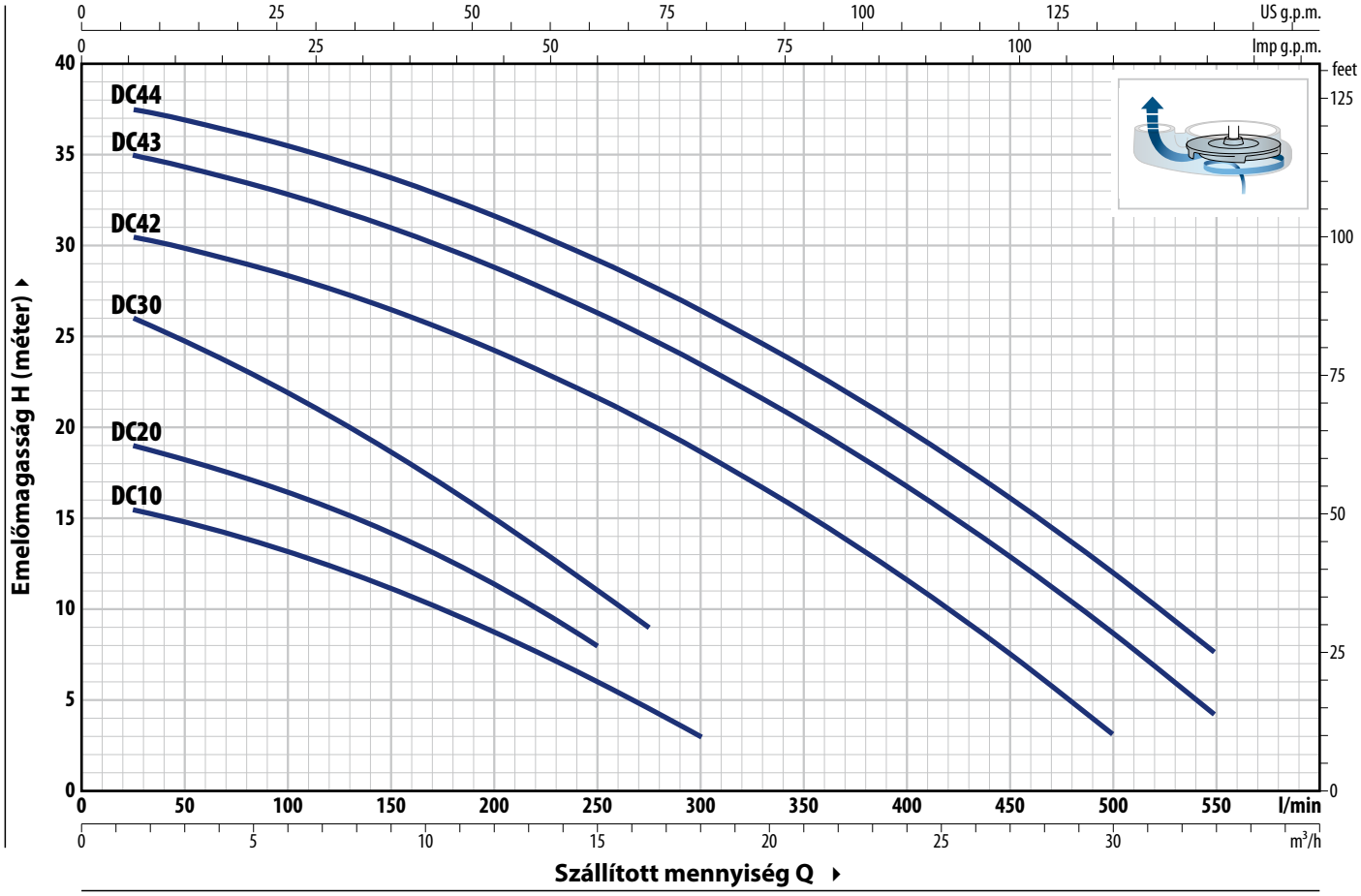

TÍPUS Egyfázisú	TÍPUS Háromfázisú	TELJ. (P2) kW	TELJ. (P2) HP	Q	m³/h	0	1.5	3.0	6.0	9.0	12.0	15.0	16.5	18.0	21.0	24.0	27.0	30.0	33.0
					l/perc	**0**	**25**	**50**	**100**	**150**	**200**	**250**	**275**	**300**	**350**	**400**	**450**	**500**	**550**
DCm 10	**DC 10**	0.75	1	H	méter	16	15.5	14.8	13.2	11.2	8.8	6	4.5	3					
DCm 20	**DC 20**	0.75	1			20	19	18.5	16.5	14.3	11.5	8							
DCm 30	**DC 30**	1.1	1.5			26	26	24.8	22	18.7	15	11	9						
DCm 42	**DC 42**	1.5	2			31	30.5	30	28.4	26.5	24.3	21.6	20.2	18.6	15.3	11.6	7.5	3	
DCm 43	**DC 43**	2.2	3			35.5	35	34.4	33	31	28.8	26.3	25	23.5	20.3	16.7	12.8	8.5	4
–	**DC 44**	3	4			38	37.5	37	35.5	33.7	31.6	29.2	27.8	26.4	23.3	20	16	12	7.5

Q = Szállított mennyiség **H** = Teljes manometrikus emelőmagasság

Jelleggörbe tolerencia az EN ISO 9906 Grado 3B szerint

ABSZORPCIÓ

TÍPUS **Egyfázisú**	FESZÜLTSÉG **230 V**
DCm 10	5.0 A
DCm 20	5.7 A
DCm 30	7.2 A
DCm 42	13.0 A
DCm 43	16.0 A

TÍPUS **Háromfázisú**	FESZÜLTSÉG **400 V**
DC 10	2.0 A
DC 20	2.4 A
DC 30	3.0 A
DC 42	5.2 A
DC 43	6.2 A
DC 44	6.8 A

MÉRETEK ÉS SÚLYOK

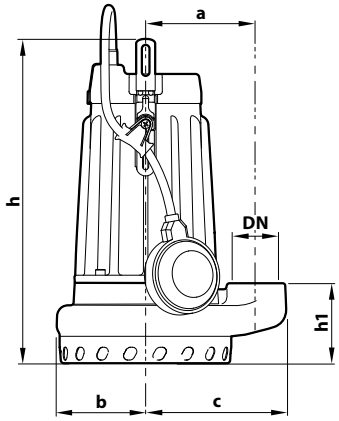

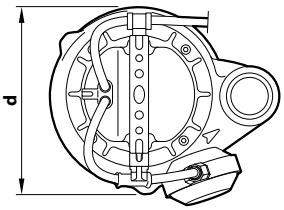

Tipikus telepítés

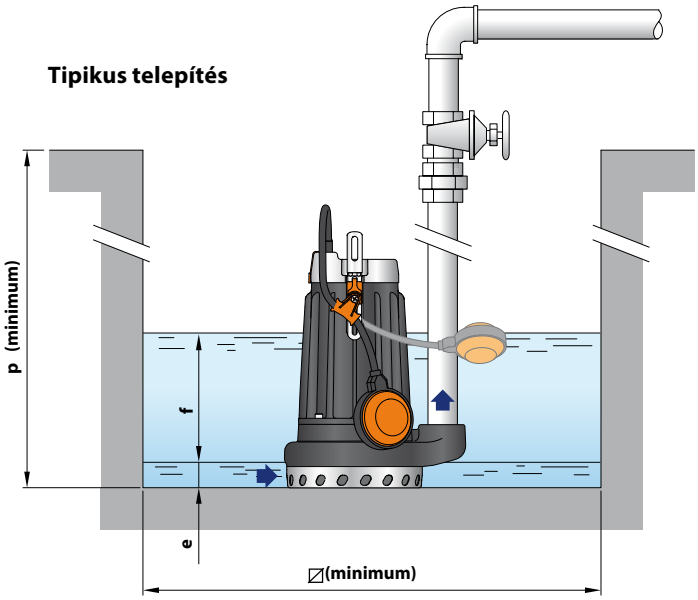

TÍPUS		CSATL.	MÉRETEK mm										kg	
Egyfázisú	**Háromfázisú**	**DN**	a	b	c	d	h	h1	e	f	p	⌀	1~	3~
DCm 10	**DC 10**	**1½"**	115	85	147	177	336	73	17	állítható	500	500	16.9	15.8
DCm 20	**DC 20**												16.9	15.9
DCm 30	**DC 30**			93		195	340	84					19.0	17.7

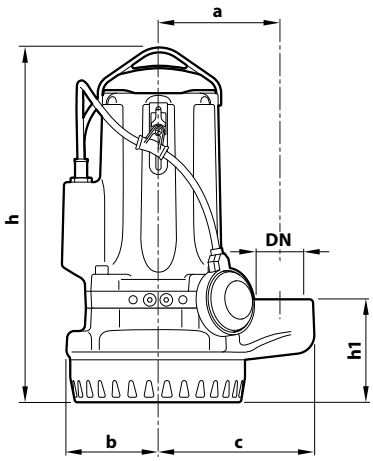

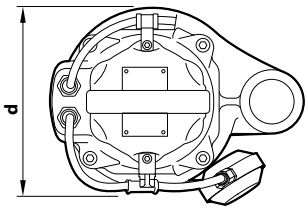

Tipikus telepítés

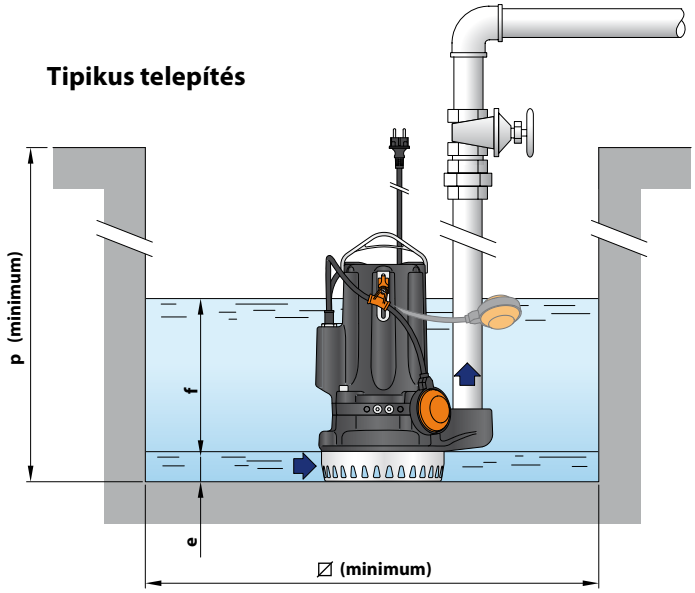

TÍPUS		CSATL.	MÉRETEK mm										kg	
Egyfázisú	**Háromfázisú**	**DN**	a	b	c	d	h	h1	e	f	p	⌀	1~	3~
DCm 42	**DC 42**	**2"**	150	112	190	230	434	125	25	állítható	800	800	42.0	41.0
DCm 43	**DC 43**						460 | 434						47.0	42.0
–	**DC 44**						460						–	47.0

RAKLAPOZÁS

TÍPUS		GYÜJTŐFUVAROZÁSHOZ
Egyfázisú	**Háromfázisú**	szivattyúk darabszáma
DCm 10	**DC 10**	60
DCm 20	**DC 20**	60
DCm 30	**DC 30**	60

TÍPUS		GYÜJTŐFUVAROZÁSHOZ
Egyfázisú	**Háromfázisú**	szivattyúk darabszáma
DCm 42	**DC 42**	16
DCm 43	**DC 43**	16
–	**DC 44**	16

FELÉPÍTÉSI JELLEMZŐK

DC 10-20-30

1	**Szivattyúház**	Kataforézises eljárással kezelt öntvény
2	**Szívórács**	Rozsdamentes acél **AISI 304**
3	**Szívóházfedél**	Rozsdamentes acél **AISI 304**
4	**Járókerék**	Nyitott típusú, technopolimerből
5	**Motortartó**	Kataforézises eljárással kezelt öntvény
6	**Motorház fedél**	Rozsdamentes acél **AISI 304**
7	**Motortengely**	Rozsdamentes acél **AISI 431**

8 Kettős tengelytömítés közbeiktatott olajkamrával

Pompa	Tömítés	Tengely	Anyagok
DC10	**MG1-14D SIC**	Ø 14 mm	SiC / Grafit / NBR
DC20			SiC / SiC / NBR
Kettős tömítés a tengelyen, a tömítőgyűrű méretei Ø 16 x Ø 24 x H 5 mm			
DC30	**ST1-14 SIC**	Ø 14 mm	Kerámia / C. di silicio / NBR

9 Elektromos motor

DCm: Egyfázisú 230 V - 50 Hz a tekercselésbe beépített termikus védelemmel

DC: Háromfázisú 400 V - 50 Hz
– Szigetelés: F osztály – Védelem: IP X8

10 Tápvezeték
(Schuko villásdugóval, csak egyfázisú változatokhoz)
※ "H07 RN-F" típus, **10 m**

11 Úszókapcsoló

12 Billenőszerkezet az úszókábelhez
(csak egyfázisú verziók esetében) Szabadalmazási szám n° IT0001428923

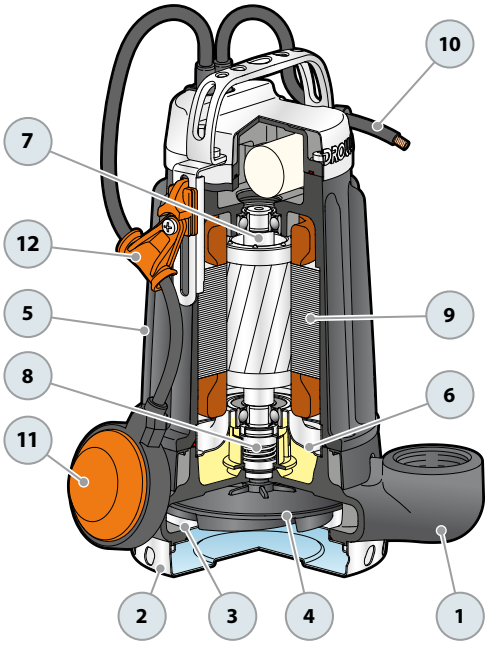

DC 42-43-44

1	**Szivattyúház**	Kataforézises eljárással kezelt öntvény
2	**Szívórács**	Rozsdamentes acél **AISI 304**
3	**Szívóházfedél**	Kataforézises eljárással kezelt öntvény
4	**Járókerék**	Nyitott típusú, Rozsdamentes acél **AISI 304**
5	**Motortartó**	Kataforézises eljárással kezelt öntvény
6	**Motorház fedél**	Kataforézises eljárással kezelt öntvény
7	**Motortengely**	Rozsdamentes acél **AISI 431**

8 Kettős tengelytömítés közbeiktatott olajkamrával

Tömítés	Tengely	Pozíció	Anyagok
STA-24	Ø 24 mm	Motor oldal	Kerámia / Grafit / NBR
STA-22 SIC	Ø 22 mm	Motor oldal	SiC / SiC / NBR

9 Elektromos motor

DCm: Egyfázisú 230 V - 50 Hz a tekercselésbe beépített termikus védelemmel

DC: Háromfázisú 400 V - 50 Hz beépített termikus tekercseléssel a vezérlődobozhoz csatlakoztatva

– Szigetelés: F osztály – Védelem: IP X8

10 Tápvezeték
※ "H07 RN-F" típus, **10 m**

11 Úszókapcsoló

12 Vezérlődoboz a DCm 42, DCm 43 ESETÉBEN
(csak egyfázisú verziók esetében)

13 Billenőszerkezet az úszókábelhez
(csak egyfázisú verziók esetében) Szabadalmazási szám n° IT0001428923

Vezérlődoboz
(szabvány az egyfázisú változatokra)

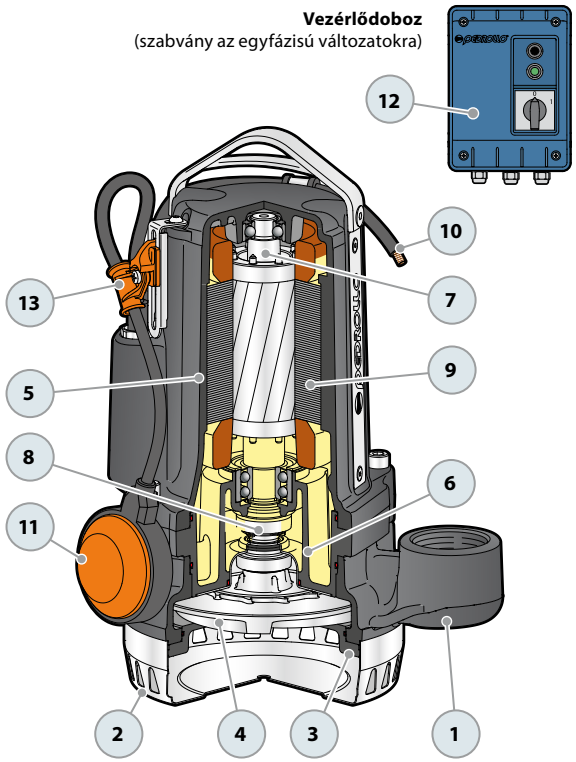

TRITUS-TX Elektromos darálókéses merülőszivattyúk

Erősen szennyezett vízhez Háztartási használat

ÜZEMBE HELYEZÉS ÉS HASZNÁLAT

A TRITUS-TX szivattyú nagy szilárdságú, edzett rozsdamentes acélból készült darálókéssel van felszerelve, amely lehetővé teszi a szennyvízben lévő szilárd anyagok és rostok teljes felszívását a háztartásokban.
A TRITUS-TX elektromos szivattyúk kompakt, beépített, függőlegesen csúszó mágneses úszókapcsolóval vannak felszerelve, amelyek teljes elektromos biztonságot garantálnak, és lehetővé teszik a szivattyú használatát rendkívül kis helyen is. (akár 220 mm-es oldalfalú aknákban is).

KIVITELEZÉS

※ **5 m** hosszú tápkábel
※ Úszókapcsoló

HASZNÁLATI KORLÁTOK

- Merülési mélység 5 m a víz szintje alá (megfelelő hosszúságú tápvezetékkel)
- Folyadékhőmérséklet **+40 °C**-ig
- Fenéktől számított ürítési szint **85 mm**

MEGRENDELHETŐ VÁLTOZATOK

※ 10 méter hosszúságú tápvezeték
※ Eltérő feszültség vagy 60 Hz frekvencia

SZABADALMAK- VÉDJEGYEK- MODELLEK

- TRITUS® Bejegyzett védjegy n° 013017181

GÖRBÉK ÉS TELJESÍTMÉNYADATOK 50 Hz

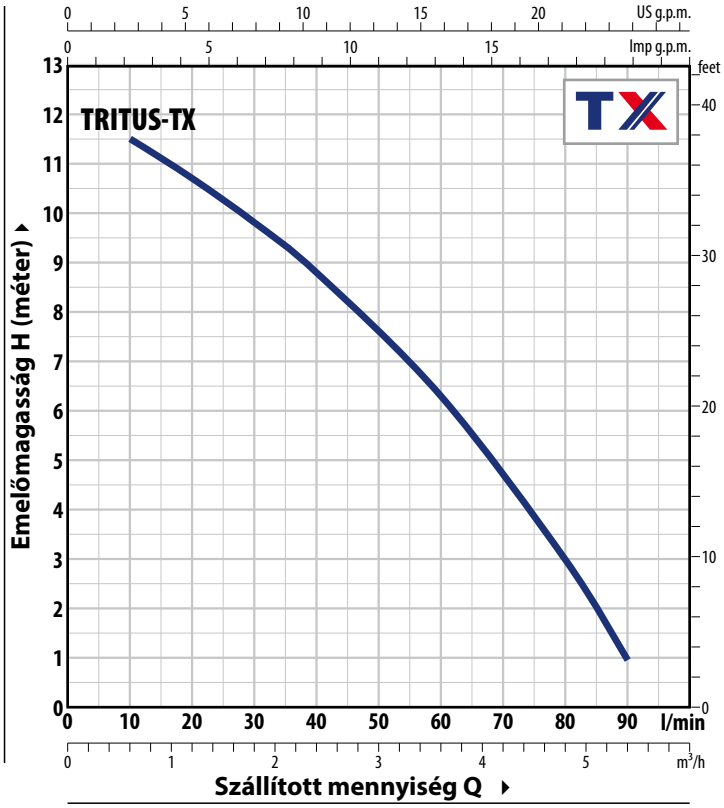

ABSZORPCIÓ

TÍPUS **Egyfázisú**	FESZÜLTSÉG **230 V**
TRITUS-TX	2.8 A

TÍPUS Egyfázisú	TELJ. (P2) kW	 HP	Q	m³/h l/perc	0 **0**	0.6 **10**	1.2 **20**	1.8 **30**	2.4 **40**	3.6 **60**	4.8 **80**	5.4 **90**
TRITUS-TX	0.55	0.75	**H**	méter	12.0	11.5	10.5	9.6	8.6	6.2	3.0	1.0

Q = Szállított mennyiség **H** = Teljes manometrikus emelőmagasság

Jelleggörbe tolerencia az EN ISO 9906 Grado 3B szerint

 ※ **Start of production 06.2024** ※

FELÉPÍTÉSI JELLEMZŐK

1	**Szívattyúház**	Tecnopolimer
2	**Szivattyúház fedél**	Technopolimer ISO 228/1 menetes fémbetéttel ellátott nyomónyílással felszerelve
3	**Alap**	Tecnopolimer
4	**Szállítószalag**	Tecnopolimer
5	**Járókerék**	Noryl™
6	**Darálókés**	Rozsdamentes acél **AISI 440C** temprato
7	**Motor köpeny**	Rozsdamentes acél **AISI 304**
8	**Motorház fedél**	Rozsdamentes acél **AISI 304**
9	**Motortengely**	Rozsdamentes acél **AISI 431**
10	**Kettős tengelytömítés közbeiktatott olajkamrával**	
	Tömítés	Tengely / Anyagok
	STA-12R	Ø 12 mm / Kerámia / Grafit /NBR
	Tömítőgyűrű	Ø 12 x Ø 19 x H 5 mm
11	**Kondenzátor**	
12	**Elektromos motor** Egyfázisú 230 V - 50 Hz a tekercselésbe beépített termikus védelemmel. Folyamatos működés S1, – F osztály – IP X8	
13	**Tápvezeték** ※ 5 méteres; "H07 RN-F" típus, Schuko villásdugóval	
14	**Függőleges mágneses úszókapcsoló (szabályozhat**ó)	
15	**Tömlőtartó Ø 40 mm**	

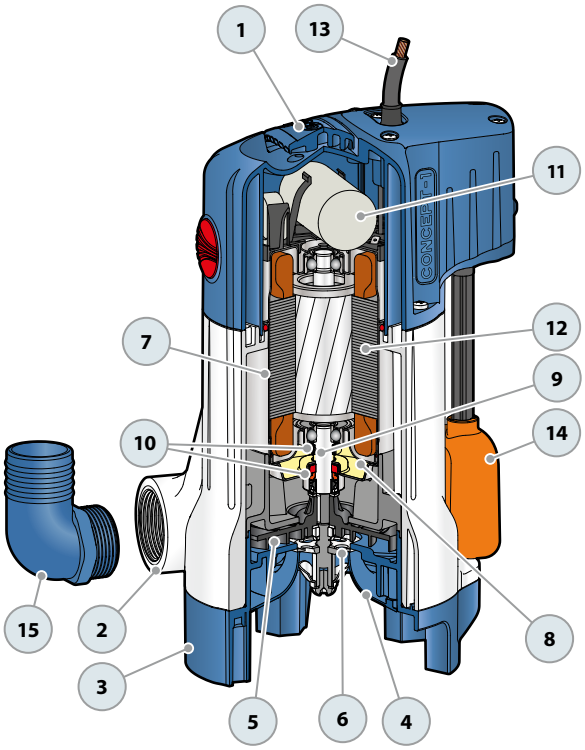

MÉRETEK ÉS SÚLYOK

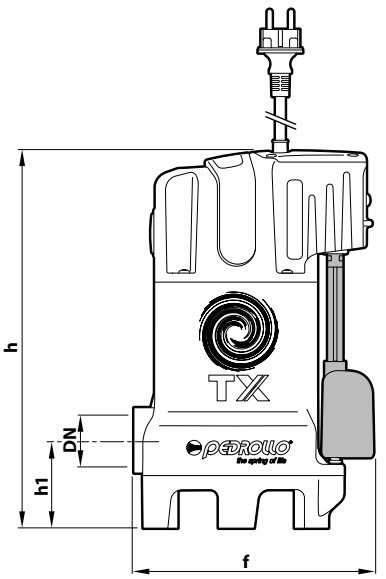

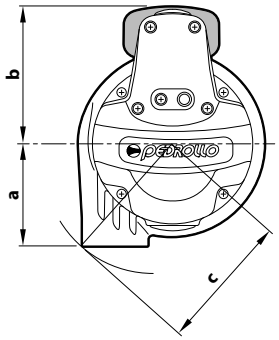

Tipikus telepítés

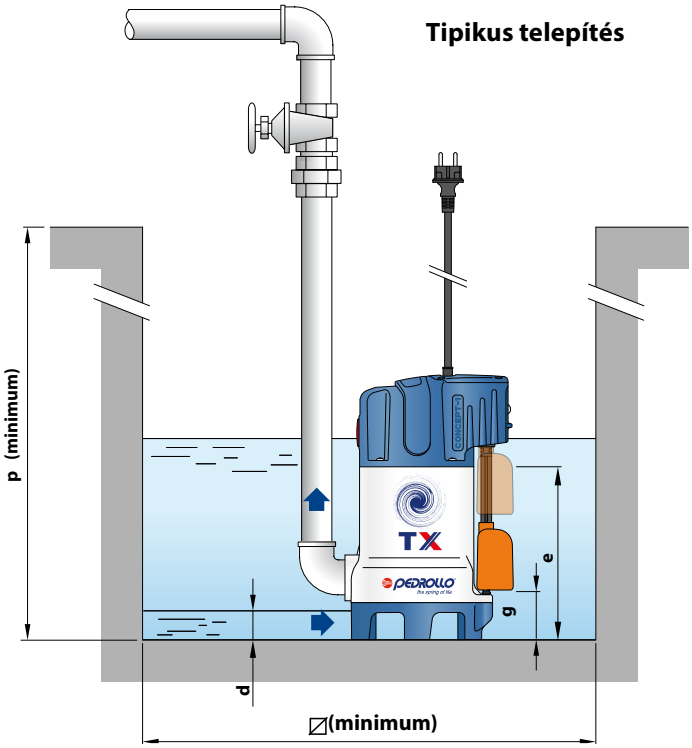

TÍPUS	CSATL.	MÉRETEK mm												kg	RAKLAPOZÁS
Egyfázisú	**DN**	a	b	c	f	h1	h	d	e	g (állítható)	t	p	⌀	1~	szivattyúk darabszáma
TRITUS-TX	**1¼"**	88	117	118	205	76	324	35	100	80 o 100	251	350	220	7.0	60

TRITUS-INOX Elektromos darálókéses merülőszivattyúk

Erősen szennyezett vízhez

Háztartási használat

Lakossági használat

※ Ha a munkakörülmények nehézzé válnak, a TRITUS-INOX szivattyú a biztonságos megoldás.

TELJESÍTMÉNY TARTOMÁNY

- Szállítási teljesítmény **250 l/perc-ig** (15 m^3/h)
- Emelési magasság **24 m-ig**

ÜZEMBE HELYEZÉS ÉS HASZNÁLAT

A TRITUS, szériajelű, triturátoros (aprítószerkezettel ellátott) szivattyú nagy falvastagságú öntvényházzal rendelkezik mely rendkívül robusztus jelleget biztosít, az abrazív (dörzskoptató) hatásnak jól ellenáll, hosszú élettartamú és mivel nagy szilárdságú, hőkezelt, rozsdamentes acélból készült triturátorral van ellátva, képes teljesen feldarabolni a szennyvizekben és csatornavizekben lévő szilárd részecskéket illetve rostos anyagokat a háztartási valamint lakossági felhasználás terén. Nyomás alá helyezve képes továbbítani a szivattyúzott folyadékot a szennyvízelvezető rendszerbe kis átmérőjű csővezetéken keresztül.

KIVITELEZÉS

※ 10 méter hosszúságú tápvezeték
※ Külső úszókapcsoló az egyfázisú változatok esetén

HASZNÁLATI KORLÁTOK

- Merülési mélység 5 m a víz szintje alá (megfelelő hosszúságú tápvezetékkel)
- Folyadékhőmérséklet **+40 °C** -ig
- Fenéktől számított ürítési szint **85 mm**
- **Folyamatos üzemmód esetén min. merülési mélység: 300 mm**

MEGRENDELHETŐ VÁLTOZATOK

※ Eltérő feszültség vagy 60 Hz frekvencia
※ Háromfázisú szivattyú
※ TIGm 1.1 és TIGm 1.3 külső vezérlődoboz a fokozott üzembiztonság érdekében a nyomatékot jelentősen növelő speciális kondenzátornak köszönhetően. Kézi újraindítású motorvédelem a kapcsolóberendezésben található.

SZABADALMAK- VÉDJEGYEK- MODELLEK

- Szabadalmazási szám n° EP2313658
- Szabadalmazási szám n° IT0001428923
- TRITUS® Bejegyzett védjegy n° 013017181

GÖRBÉK ÉS TELJESÍTMÉNYADATOK

50 Hz

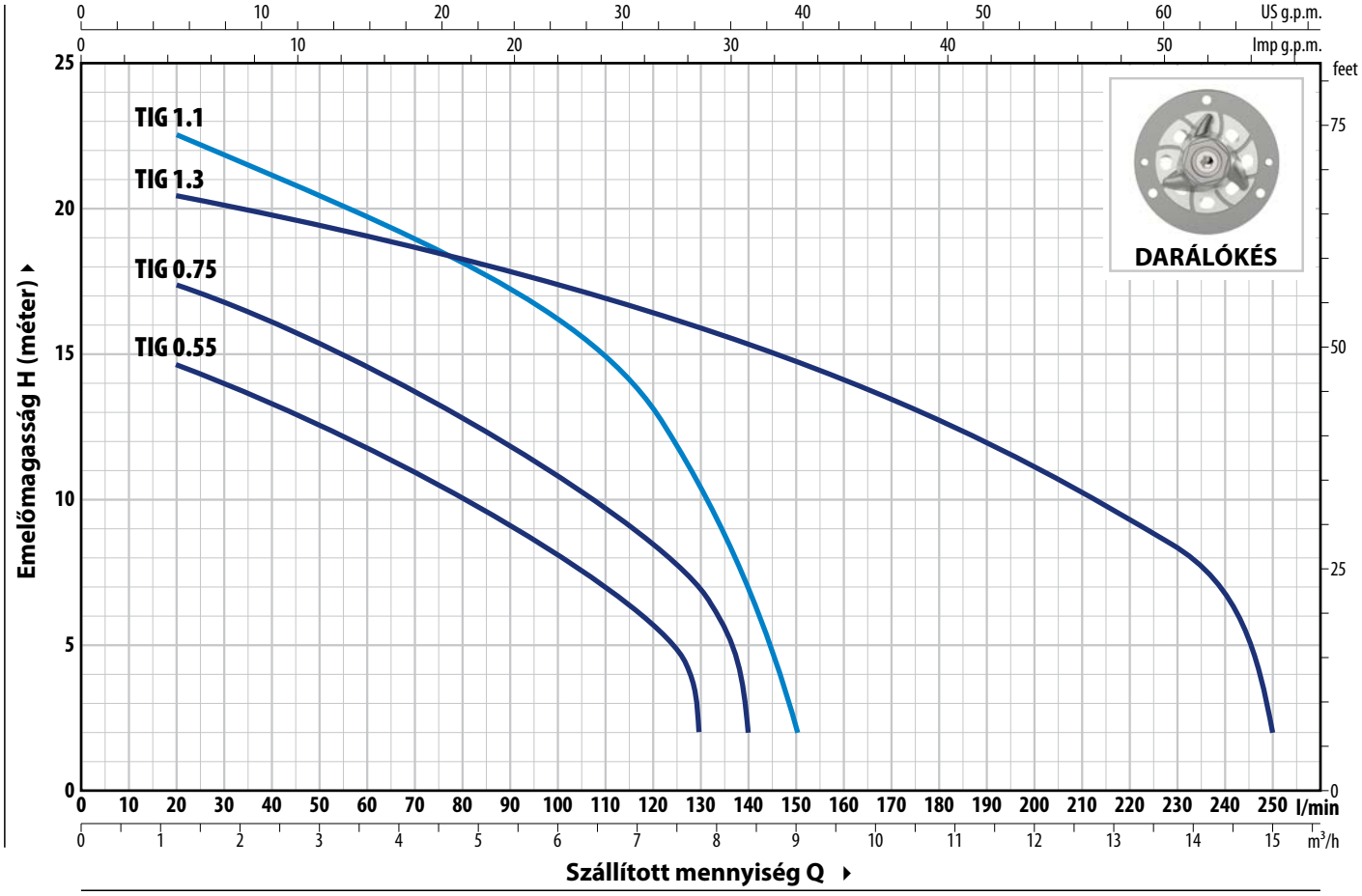

TÍPUS Egyfázisú	TELJ. (P2) kW	HP	Q m³/h	0	1.2	2.4	3.6	4.8	6	7.2	7.8	8.4	9	10.2	12	13.2	14.4	15
			l/perc	**0**	**20**	**40**	**60**	**80**	**100**	**120**	**130**	**140**	**150**	**170**	**200**	**220**	**240**	**250**
TIGm 0.55	0.55	0.75	H méter	16	14.5	13.3	11.8	10	8	5.7	2							
TIGm 0.75	0.75	1		18.5	17.5	16	14.6	12.8	10.8	14	7	2						
TIGm 1.1	1.1	1.5		24	22.5	21	19.5	18	16.3	13	10.4	6.8	2					
TIGm 1.3	1.3	1.75		21	20.5	19.7	19	18.2	17.4	16.5	16	15.4	14.8	13.5	11	9.2	7	2

Q = Szállított mennyiség **H** = Teljes manometrikus emelőmagasság

Jelleggörbe tolerencia az EN ISO 9906 Grado 3B szerint

ABSZORPCIÓ

TÍPUS **Egyfázisú**	FESZÜLTSÉG **230 V**
TIGm 0.55	4.5 A
TIGm 0.75	5.5 A
TIGm 1.1	6.7 A
TIGm 1.3	7.0 A

MÉRETEK ÉS SÚLYOK

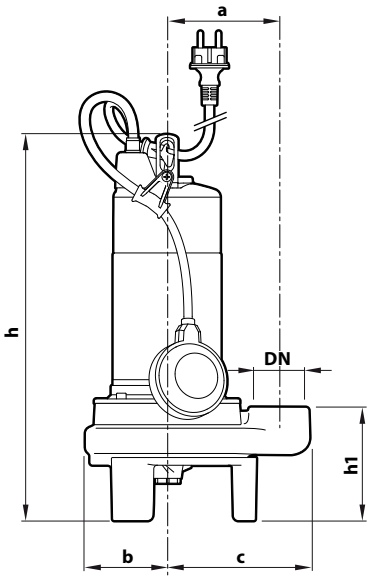

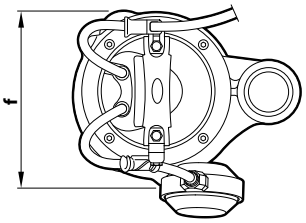

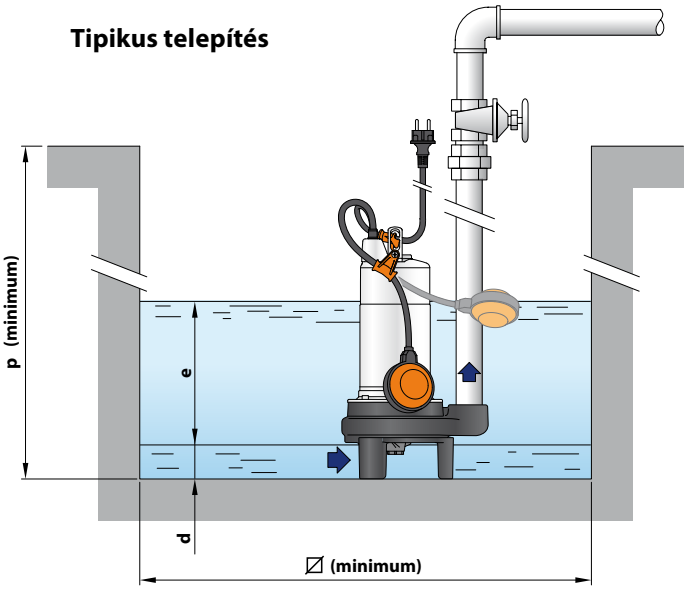

TÍPUS **Egyfázisú**	CSATL. **DN**	MÉRETEK mm a	b	c	f	h	h1	d	e	p	∅	kg 1~
TIGm 0.55	**1½"**	115	85	147	177	398	117	65	állítható	500	500	15.9
TIGm 0.75												16.0
TIGm 1.1			93		195	432	127	70				18.3
TIGm 1.3												18.3

RAKLAPOZÁS

TÍPUS **Egyfázisú**	GYÜJTŐFUVAROZÁSHOZ szivattyúk darabszáma
TIGm 0.55	60
TIGm 0.75	60
TIGm 1.1	45
TIGm 1.3	45

FELÉPÍTÉSI JELLEMZŐK

1	**Szivattyúház**	Önvény katafórikus kezeléssel, menetes csatlakozókkal ellátva ISO 228/1
2	**Járókerék**	Nyitott típusú, technopolimerből
3	**Darálókés**	Rozsdamentes acél **AISI 440C**
4	**Motortengely**	Rozsdamentes acél **AISI 431**
5	**Motor köpeny**	Rozsdamentes acél **AISI 304**

6 Kettős tengelytömítés a tengelyen közbeiktatott olajkamrával

Szivattyú	Tömítés	Tengely	Pozíció	Anyagok
TIG 0.55 TIG 0.75	**MG1-14D SIC**	Ø 14 mm	Motor oldal	SiC / Grafit / NBR
			Szivattyú oldal	SiC / SiC / NBR
TIG 1.1 TIG 1.3	**ST1-14 SIC**	Ø 14 mm		Kerámia / SiC / NBR
	Tömítőgyűrű	Ø 16 x Ø 24 x H 5 mm		

7 Elektromos motor
Egyfázisú 230 V - 50 Hz
tekercselésbe beépített termikus védelemmel
– Szigetelés: F osztály
– Védelem: IP X8

8 Tápvezeték

※ 10 méteres; "H07 RN-F" típus Schuko villásfugóval

9 Úszókapcsoló

10 Billenőszerkezet az úszókábelhez
Szabadalmazási szám n° IT0001428923

11 Tápvezeték tehermentesítő eszköz
Szabadalmazási szám n° EP2313658

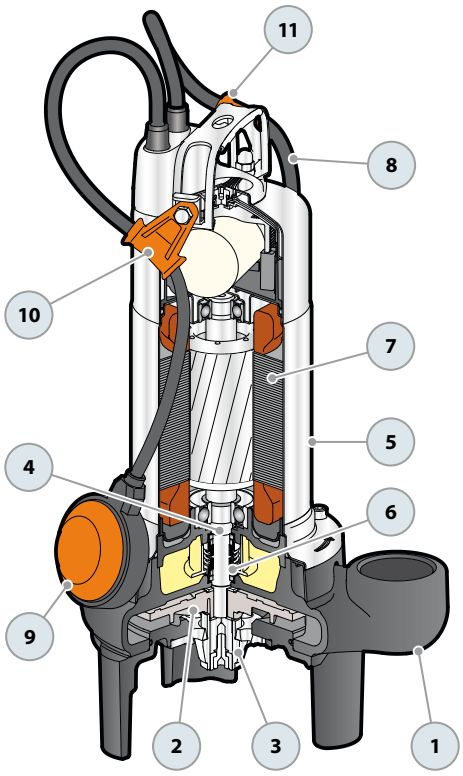

TRITUS Elektromos darálókéses merülőszivattyúk

Erősen szennyezett vízhez
Háztartási használat
Ipari használat

TRm 1.3

TRm 2.2 AP

TELJESÍTMÉNY TARTOMÁNY

- Szállítási teljesítmény **410 l/perc-ig** (24.6 m³/h)
- Emelési magasság **44.5 m-ig**

ÜZEMBE HELYEZÉS ÉS HASZNÁLAT

A TRITUS, szériajelű, triturátoros (aprítószerkezettel ellátott) szivattyú nagy falvastagságú öntvényházzal rendelkezik mely rendkívül robusztus jelleget biztosít, az abrazív (dörzskoptató) hatásnak jól ellenáll, hosszú élettartamú és mivel nagy szilárdságú, hőkezelt, rozsdamentes acélból készült triturátorral van ellátva, képes teljesen feldarabolni a szennyvizekben és csatornavizekben lévő szilárd részecskéket illetve rostos anyagokat a háztartási valamint lakossági felhasználás terén. Nyomás alá helyezve képes továbbítani a szivattyúzott folyadékot a szennyvízelvezető rendszerbe kis átmérőjű csővezetéken keresztül.

KIVITELEZÉS

※ 10 méter hosszúságú tápvezeték
※ Külső úszókapcsoló az egyfázisú változatok esetén
※ Indítódoboz az egyfázisú verziók esetében

HASZNÁLATI KORLÁTOK

- Merülési mélység 10 m a víz szintje alá (megfelelő hosszúságú tápvezetékkel)
- Folyadékhőmérséklet **+40 °C** -ig
- Fenéktől számított ürítési szint:
  – **85 mm** a 0.75, 0.9, 1.1, 1.3 esetében
  – **95 mm** az 1.5, 2.2, TR 2.2 AP, TR 3 AP, TR 3, TR 4 esetében
- **Folyamatos üzemmód esetén min. merülési mélység:**
  – 300 mm a 0.75, 0.9, 1.1, 1.3 esetében
  – 350 mm az 1.5, 2.2, TR 2.2 AP, TR 3 AP, TR 3, TR 4 esetében

MEGRENDELHETŐ VÁLTOZATOK

※ Eltérő feszültség vagy 60 Hz frekvencia

GARANCIA

※ **A TR 1.5, TR 2.2, TR 2.2 AP, TR 3 AP, TR 3, TR 4 háromfázisú változatok esetében a garancia csak akkor érvényes, ha a termikus védelem, mely a tekercselésbe van építve, be van kötve az elektromos vezérlődobozba**

SZABADALMAK- VÉDJEGYEK- MODELLEK

- Szabadalmazási szám n° IT0001428923
- Regisztrált közösségi formatervezési minta n° 002501486-0002, 008625685-0005, 008625685-0006
- TRITUS® Bejegyzett védjegy n° 013017181

GÖRBÉK ÉS TELJESÍTMÉNYADATOK

50 Hz

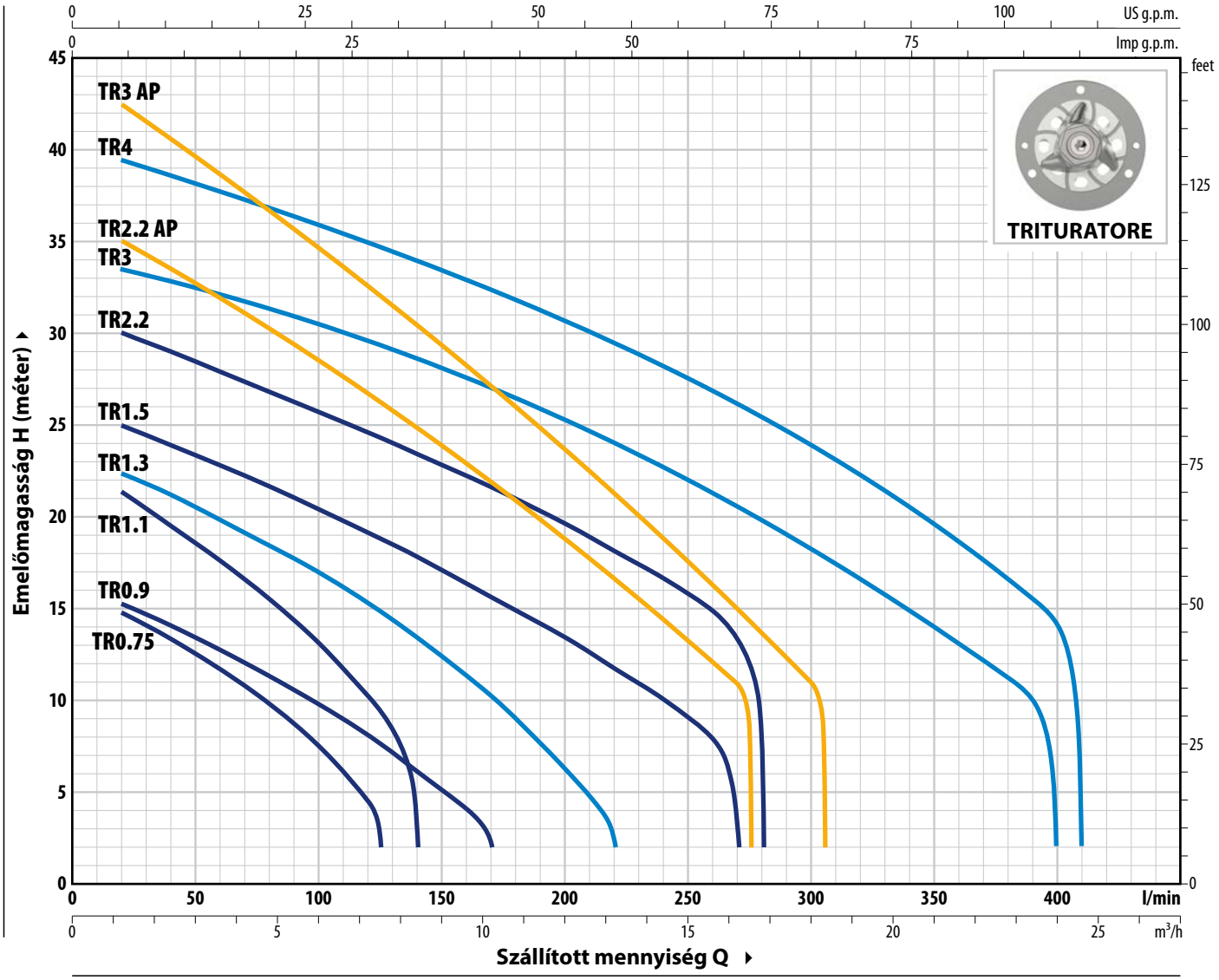

TÍPUS		TELJ. (P2)		Q m³/h	0	1.2	3	4.8	6	7.5	8.4	10.2	12	13.2	14.4	16.2	16.8
Egyfázisú	Háromfázisú	kW	HP	l/perc	**0**	**20**	**50**	**80**	**100**	**125**	**140**	**170**	**200**	**220**	**240**	**270**	**280**
TRm 0.75	**TR 0.75**	0.75	1	H méter	16.5	15	12.7	10	7.5	2							
TRm 0.9	**TR 0.9**	0.9	1.25		16	15	13.2	11	9.6	7.5	6	2					
TRm 1.1	**TR 1.1**	1.1	1.5		23	21.5	18.6	15.5	13	9.5	2						
TRm 1.3	**TR 1.3**	1.3	1.75		23.5	22.5	20.6	18.4	17	14.8	13.4	10.2	6.2	2			
TRm 1.5	**TR 1.5**	1.5	2		26	25	23.4	21.7	20.4	18.8	17.8	15.6	13.4	11.7	10	2	
–	**TR 2.2**	2.2	3		31	30	28.4	26.8	25.7	24.3	23.5	21.5	19.5	18	16.5	13.2	2

TÍPUS		TELJ. (P2)		Q m³/h	0	1.2	3	6	9	12	15	16.5	18	18.3
Egyfázisú	Háromfázisú	kW	HP	l/perc	**0**	**20**	**50**	**100**	**150**	**200**	**250**	**275**	**300**	**305**
TRm 2.2 AP	**TR 2.2 AP**	2.2	3	H méter	36.5	35	33	28.5	23.8	18.7	13.2	2		
–	**TR 3 AP**	3	4		44.5	42.5	40	35	29.5	23.7	17.5	14.3	11	2

TÍPUS	TELJ. (P2)		Q m³/h	0	1.2	3	6	9	12	15	18	21	24	24.6
Háromfázisú	kW	HP	l/perc	**0**	**20**	**50**	**100**	**150**	**200**	**250**	**300**	**350**	**400**	**410**
TR 3	3	4	H méter	34.5	33.5	32.5	30.4	28	25.2	22	18.4	14.2	2	
TR 4	4	5.5		40	39.5	38	35.7	33.3	30.6	27.4	23.8	19.4	14.3	2

Q = Szállított mennyiség **H** = Teljes manometrikus emelőmagasság

Jelleggörbe tolerencia az EN ISO 9906 Grado 3B szerint

ABSZORPCIÓ

TÍPUS **Egyfázisú**	FESZÜLTSÉG **230 V**
TRm 0.75	5.5 A
TRm 0.9	6.0 A
TRm 1.1	7.4 A
TRm 1.3	9.0 A

TÍPUS **Háromfázisú**	FESZÜLTSÉG **400 V**
TR 0.75	2.5 A
TR 0.9	2.6 A
TR 1.1	3.0 A
TR 1.3	3.8 A

MÉRETEK ÉS SÚLYOK

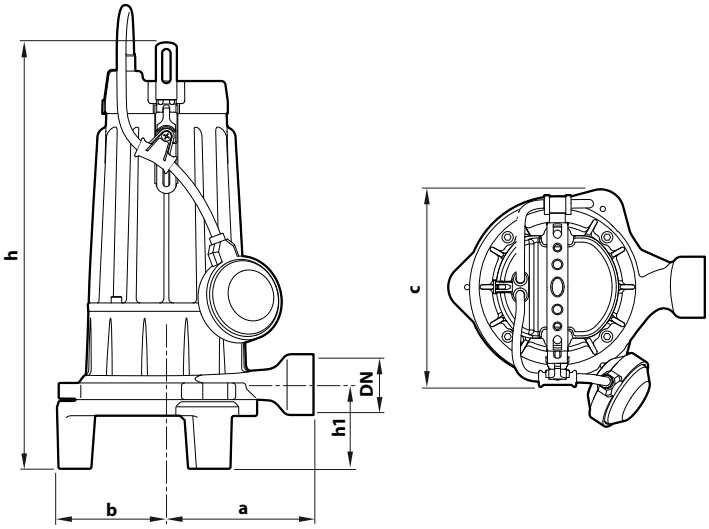

Tipikus telepítés

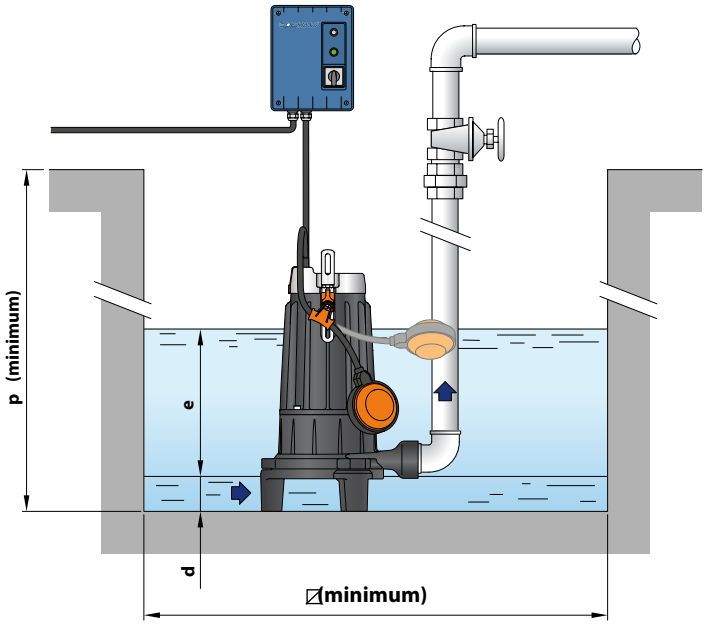

TÍPUS		CSATL.	MÉRETEK mm									kg *	
Egyfázisú	**Háromfázisú**	**DN**	a	b	c	h	h1	d	e	p	⌀	1~	3~
TRm 0.75	**TR 0.75**	**1¼"**	140	104	186	406	80	85	állítható	500	500	24.0	22.2
TRm 0.9	**TR 0.9**											23.9	22.2
TRm 1.1	**TR 1.1**											25.7	23.1
TRm 1.3	**TR 1.3**											25.5	23.1

(* elektromos szivattyú súlya a vezérlődoboz nélkül)

RAKLAPOZÁS

TÍPUS **Egyfázisú**	GYÜJTŐFUVAROZÁSHOZ szivattyúk darabszáma
TRm 0.75	36
TRm 0.9	36
TRm 1.1	36
TRm 1.3	36

TÍPUS **Háromfázisú**	GYÜJTŐFUVAROZÁSHOZ szivattyúk darabszáma
TR 0.75	60
TR 0.9	60
TR 1.1	60
TR 1.3	60

FELÉPÍTÉSI JELLEMZŐK

1	**Szivattyúház**	Önvény katafórikus kezeléssel
2	**Járókerék**	Nyitott típusú, technopolimerből
3	**Darálókés**	Rozsdamentes acél **AISI 440C**
4	**Motortengely**	Rozsdamentes acél **AISI 431**
5	**Motortartó**	Önvény katafórikus kezeléssel

6 Kettős tengelytömítés közbeiktatott olajkamrával

Tömítés	Tengely	Pozíció	Anyagok
MG1-14D SIC	Ø 14 mm	Motor oldal	Szilícium-karbid / Grafit / NBR
		Szivattyú oldal	Szilícium-karbid / Szilícium-karbid / NBR

7 Elektromos motor

TRm: Egyfázisú 230 V - 50 Hz
a tekercselésbe beépített termikus védelemmel

TR: Háromfázisú 400 V - 50 Hz

– Szigetelés: F osztály
– Védelem: IP X8

8 Tápvezeték

※ 10 méteres "H07 RN-F" típus

9 Úszókapcsoló

(csak egyfázisú verziók esetében)

10 Indítódoboz (csak egyfázisú verziók esetében)

Felszereltség:
– KI/BE kapcsoló
– kézi újraindítású motorvédő kapcsoló
üzemi kondenzátor (állandóan bekapcsolva)
indító kondenzátor

Vezérlődoboz
(az egyfázisú verziókhoz)

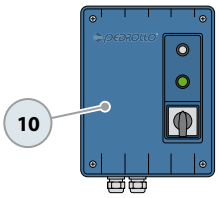

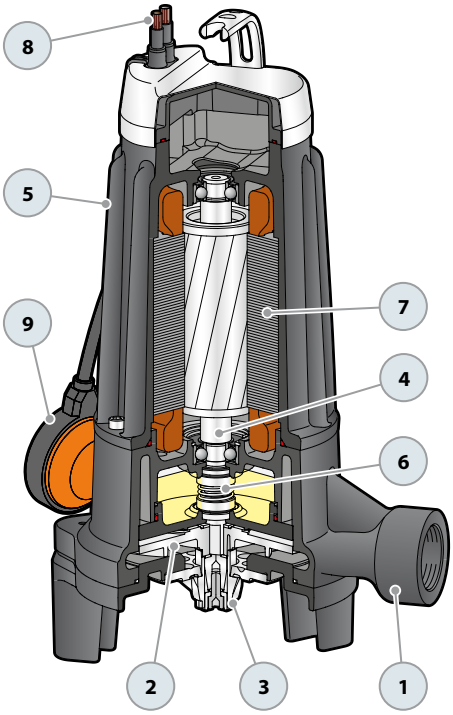

ABSZORPCIÓ

TÍPUS **Egyfázisú**	FESZÜLTSÉG **230 V**
TRm 1.5	10.0 A

TÍPUS **Háromfázisú**	FESZÜLTSÉG **400 V**
TR 1.5	3.7 A
TR 2.2	5.5 A

MÉRETEK ÉS SÚLYOK

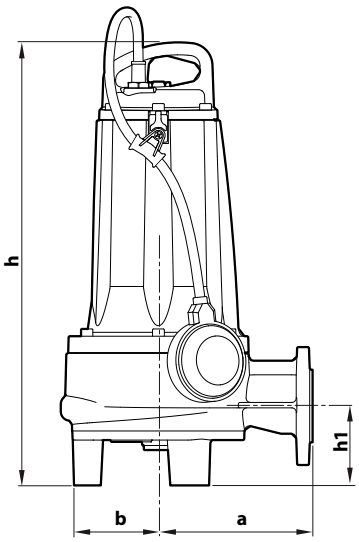

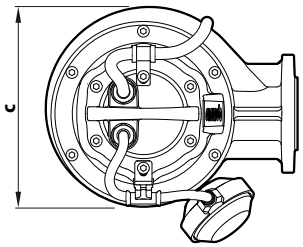

Tipikus telepítés

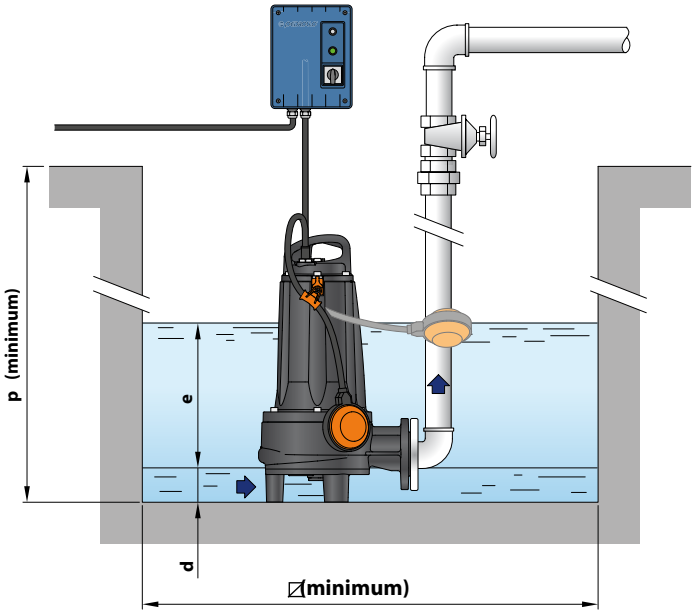

TÍPUS		MÉRETEK mm									kg	
Egyfázisú	**Háromfázisú**	a	b	c	h	h1	d	e	p	⌀	1~	3~
TRm 1.5	**TR 1.5**	172	105	221	489	87.5	95	állítható	800	800	45.0	44.0
–	**TR 2.2**										–	44.0

KARIMÁS CSATLAKOZÓ

TÍPUS		CSATL	F	K	D	FURATOK	
Egyfázisú	**Háromfázisú**	**DN**		mm	mm	N°	Ø (mm)
TRm 1.5	**TR 1.5**	**40** (PN6)	**1½"**	100	130	4	14
–	**TR 2.2**						

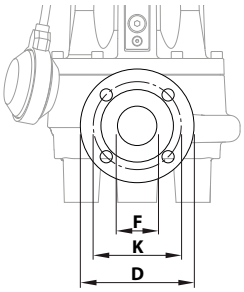

RAKLAPOZÁS

TÍPUS		GYÜJTŐFUVAROZÁSHOZ
Egyfázisú	**Háromfázisú**	szivattyúk darabszáma
TRm 1.5	**TR 1.5**	12
–	**TR 2.2**	12

FELÉPÍTÉSI JELLEMZŐK

1	**Szivattyúház**	Önvény katafórikus kezeléssel
2	**Járókerék**	Rozsdamentes acél **AISI 304**
3	**Darálókés**	Rozsdamentes acél **AISI 440C**
4	**Motortengely**	Rozsdamentes acél **AISI 431**
5	**Motortartó**	Önvény katafórikus kezeléssel

6 Kettős tengelytömítés közbeiktatott olajkamrával

Tömítés	Tengely	Pozíció	Anyagok
STA-20	Ø 20 mm	Motor oldal	Kerámia / Grafit / NBR
STA-19	Ø 19 mm	Szivattyú oldal	Szilícium-karbid / Szilícium-karbid / NBR

7 Elektromos motor

TRm: Egyfázisú 230 V - 50 Hz
a tekercselésbe beépített termikus védelemmel

TR: Háromfázisú 400 V - 50 Hz
※ beépített termikus tekercseléssel a vezérlődobozhoz csatlakoztatva

– Szigetelés: F osztály
– Védelem: IP X8

Vezérlődoboz
(az egyfázisú verziókhoz)

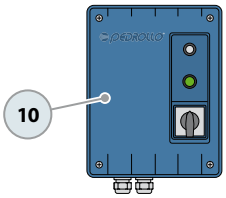

8 Tápvezeték

※ 10 méter, "H07 RN-F" típus

9 Úszókapcsoló

(csak egyfázisú verziók esetében)

10 Indítódoboz (csak egyfázisú verziók esetében)

Alábbiakkal felszerelve:
– KI/BE kapcsoló gomb
– kézi újraindítású motorvédő kapcsoló
– üzemi kondenzátor (állandóan bekapcsolva)
– indító kondenzátor

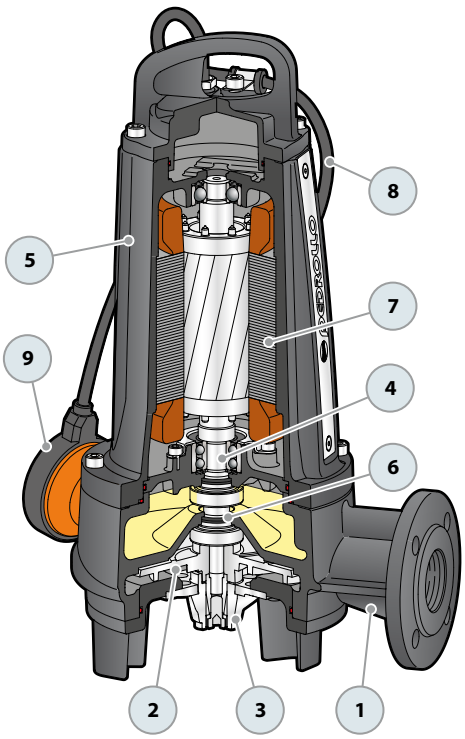

ABSZORPCIÓ

TÍPUS **Egyfázisú**	FESZÜLTSÉG **230 V**
TRm 2.2 AP	14.0 A

TÍPUS **Háromfázisú**	FESZÜLTSÉG **400 V**
TR 2.2 AP	5.5 A
TR 3 AP	6.3 A
TR 3	6.3 A
TR 4	7.5 A

MÉRETEK ÉS SÚLYOK

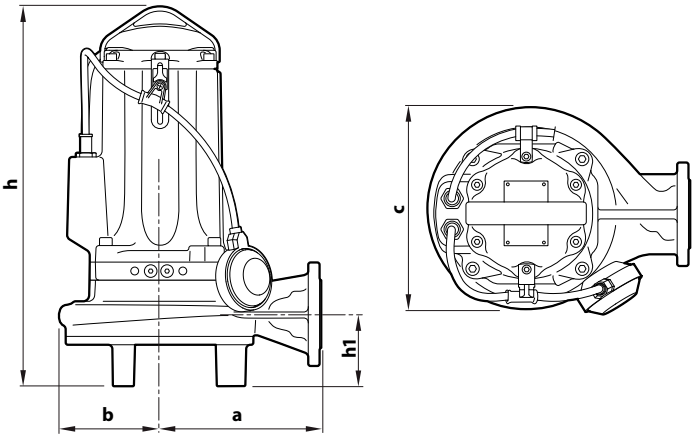

Tipikus telepítés

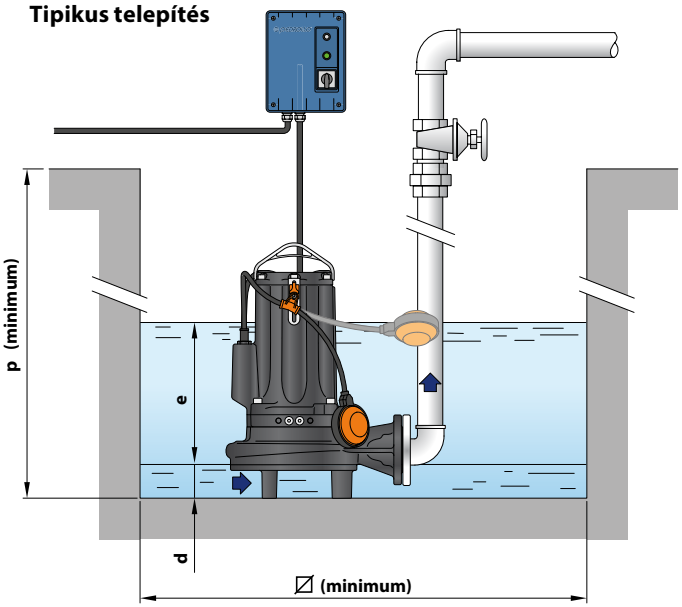

TÍPUS		MÉRETEK mm									kg	
Egyfázisú	**Háromfázisú**	a	b	c	h	h1	d	e	p	∅	1~	3~
TRm 2.2 AP	**TR 2.2 AP**	203	126	256	480 | 453	90	95	állítható	800	800	53.5	47.0
–	**TR 3 AP**				480						–	53.0
	TR 3										–	53.0
	TR 4										–	54.0

KARIMÁS CSATLAKOZÓ

TÍPUS		CSATL.	F	K	D	L	FURATOK	
Egyfázisú	**Háromfázisú**	**DN**		mm	mm	mm	N°	Ø mm
TRm 2.2 AP	**TR 2.2 AP**	**40** (PN10)	1½"	110	150	130	4	18
–	**TR 3 AP**							
–	**TR 3**							
–	**TR 4**							

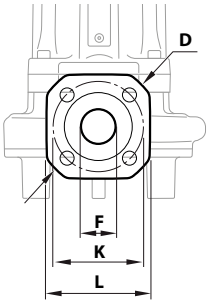

RAKLAPOZÁS

TÍPUS		GYÜJTŐFUVAROZÁSHOZ
Egyfázisú	**Háromfázisú**	szivattyúk darabszáma
TRm 2.2 AP	**TR 2.2 AP**	18
–	**TR 3 AP**	18
–	**TR 3**	18
–	**TR 4**	18

FELÉPÍTÉSI JELLEMZŐK

1	**Szivattyúház**	Önvény katafórikus kezeléssel
2	**Járókerék**	Nyitott típusú, rozsdamentes acél **AISI 304**
3	**Darálókés**	Rozsdamentes acél **AISI 440C**
4	**Motortengely**	Rozsdamentes acél **AISI 431**
5	**Motortartó**	Önvény katafórikus kezeléssel
6	**Szivattyútengely**	Önvény katafórikus kezeléssel

7 Kettős tengelytömítés közbeiktatott olajkamrával

Tömítés	Tengely	Pozíció	Anyagok
STA-24	Ø 24 mm	Motor oldal	Kerámia / Grafit / NBR
STA-22 SIC	Ø 22 mm	Szivattyú oldal	Szilícium-karbid / Szilícium-karbid / NBR

8 Elektromos motor

TRm: Egyfázisú 230 V - 50 Hz
tekercselésbe beépített termikus védelemmel

TR: Háromfázisú 400 V - 50 Hz
※ a tekercselésbe beépített termikus védelemmel, melyet be kell kötni a vezérlődobozba (kérés esetén)

– Szigetelés: F osztály
– Védelem: IP X8

Vezérlődoboz
(az egyfázisú verziókhoz)

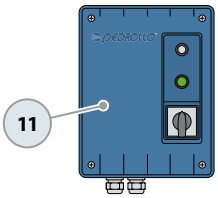

9 Tápvezeték

※ 10 méter, "H07 RN-F" típus

10 Úszókapcsoló

(csak egyfázisú verziók esetében)

11 Indítódoboz (csak egyfázisú verziók esetében)

Alábbiakkal felszerelve:
– KI/BE kapcsoló gomb
– kézi újraindítású motorvédő kapcsoló
– üzemi kondenzátor (állandóan bekapcsolva)
– indító kondenzátor

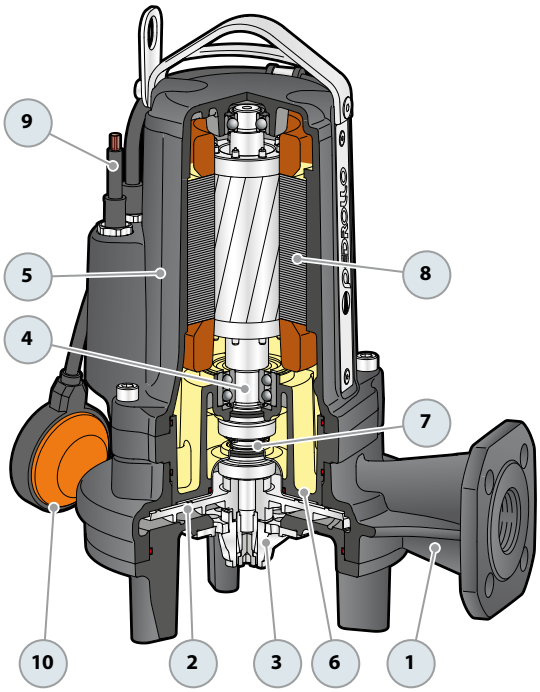

CSATLAKOZÓ LÁBKÉSZLET (TRITUS 0.75 – 2.2)

VÍZSZINTES SZÁLLÍTÁS ¾"-ES VEZETŐ CSŐVEL

Per **TR 0.75, 0.9, 1.1, 1.3**	Cikksz.: ASSPTRITUS11	**DN 2"**
Per **TR 1.5, 2.2**	Cikksz.: ASSPTRITUS22	**DN 2"**

※ Kit tartalma:

Csatlakozó láb

Menetes, csúszó vezető gyűrűvel és tömítéssel

Felső vezetőcső tartó

FÜGGŐLEGES SZÁLLÍTÁS ¾"-ES VEZETŐ CSŐVEL

TR 0.75, 0.9, 1.1, 1.3	Cikksz.: ASSPTRITUS11V	**DN 2½"**
TR 1.5, 2.2	Cikksz.: ASSPTRITUS22V	**DN 2½"**

※ Kit tartalma:

Csatlakozó láb

menetes, csúszó vezető gyűrűvel és tömítéssel

Felső vezetőcső tartó

● RENDELHETŐ TARTOZÉKOK

SZIVATTYÚ MEGVEZETŐ ADAPTER

※ Per TR 0.75, 0.9, 1.1, 1.3	Cikksz.: ASSFL003
※ Per TR 1.5, 2.2	Cikksz.: ASSFL004

Gyűrűs anyával és tömítéssel együtt a TR 0.75, 0.9, 1.1, 1.3 mérethez
Csavarokkal és tömítésekkel együtt a TR 1.5, 2.2 modellekhez.

VEZETŐCSŐ TARTÓ

※ Ø ¾" vezetőcsövekhez	Cikksz.: 859SV340INTFA

A stabilitás érdekében a támasztékot helyezze el 2 méterenként.

VEZETŐCSŐ (Rozsdamentes acél AISI 304)

※ 2 méter Ø ¾" vezetőcső	Cikksz.: 54SARTG0052F
※ 3 méter Ø ¾" vezetőcső	Cikksz.: 54SARTG0053F
※ 6 méter Ø ¾" vezetőcső	Cikksz.: 54SARTG0056F

MÉRETEK (Vízszintes szállítási verzió)

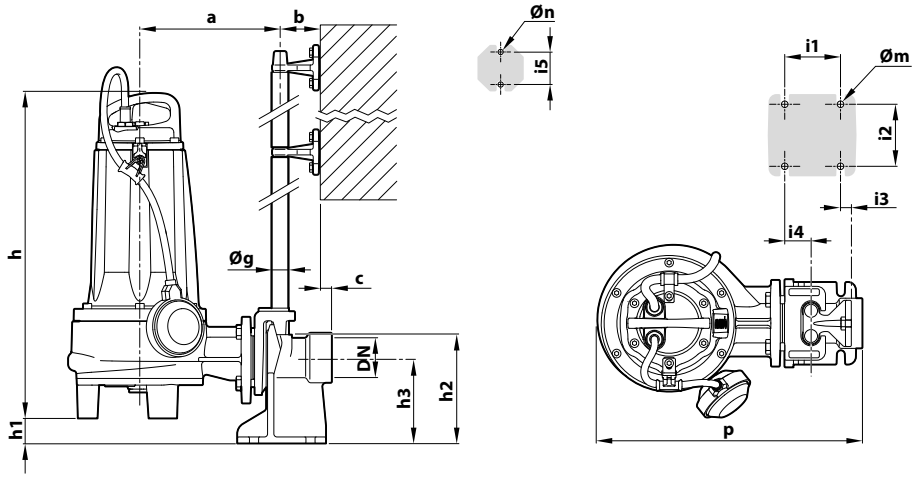

TÍPUS		CSATL.	Szilárd anyag	MÉRETEK mm														
Egyfázisú	**Háromfázisú**	**DN**		a	b	c	p	h1	h2	h3	i1	i2	i3	i4	i5	Øg	Øm	Øn
TRm 0.75	**TR 0.75**	**2"**	**Ø 7 mm**	212	61	17	395	50	165	130	85	94	16	40	50	¾"	14	11
TRm 0.9	**TR 0.9**																	
TRm 1.1	**TR 1.1**																	
TRm 1.3	**TR 1.3**																	
TRm 1.5	**TR 1.5**	**2"**	**Ø 7 mm**	215	61	17	400	42.5	165	130	85	94	16	40	50	¾"	14	11
–	**TR 2.2**																	

MÉRETEK (Függőleges szállítási verzió)

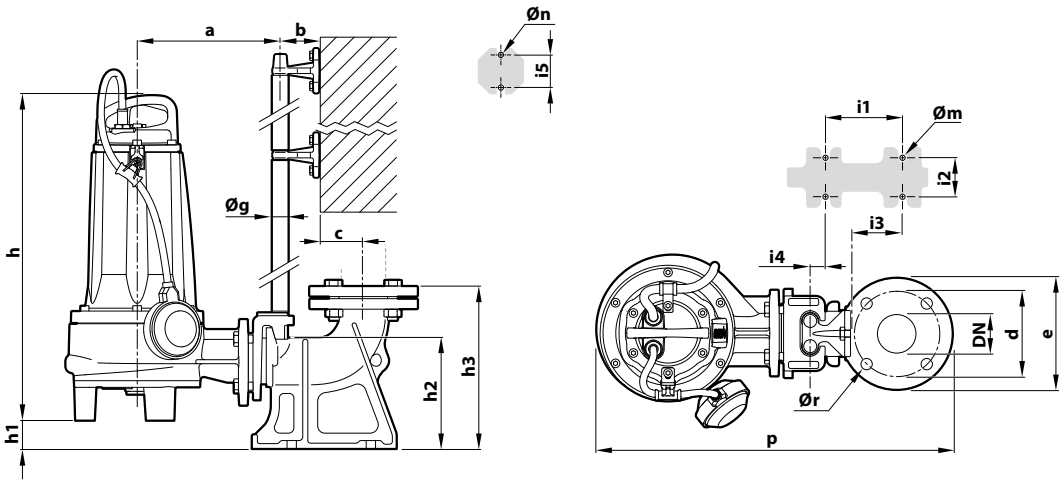

TÍPUS		CSATL.	Szilárd anyag	MÉRETEK mm																	
Egyfázisú	**Háromfázisú**	**DN**		a	b	c	d	e	p	h1	h2	h3	i1	i2	i3	i4	i5	Øg	Øm	Øn	Ør
TRm 0.75	**TR 0.75**	**2½"**	**Ø 7 mm**	206	61	51.5	125	165	505	48	163.5	215.5	120	72	62	3	50	3/4	14	11	18
TRm 0.9	**TR 0.9**																				
TRm 1.1	**TR 1.1**																				
TRm 1.3	**TR 1.3**																				
TRm 1.5	**TR 1.5**	**2½"**		211	61	51.5	125	165	514	40	163.5	215.5	120	72	62	3	50	3/4	14	11	18
–	**TR 2.2**																				

CSATLAKOZÓ LÁBKÉSZLET (TRITUS 2.2 AP - 3 AP - TR3 - TR4)

VÍZSZINTES SZÁLLÍTÁS ¾"-ES VEZETŐ CSŐVEL

Per **TR 2.2 AP, 3 AP, 3, 4**	Cikksz.: ASSPTRITUS61	**DN 2"**

※ Kit tartalma:

Csatlakozó láb

Menetes, csúszó vezető gyűrűvel és tömítéssel

Felső vezetőcső tartó

FÜGGŐLEGES SZÁLLÍTÁS ¾"-ES VEZETŐ CSŐVEL

Per **TR 2.2 AP, 3 AP, 3, 4**	Cikksz.: ASSPTRITUS61V	**DN 2½"**

※ Kit tartalma

Csatlakozó láb komplett ellenkarimával

Menetes, csúszó vezető gyűrűvel és tömítéssel

Felső vezetőcső tartó

● RENDELHETŐ TARTOZÉKOK

SZIVATTYÚ MEGVEZETŐ ADAPTER

※ TR 2.2 AP, 3 AP, 3, 4	Cikksz.: ASSFL014

Gyűrűvel és tömítéssel

VEZETŐCSŐ TARTÓ

※ Vezető csöhöz Ø **¾"**	Cikksz.: 859SV340INTFA

A stabilitás érdekében a támasztékot helyezze el 2 méterenként.

VEZETŐCSŐ (rozsdamentes acél AISI 304)

※ 2 méter Ø ¾" vezetőcső	Cikksz.: 54SARTG0052F
※ 3 méter Ø ¾" vezetőcső	Cikksz.: 54SARTG0053F
※ 6 méter Ø ¾" vezetőcső	Cikksz.: 54SARTG0056F

MÉRETEK (Vízszintes szállítási verzió)

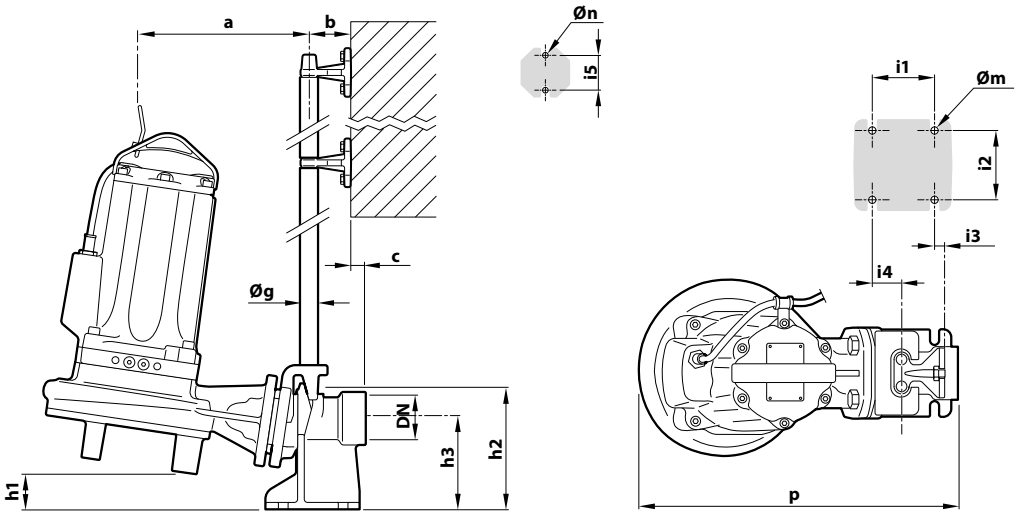

TÍPUS	CSATL. DN	Szilárd anyag	MÉRETEK mm														
			a	b	c	p	h1	h2	h3	i1	i2	i3	i4	i5	Øg	Øm	Øn
TR 2.2 AP	**2"**	**Ø 7 mm**	228	61	17	455	71	165	130	85	94	16	40	50	3/4	14	11
TR 3 AP			238														
TR 3																	
TR 4																	

MÉRETEK (Függőleges szállítási verzió)

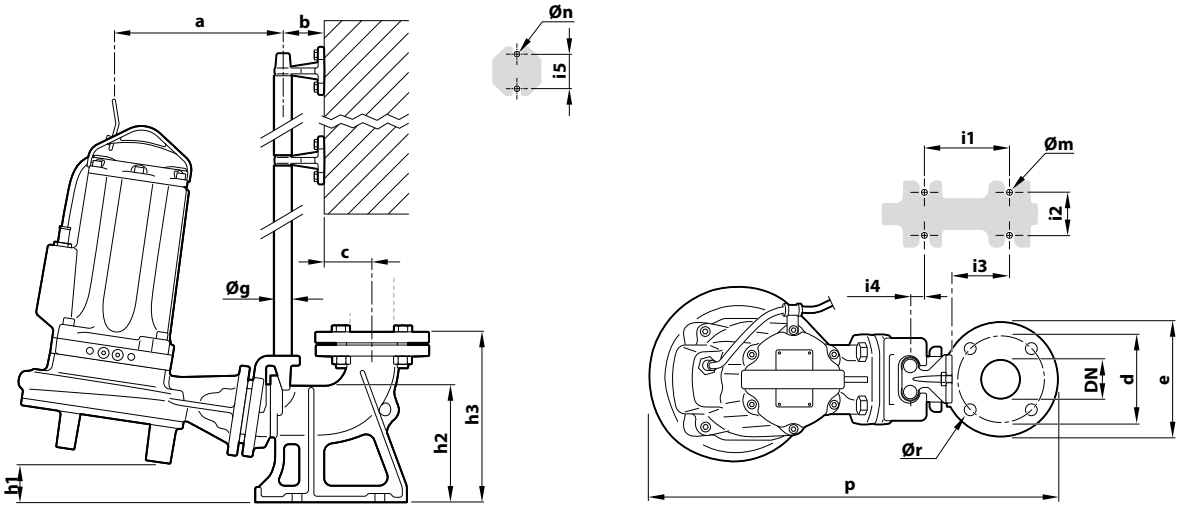

TÍPUS	CSATL. DN	Szilárd anyag	MÉRETEK mm																
			a	b	c	d	e	p	h1	h2	h3	i1	i2	i3	i4	i5	Øg	Øm	Øn	Ør
TR 2.2 AP	**2½"**	**Ø 7 mm**	225	61	51.5	125	165	569	69	163.5	215.5	120	72	62	3	50	3/4	14	11	18
TR 3 AP			235																	
TR 3																				
TR 4																				

Erősen szennyezett vízhez

Lakossági használat

Ipari használat

※ **A kiváló teljesítmény és a megbízhatóság, a kiváló minőségű anyagok és a robusztusság eredménye.**

TELJESÍTMÉNY TARTOMÁNY

- Szállítási teljesítmény **1250 l/perc-ig** (75 m^3/h)
- Emelési magasság **20 m-ig**

ÜZEMBE HELYEZÉS ÉS HASZNÁLAT

A VXC sorozat szivattyúinak gyártásánál jelentős vastagságú öntvényt használnak, melyet a nagyfokú szilárdság és kopásállóság jellemez, valamint VXC típusú járókerékkel vannak ellátva.
Javasoltak a lebegő szilárd részeket tartalmazó szennyvíz, iszapos víz, erősen szennyezett vízhez.
Alkalmasak csatornákba, alagutakba, ásatásokba, mélygarázsokban stb.

HASZNÁLATI KORLÁTOK

- Merülési mélység 10 m a víz szintje alá (megfelelő hosszúságú tápvezetékkel)
- Folyadékhőmérséklet **+40 °C -ig**
- Lebegő szilárd szennyeződések áteresztése:
  - **Ø 50 mm-ig a** VXC /50 esetében
  - **Ø 65 mm** a VXC /65 esetében
- **Az elektromos szivattyú folyamatos működése teljesen fedetlen állapotban is.**

KIVITELEZÉS

※ 10 méter hosszúságú tápvezeték
※ Külső úszókapcsoló az egyfázisú változatok esetén
※ Indítódoboz az egyfázisú verzióknál

MEGRENDELHETŐ VÁLTOZATOK

※ **QES** vezérlődoboz a háromfázisú elektromos szivattyú esetében
※ Eltérő feszültség vagy 60 Hz frekvencia

GARANCIA

※ **A garancia csak akkor érvényes, ha a termikus védelem, mely a tekercselésbe van építve, be van kötve az elektromos vezérlődobozba a következő változatoknál.**

SZABADALMAK- VÉDJEGYEK- MODELLEK

- Szabadalmazási szám n° IT0001428923
- Regisztrált közösségi formatervezési minta n° 008625685-0001, n° 008625685-0002

GÖRBÉK ÉS TELJESÍTMÉNYADATOK

50 Hz

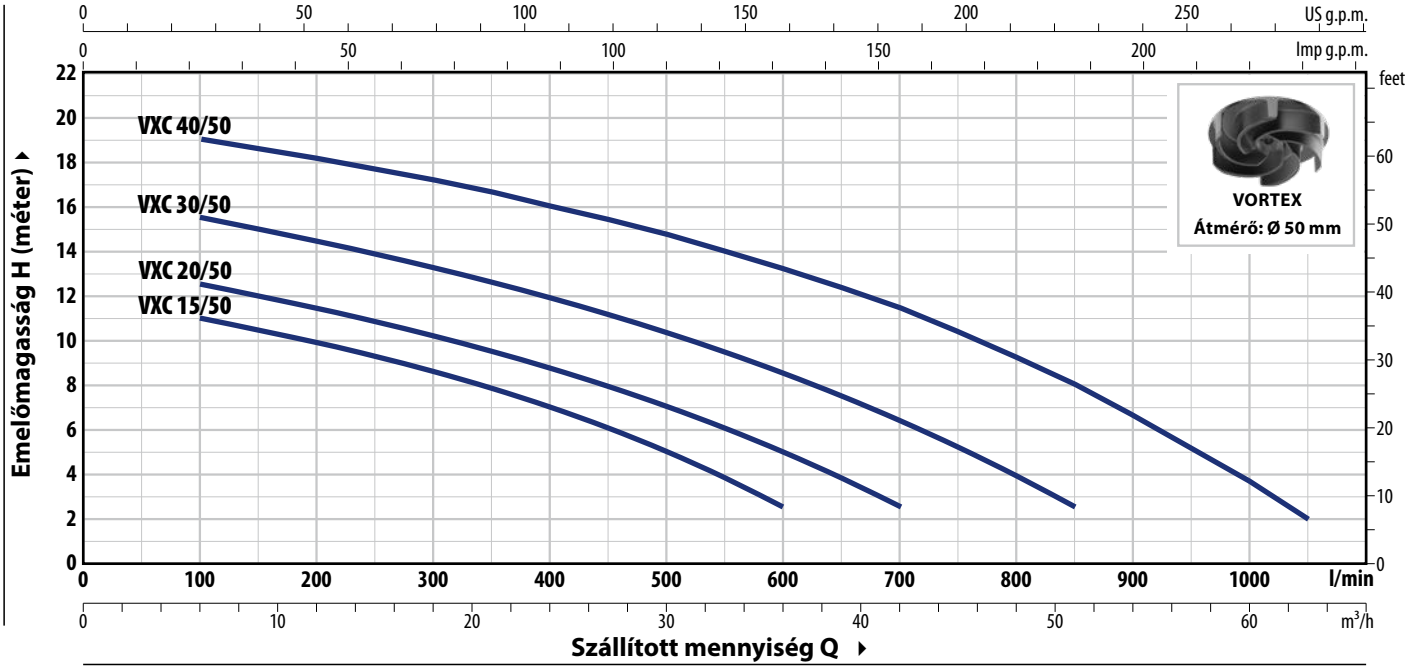

TÍPUS		TELJ. (P2)		Q m³/h	0	6	12	18	24	30	36	42	51	60	63
Egyfázisú	Háromfázisú	kW	HP	Q l/perc	**0**	**100**	**200**	**300**	**400**	**500**	**600**	**700**	**850**	**1000**	**1050**
VXCm 15/50	VXC 15/50	1.1	1.5	H méter	12	11	9.9	8.6	7	5	2.5				
VXCm 20/50	VXC 20/50	1.5	2		13.5	12.5	11.4	10.2	8.7	7	5	2.5			
VXCm 30/50	VXC 30/50	2.2	3		16.5	15.5	14.4	13.2	11.9	10.3	8.5	6.4	2.5		
–	VXC 40/50	3	4		20	19	18.1	17.1	16	14.7	13.2	11.4	8	3.6	2

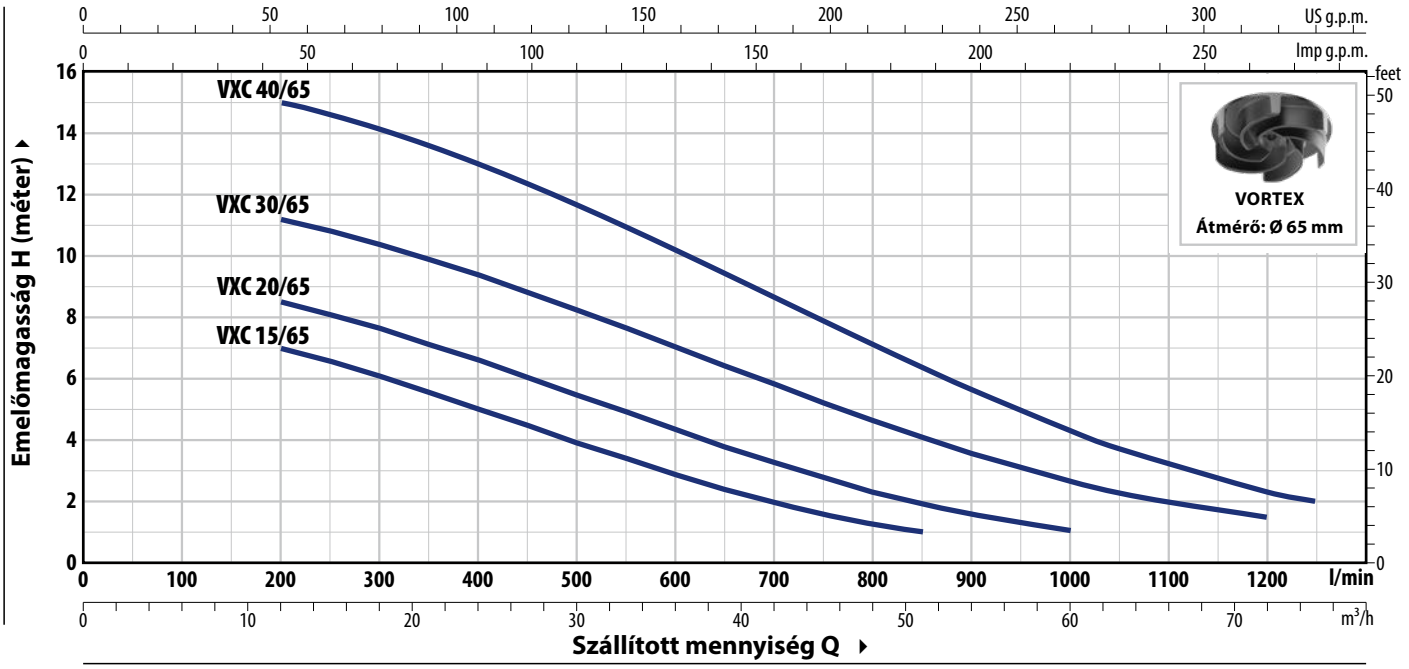

TÍPUS		TELJ. (P2)		Q m³/h	0	12	18	24	30	36	42	51	60	63	72	75
Egyfázisú	Háromfázisú	kW	HP	Q l/perc	**0**	**200**	**300**	**400**	**500**	**600**	**700**	**850**	**1000**	**1050**	**1200**	**1250**
VXCm 15/65	VXC 15/65	1.1	1.5	H méter	8	7	6	5	4	2.8	2	1				
VXCm 20/65	VXC 20/65	1.5	2		9.5	8.5	7.6	6.6	5.4	4.3	3.3	2	1			
VXCm 30/65	VXC 30/65	2.2	3		12	11	10.3	9.3	8.2	7	5.8	4	2.6	2.3	1.5	
–	VXC 40/65	3	4		15.5	15	14	13	11.6	10	8.6	6.3	4.3	3.7	2.3	2

Q = Szállított mennyiség **H** = Teljes manometrikus emelőmagasság

Jelleggörbe tolerencia az EN ISO 9906 Grado 3B szerint

ABSZORPCIÓ

TÍPUS **Egyfázisú**	FESZÜLTSÉG **230 V**
VXCm 15/50	8.5 A
VXCm 20/50	9.0 A
VXCm 30/50	12.0 A
VXCm 15/65	8.5 A
VXCm 20/65	9.0 A
VXCm 30/65	12.0 A

TÍPUS **Háromfázisú**	FESZÜLTSÉG **400 V**
VXC 15/50	3.4 A
VXC 20/50	3.7 A
VXC 30/50	5.0 A
VXC 40/50	6.2 A
VXC 15/65	3.4 A
VXC 20/65	3.7 A
VXC 30/65	5.0 A
VXC 40/65	6.2 A

MÉRETEK ÉS SÚLYOK

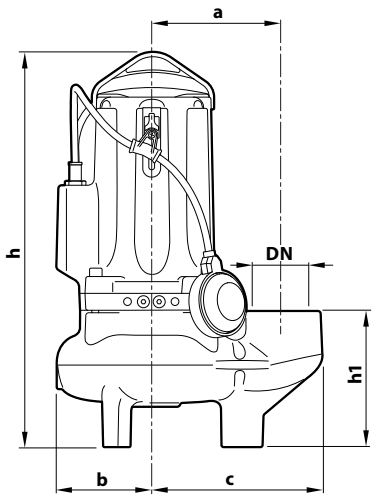

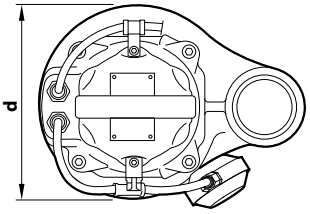

Tipikus telepítés

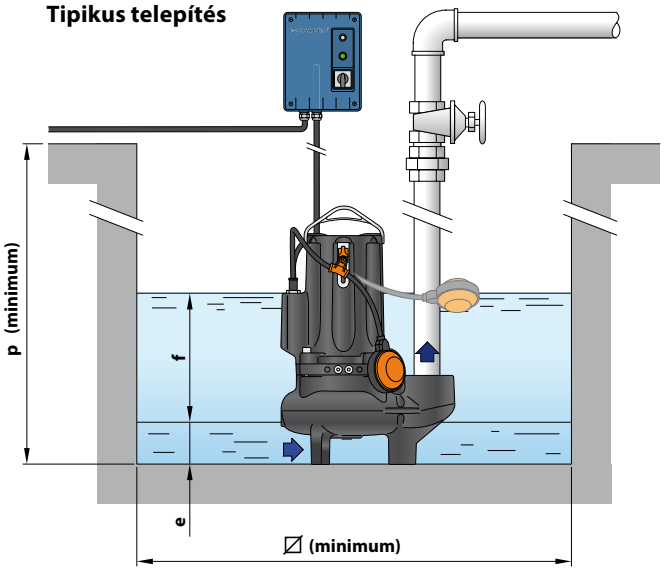

TÍPUS		CSATL.	Szilárd anyag	MÉRETEK mm										kg	
Egyfázisú	**Háromfázisú**	**DN**		a	b	c	h	h1	d	e	f	p	∅	1~	3~
VXCm 15/50	**VXC 15/50**	**2½"**	**50 mm**	162	119	212	487	167	242	75	állítható	800	800	42.1	40.0
VXCm 20/50	**VXC 20/50**													43.0	42.0
VXCm 30/50	**VXC 30/50**						513 | 487							48.0	44.0
–	**VXC 40/50**						513							–	48.0
VXCm 15/65	**VXC 15/65**	**3"**	**65 mm**	180	120	240	521	201	246	85				44.0	42.5
VXCm 20/65	**VXC 20/65**													45.1	44.0
VXCm 30/65	**VXC 30/65**						547 | 521							49.8	46.0
–	**VXC 40/65**						547							–	49.8

RAKLAPOZÁS

TÍPUS		GYÜJTŐFUVAROZÁSHOZ
Egyfázisú	**Háromfázisú**	szivattyúk darabszáma
VXCm 15/50	**VXC 15/50**	16
VXCm 20/50	**VXC 20/50**	16
VXCm 30/50	**VXC 30/50**	12 | 16
–	**VXC 40/50**	12
VXCm 15/65	**VXC 15/65**	12
VXCm 20/65	**VXC 20/65**	12
VXCm 30/65	**VXC 30/65**	12
–	**VXC 40/65**	12

FELÉPÍTÉSI JELLEMZŐK

1	**Szivattyúház**	Önvény katafórikus kezeléssel
2	**Járókerék**	VORTEX típusú kataforézises eljárással kezelt öntvény
3	**Motortartó**	Önvény katafórikus kezeléssel
4	**Szivattyútengely**	Önvény katafórikus kezeléssel
5	**Motortengely**	Rozsdamentes acél **AISI 431**

6 Kettős tengelytömítés közbeiktatott olajkamrával

Tömítés	Tengely	Pozíció	Anyagok
STA-22	Ø 22 mm	Motor oldal	Kerámia / Grafit / NBR
STA-20	Ø 20 mm	Szivattyú oldal	Szilícium-karbid / Szilícium-karbid / NBR

7 Elektromos motor

VXCm: Egyfázisú 230 V - 50 Hz
a tekercselésbe beépített termikus védelemmel

VXC: Háromfázisú 400 V - 50 Hz
※ beépített termikus tekercseléssel a vezérlődobozhoz csatlakoztatva)

– Szigetelés: F osztály
– Védelem: IP X8

8 Tápvezeték

※ 10 méter "H07 RN-F" típus

9 Indítódoboz
(csak egyfázisú verziók esetében)

Kondenzátorral és kézi újraindítású motorvédelemmel

10 Úszókapcsoló
(csak egyfázisú verziók esetében)

Vezérlődoboz
(az egyfázisú verziókhoz)

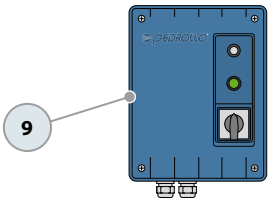

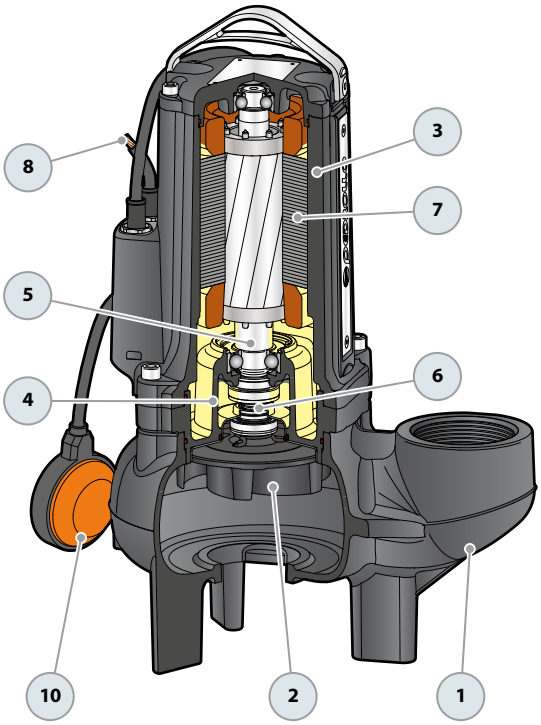

OPCIONÁLIS - Tartóalap
(Cikksz.: ASSBAVM)

Erősen szennyezett vízhez

Lakossági használat

Ipari használat

※ **A kiváló teljesítmény és a megbízhatóság, a kiváló minőségű anyagok és a robusztusság eredménye.**

TELJESÍTMÉNY TARTOMÁNY

- Szállítási teljesítmény **1600 l/perc-ig** (96 m^3/h)
- Emelési magasság **25 m-ig**

ÜZEMBE HELYEZÉS ÉS HASZNÁLAT

Az MC, sorozat szivattyúinak gyártása során felhasznált jelentős vastagságú öntvény, a nagyfokú szilárdság és kopásállóság, valamint a KÉTCSATORNÁS rozsdamentes acélból készült járókerék kiválóan alkalmassá teszi ezeket a szivattyúkat, lebegő szilárd részeket, rövid rostos anyagokat tartalmazó folyadék szivattyúzására. Ajánlottak erősen szennyezett, saras iszapos víz, csatornavíz, háztartási és ipari szennyvíz kezelésére, földalatti garázsok, automosók, társasházak, ipari és közművek szennyvizének ürítésére.

HASZNÁLATI KORLÁTOK

- Merülési mélység 10 m a víz szintje alá (megfelelő hosszúságú tápvezetékkel)
- Folyadékhőmérséklet **+40 °C -ig**
- Lebegő szilárd szennyeződések áteresztése:
  – **Ø 50 mm-ig** a MC /50
  – **Ø 65 mm-ig a** MC /65
- **Folyamatos üzemmód esetén min. merülési mélység:**
  – 320 mm a MC /50 esetében
  – 360 mm a MC /65 esetében

KIVITELEZÉS

※ 10 méter hosszúságú tápvezeték
※ Külső úszókapcsoló az egyfázisú változatok esetén
※ Indítódoboz az egyfázisú verzióknál

MEGRENDELHETŐ VÁLTOZATOK

※ **QES** vezérlődoboz a háromfázisú szivattyúknál
※ Eltérő feszültség vagy 60 Hz frekvencia

GARANCIA

※ **A garancia csak akkor érvényes, ha a termikus védelem, mely a tekercselésbe van építve, be van kötve az elektromos vezérlődobozba a következő változatoknál.**

SZABADALMAK- VÉDJEGYEK- MODELLEK

- Szabadalmazási szám n° IT0001428923
- Regisztrált közösségi formatervezési minta n° 008625685-0001, n° 008625685-0002

GÖRBÉK ÉS TELJESÍTMÉNYADATOK

50 Hz

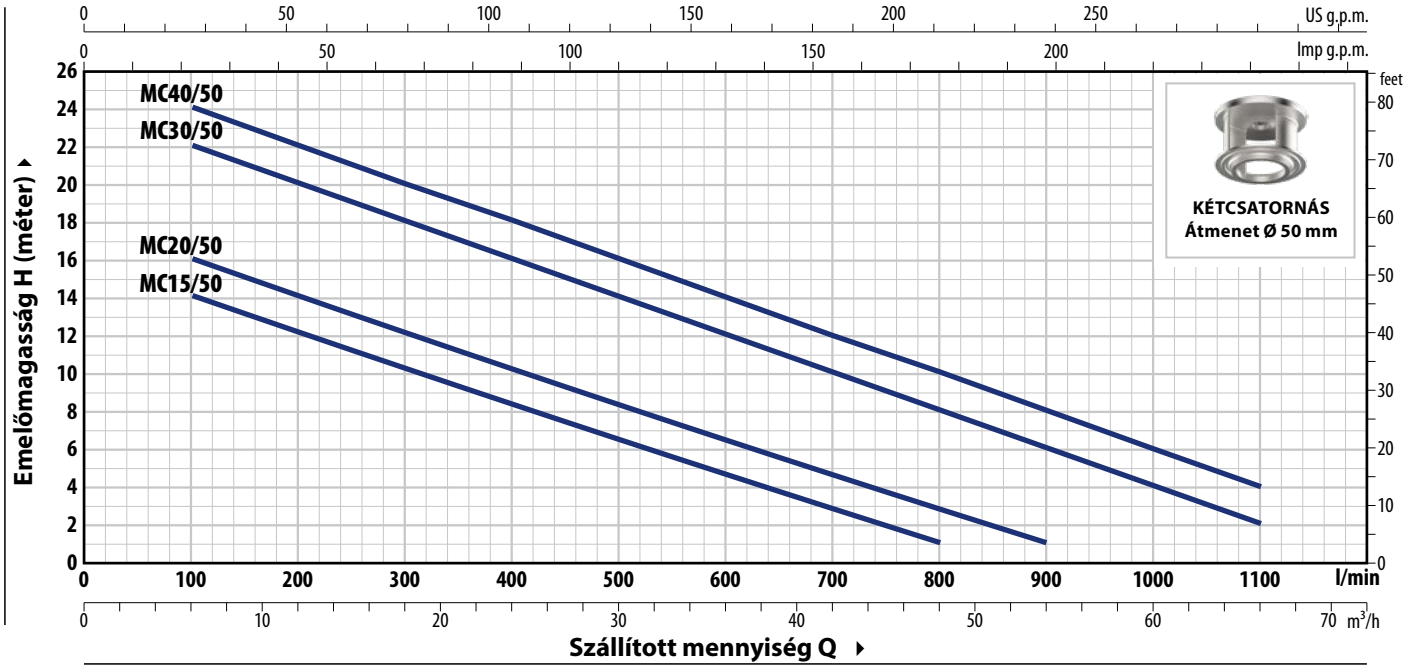

TÍPUS		TELJ. (P2)		Q	m³/h	0	6	12	18	24	30	36	42	48	54	60	66
Egyfázisú	Háromfázisú	kW	HP		l/perc	**0**	**100**	**200**	**300**	**400**	**500**	**600**	**700**	**800**	**900**	**1000**	**1100**
MCm 15/50	MC 15/50	1.1	1.5	H	méter	16	14	12.5	10.5	8.5	6.5	4.5	3	1			
MCm 20/50	MC 20/50	1.5	2			18	16	14	12.5	10.5	8.5	6.5	5	3	1		
MCm 30/50	MC 30/50	2.2	3			24	22	20	18	16	14	12	10	8	6	4	2
–	MC 40/50	3	4			25	24	22	20	18	16	14	12	10	8	6	4

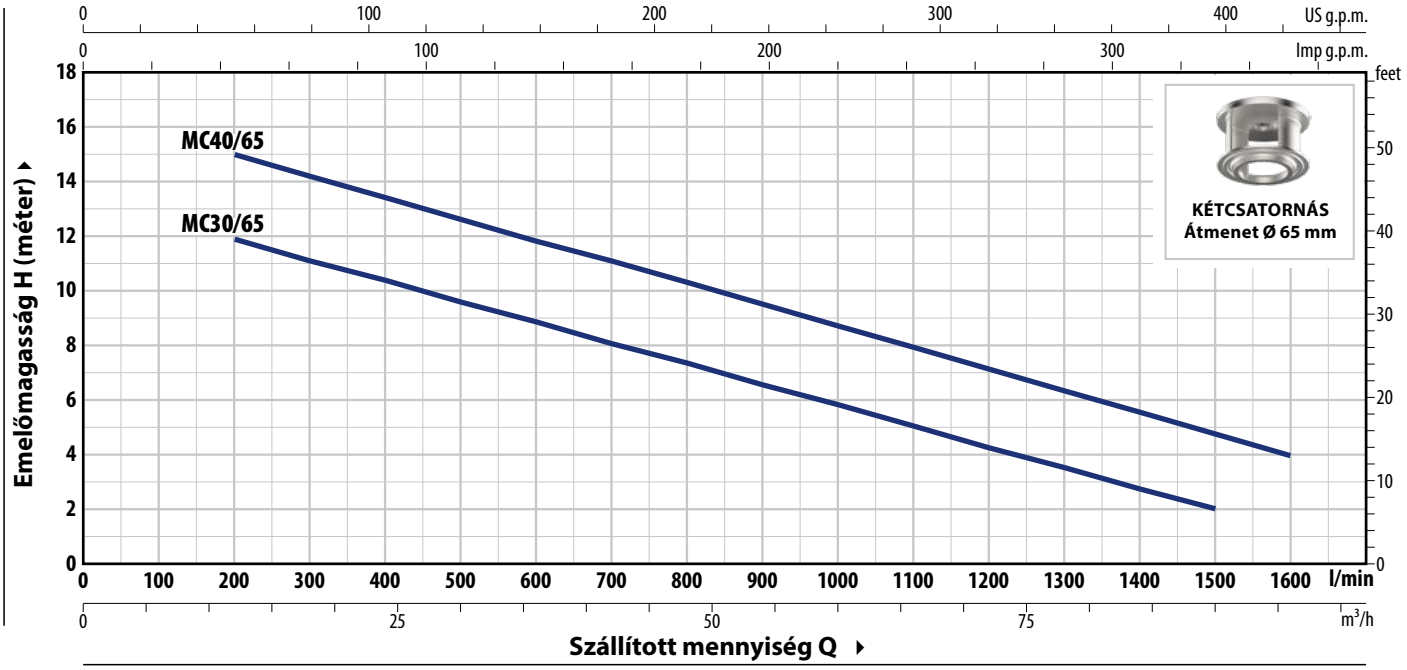

TÍPUS		TELJ. (P2)		Q	m³/h	0	12	24	36	48	54	60	66	72	90	96
Egyfázisú	Háromfázisú	kW	HP		l/perc	**0**	**200**	**400**	**600**	**800**	**900**	**1000**	**1100**	**1200**	**1500**	**1600**
MCm 30/65	MC 30/65	2.2	3	H	méter	13	12	10.5	9	7.5	6.5	6	5	4.5	2	
–	MC 40/65	3	4			17	15	13.5	12	10.5	9.5	8.5	8	7	4.8	4

Q = Szállított mennyiség **H** = Teljes manometrikus emelőmagasság

Jelleggörbe tolerencia az EN ISO 9906 Grado 3B szerint

ABSZORPCIÓ

TÍPUS **Egyfázisú**	FESZÜLTSÉG **230 V**
MCm 15/50	10.5 A
MCm 20/50	14.0 A
MCm 30/50	18.0 A
MCm 30/65	14.0 A

TÍPUS **Háromfázisú**	FESZÜLTSÉG **400 V**
MC 15/50	4.5 A
MC 20/50	5.0 A
MC 30/50	6.5 A
MC 40/50	7.0 A
MC 30/65	6.5 A
MC 40/65	7.5 A

MÉRETEK ÉS SÚLYOK

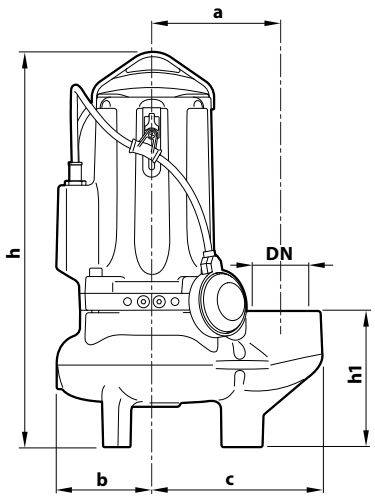

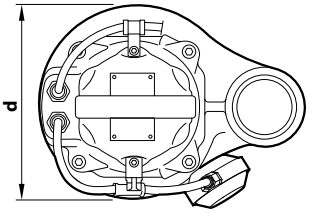

Tipikus telepítés

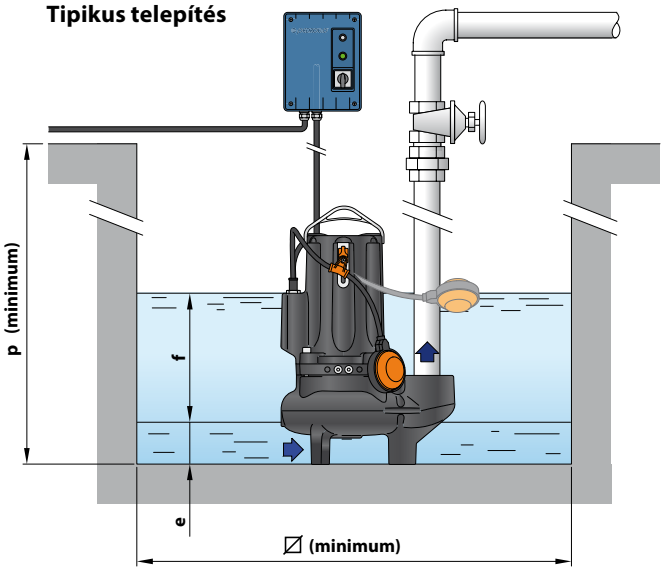

TÍPUS		CSATL.	Szilárd anyag	MÉRETEK mm										kg	
Egyfázisú	**Háromfázisú**	**DN**		a	b	c	h	h1	d	e	f	p	∅	1~	3~
MCm 15/50	**MC 15/50**	**2½"**	**50 mm**	162	119	212	487	167	242	75	állítható	800	800	42.0	40.0
MCm 20/50	**MC 20/50**													43.0	41.9
MCm 30/50	**MC 30/50**						513 | 487							47.8	44.0
–	**MC 40/50**						513							–	47.8
MCm 30/65	**MC 30/65**	**3"**	**65 mm**	180	120	240	547 | 521	201	246	85				50.0	46.0
–	**MC 40/65**						547							–	49.8

RAKLAPOZÁS

TÍPUS		GYÜJTŐFUVAROZÁSHOZ
Egyfázisú	**Háromfázisú**	szivattyúk darabszáma
MCm 15/50	**MC 15/50**	16
MCm 20/50	**MC 20/50**	16
MCm 30/50	**MC 30/50**	12 | 16
–	**MC 40/50**	12
MCm 30/65	**MC 30/65**	12
–	**MC 40/65**	12

FELÉPÍTÉSI JELLEMZŐK

1	**Szivattyúház**	Önvény katafórikus kezeléssel
2	**Járókerék**	KÉTCSATORNÁS, Rozsdamentes acél **AISI 304**
3	**Motortartó**	Önvény katafórikus kezeléssel
4	**Szivattyútengely**	Önvény katafórikus kezeléssel
5	**Motortengely**	Rozsdamentes acél **AISI 431**

6 **Kettős tengelytömítés közbeiktatott olajkamrával**

Tömítés	Tengely	Pozíció	Anyagok
STA-22	Ø 22 mm	Motor oldal	Kerámia / Grafit / NBR
STA-20	Ø 20 mm	Szivattyú oldal	Szilícium-karbid / Szilícium-karbid / NBR

7 **Elektromos motor**

MCm: Egyfázisú 230 V - 50 Hz
tekercselésbe beépített termikus védelemmel

MC: Háromfázisú 400 V - 50 Hz
※ a tekercselésbe beépített termikus védelemmel, melyet be kell kötni a vezérlődobozba (kérés esetén)

– Szigetelés: F osztály
– Védelem: IP X8

8 **Tápvezeték**
※ 10 méter, "H07 RN-F" típus

9 **Indítódoboz**
MCm 15-20-30
(csak egyfázisú verziók esetében)

Kondenzátorral és kézi újraindítású motorvédelemmel

10 **Úszókapcsoló**
(csak egyfázisú verziók esetében)

Vezérlődoboz
(standard az egyfázisú változatoknál)

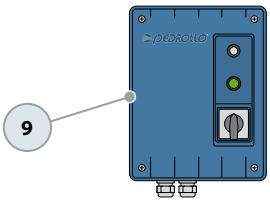

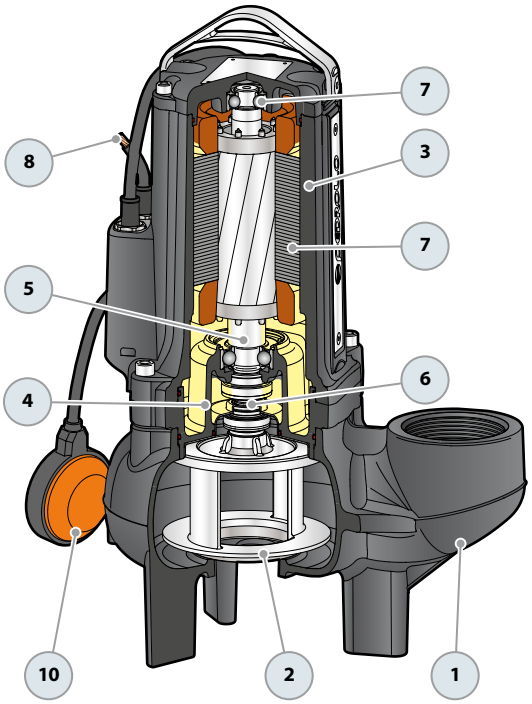

VÁLASZTHATÓ - Tartóalap
(Cikksz.:. ASSBAVM)

Erősen szennyezett vízhez

Lakossági használat

Ipari használat

※ **A kiváló teljesítmény és a megbízhatóság a kiváló minőségű anyagok és a robusztusság eredménye.**

TELJESÍTMÉNY TARTOMÁNY

- Szállítási teljesítmény **1250 l/perc-ig** (75 m^3/h)
- Emelési magasság **20 m**

ÜZEMBE HELYEZÉS ÉS HASZNÁLAT

A VXC-F sorozatú elektromos szivattyúk kivételes szilárdságú, kopásállóságú és tartós öntvényből készülnek. VORTEX típusú járókerékkel vannak felszerelve, ezért alkalmasak szennyvíz, az iszappal kevert víz, levegő- vagy gáztartalmú folyadékok, valamint felélesztett és rothadó iszap elvezetésére. Ajánlott a csatornákba, alagutakba, kutakba, mélygarázsokba, speciális kutakba fix beépítésre ajánljuk.

HASZNÁLATI KORLÁTOK

- Merülési mélység 10 m a víz szintje alá (megfelelő hosszúságú tápvezetékkel)
- Folyadékhőmérséklet **+40 °C** -ig
- Lebegő szilárd szennyeződések áteresztése:
  – a **Ø 50 mm-ig a VXC /50-F**
  – a **Ø 65 mm-ig a VXC /65-F**
- **Az elektromos szivattyú folyamatosan működtethető még akkor is, ha teljesen fedetlenül van.**

KIVITELEZÉS

※ 10 méter hosszúságú tápvezeték
※ Külső úszókapcsoló az egyfázisú változatok esetén
※ Indítódoboz az egyfázisú verzióknál

MEGRENDELHETŐ VÁLTOZATOK

※ Csatlakozó lábkészlet
※ **QES** vezérlődoboz a háromfázisú szivattyúknál
※ Eltérő feszültség vagy 60 Hz frekvencia

GARANCIA

※ **A garancia csak akkor érvényes, ha a termikus védelem, mely a tekercselésbe van építve, be van kötve az elektromos vezérlődobozba a következő változatoknál.**

SZABADALMAK- VÉDJEGYEK- MODELLEK

- Szabadalmazási szám n° IT0001428923

GÖRBÉK ÉS TELJESÍTMÉNYADATOK

50 Hz

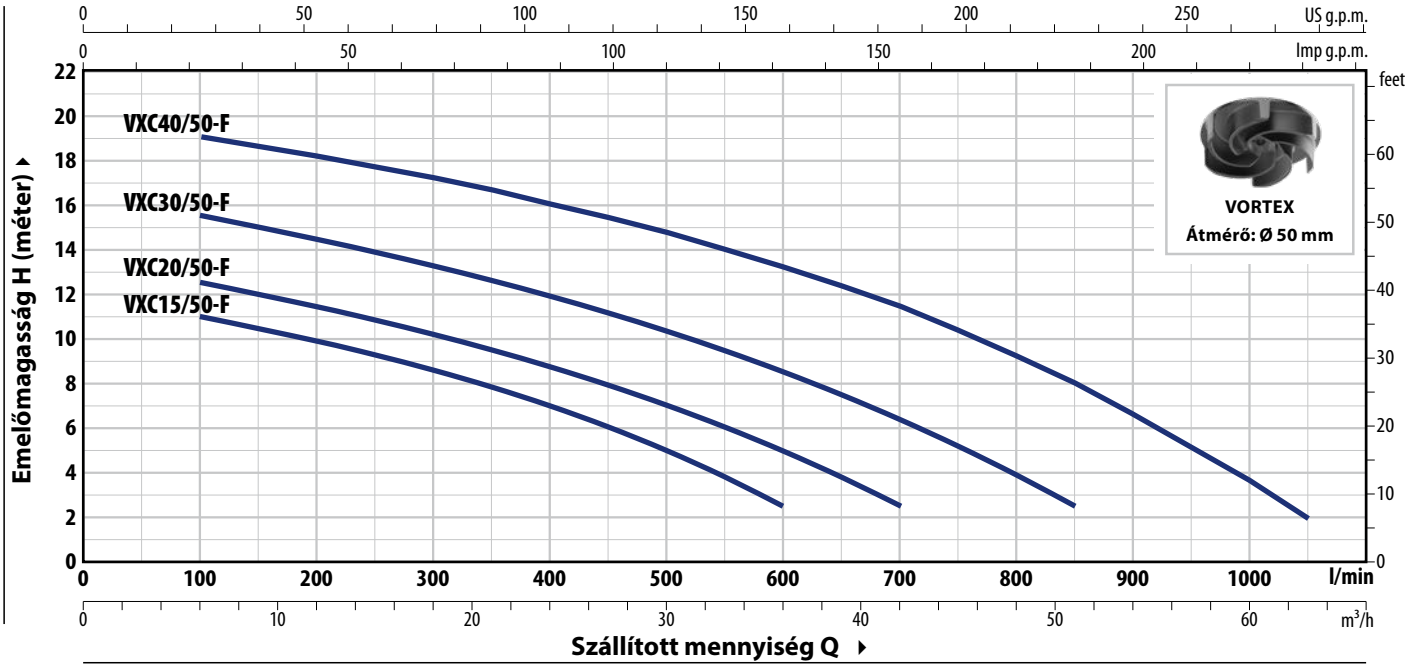

TÍPUS		TELJ. (P2)		Q m³/h	0	6	12	18	24	30	36	42	51	60	63
Egyfázisú	Háromfázisú	kW	HP	Q l/perc	**0**	**100**	**200**	**300**	**400**	**500**	**600**	**700**	**850**	**1000**	**1050**
VXCm 15/50-F	VXC 15/50-F	1.1	1.5	H méter	12	11	10	8.6	7	5	2.5				
VXCm 20/50-F	VXC 20/50-F	1.5	2		13.5	12.5	11.4	10.2	8.7	7	5	2.5			
VXCm 30/50-F	VXC 30/50-F	2.2	3		16.5	15.5	14.4	13.2	12	10.3	8.5	6.4	2.5		
–	VXC 40/50-F	3	4		20	19	18	17	16	14.7	13.2	11.4	8	3.6	2

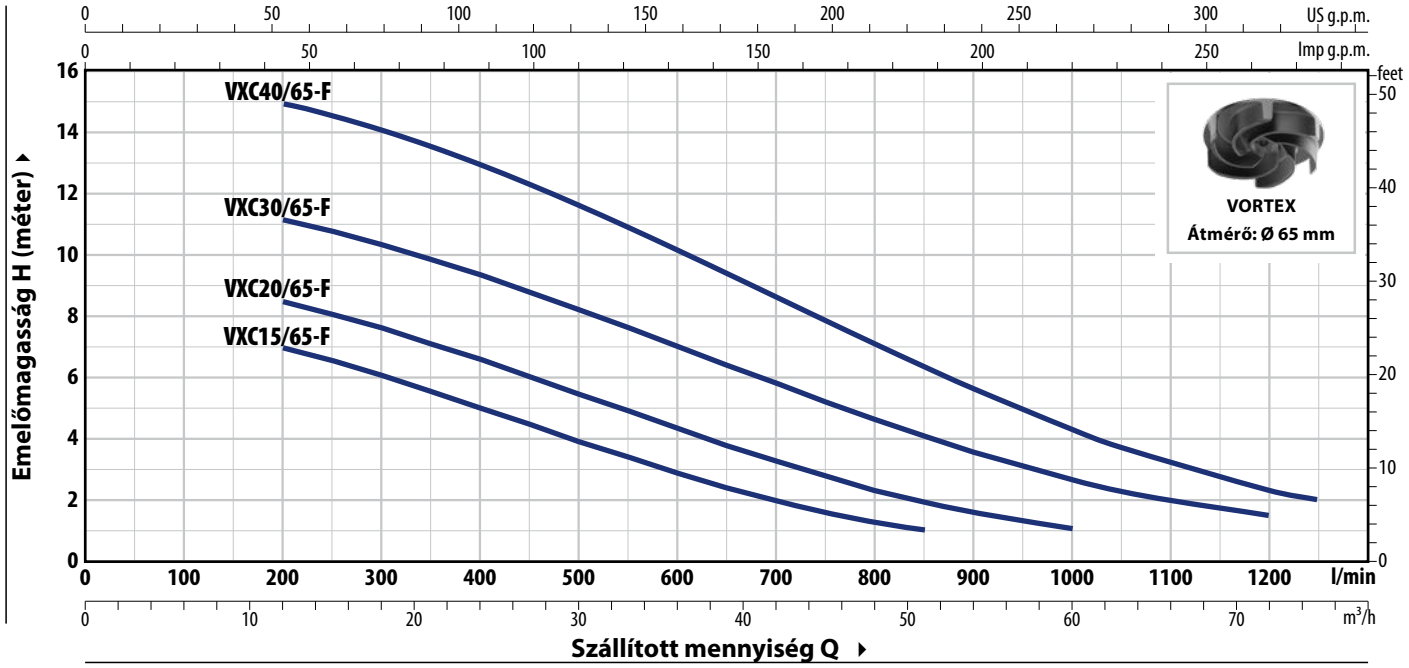

TÍPUS		TELJ. (P2)		Q m³/h	0	12	24	36	42	51	60	63	72	75
Egyfázisú	Háromfázisú	kW	HP	Q l/perc	**0**	**200**	**400**	**600**	**700**	**850**	**1000**	**1050**	**1200**	**1250**
VXCm 15/65-F	VXC 15/65-F	1.1	1.5	H méter	8	7	5	2.8	2	1				
VXCm 20/65-F	VXC 20/65-F	1.5	2		9.5	8.5	6.6	4.3	3.3	2	1			
VXCm 30/65-F	VXC 30/65-F	2.2	3		12	11	9.3	7	5.8	4	2.6	2.3	1.5	
–	VXC 40/65-F	3	4		15.5	15	13	10	8.6	6.3	4.3	3.7	2.3	2

Q = Szállított mennyiség **H** = Teljes manometrikus emelőmagasság

Jelleggörbe tolerencia az EN ISO 9906 Grado 3B szerint

ABSZORPCIÓ

TÍPUS **Egyfázisú**	FESZÜLTSÉG **230 V**
VXCm 15/50-F	8.5 A
VXCm 20/50-F	9.0 A
VXCm 30/50-F	12.0 A
VXCm 15/65-F	8.5 A
VXCm 20/65-F	9.0 A
VXCm 30/65-F	12.0 A

TÍPUS **Háromfázisú**	FESZÜLTSÉG **400 V**
VXC 15/50-F	3.4 A
VXC 20/50-F	3.7 A
VXC 30/50-F	5.0 A
VXC 40/50-F	6.2 A
VXC 15/65-F	3.4 A
VXC 20/65-F	3.7 A
VXC 30/65-F	5.0 A
VXC 40/65-F	6.2 A

MÉRETEK ÉS SÚLYOK

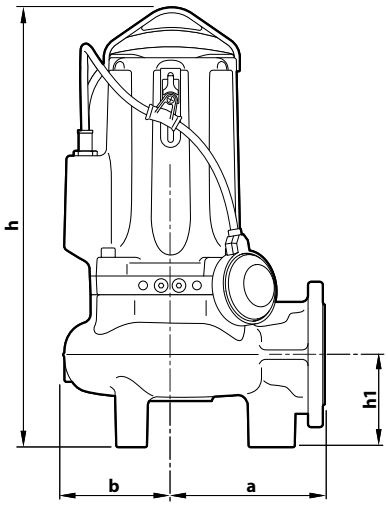

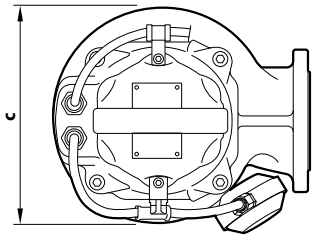

TÍPUS		Szilárd anyag	MÉRETEK mm					kg	
Egyfázisú	**Háromfázisú**		a	b	c	h	h1	1~	3~
VXCm 15/50-F	**VXC 15/50-F**	**50 mm**	170	119	242	487	102	43.6	42.0
VXCm 20/50-F	**VXC 20/50-F**							44.6	43.3
VXCm 30/50-F	**VXC 30/50-F**					513 | 487		49.5	45.5
–	**VXC 40/50-F**					513		–	50.0
VXCm 15/65-F	**VXC 15/65-F**	**65 mm**	210	120	246	521	123	46.0	44.7
VXCm 20/65-F	**VXC 20/65-F**							47.1	46.0
VXCm 30/65-F	**VXC 30/65-F**					547 | 521		51.8	48.0
–	**VXC 40/65-F**					547		–	51.8

KARIMÁS CSATLAKOZÓ

TÍPUS	CSATL	F	K	D	L	FURATOK	
			mm	mm	mm	N°	Ø (mm)
VXC /50-F	**DN65** (PN10)	**2½"**	145	185	160	4	18
VXC /65-F	**DN80** (PN10)	**3"**	160	200	180	8	18

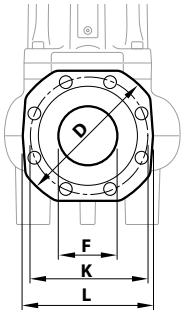

FELÉPÍTÉSI JELLEMZŐK

1	**Szivattyúház**	Önvény katafórikus kezeléssel, a nyomó és szívóoldalas menetes csatlakozókkal ellátva ISO 228/11
2	**Járókerék**	VORTEX típusú kataforézises eljárással kezelt öntvény
3	**Motortartó**	Önvény katafórikus kezeléssel
4	**Szivattyútengely**	Önvény katafórikus kezeléssel
5	**Motortengely**	Rozsdamentes acél **AISI 431**

6 Kettős tengelytömítés közbeiktatott olajkamrával

Tömítés	Tengely	Pozíció	Anyagok
STA-22	Ø 22 mm	Motor oldal	Kerámia / Grafit / NBR
STA-20	Ø 20 mm	Szivattyú oldal	Szilícium-karbid / Szilícium-karbid / NBR

7 Elektromos motor

VXCm-F: Egyfázisú 230 V - 50 Hz
tekercselésbe beépített termikus védelemmel

VXC-F: Háromfázisú 400 V - 50 Hz
※ a tekercselésbe beépített termikus védelemmel, melyet be kell kötni a vezérlődobozba (kérés esetén)

– Szigetelés: F osztály
– Védelem: IP X8

8 Tápvezeték
※ 10 méter "H07 RN-F" típus

9 Indítódoboz
(csak egyfázisú verziók esetében)

Kondenzátorral és kézi újraindítású motorvédelemmel

10 Úszókapcsoló
(csak egyfázisú verziók esetében)

Vezérlődoboz
(az egyfázisú verzióknál)

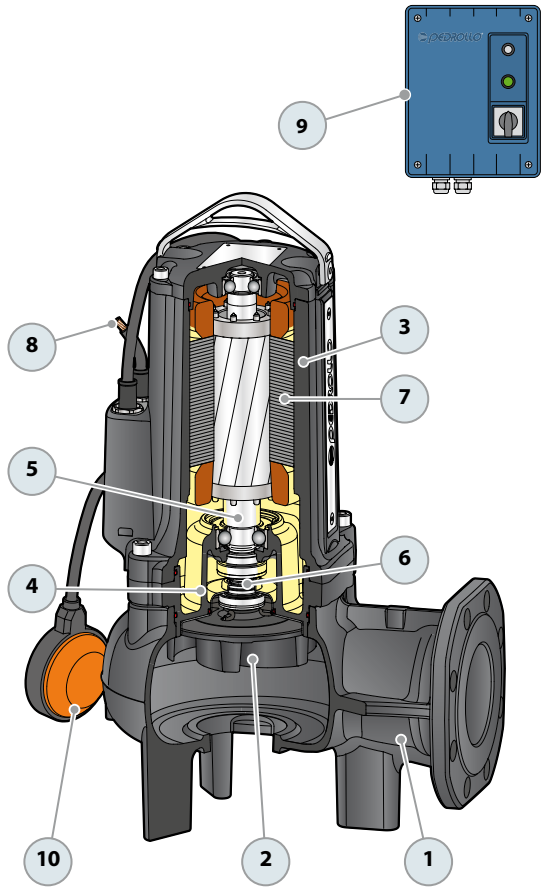

OPCIONÁLIS - Támaszték (Cikksz.: ASSBAVM)

MC-F

KÉTCSATORNÁS

Karimás merülő elektromos szivattyúk

Erősen szennyezett vízhez

Lakossági használat

Ipari használat

※ A kiváló teljesítmény és a megbízhatóság a kiváló minőségű anyagok és a robusztusság eredménye.

TELJESÍTMÉNY TARTOMÁNY

- Szállítási teljesítmény **1600 l/perc-ig** (96 m^3/h)
- Emelési magasság **25 m-ig**

ÜZEMBE HELYEZÉS ÉS HASZNÁLAT

Az MC-F, sorozat szivattyúinak gyártása során felhasznált jelentős vastagságú öntvény, a nagyfokú szilárdság és kopásállóság, valamint a kétcsatornás rozsdamentes acélból készült járókerék kiválóan alkalmassá teszi ezeket a szivattyúkat lebegő szilárd részeket, rövid rostos anyagokat tartalmazó folyadék szivattyúzására. Erősen szennyezett, saras iszapos víz, csatornavíz, háztartási és ipari szennyvíz kezelésére, földalatti garázsok, automosók, társasházak, ipari és közművek szennyvizének ürítésére.

HASZNÁLATI KORLÁTOK

- Merülési mélység 10 m a víz szintje alá (megfelelő hosszúságú tápvezetékkel)
- Folyadékhőmérséklet **+40 °C -ig**
- Lebegő szilárd szennyeződések áteresztése:
  - **Ø 50 mm-ig a MC /50-F esetében**
  - **Ø 65 mm-ig** a **MC /65-F esetében**
- **Folyamatos üzemmód esetén min. merülési mélység:**
  - **320 mm a MC /50 esetében**
  - **360 mm a MC /65 esetében**

KIVITELEZÉS

※ 10 méter hosszúságú tápvezeték
※ Külső úszókapcsoló az egyfázisú változatok esetén
※ Indítódoboz az egyfázisú verzióknál

MEGRENDELHETŐ VÁLTOZATOK

※ Csatlakozó lábkészlet
※ **QES** vezérlődoboz a háromfázisú szivattyúknál
※ Eltérő feszültség vagy 60 Hz frekvencia

GARANCIA

※ **A garancia csak akkor érvényes, ha a termikus védelem, mely a tekercselésbe van építve, be van kötve az elektromos vezérlődobozba a következő változatoknál:**

SZABADALMAK- VÉDJEGYEK- MODELLEK

- Szabadalmazási szám n° IT0001428923

GÖRBÉK ÉS TELJESÍTMÉNYADATOK

50 Hz

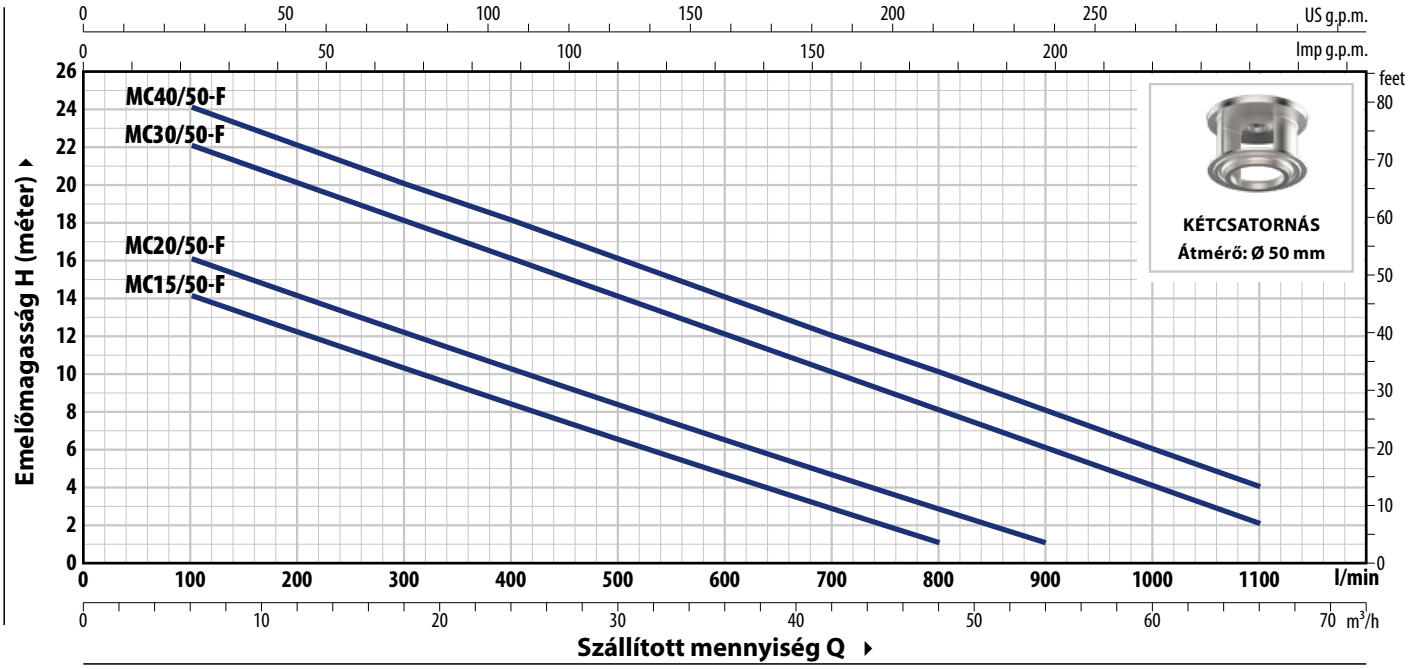

TÍPUS		TELJ. (P2)		Q m³/h	0	6	12	18	24	30	36	42	48	54	60	66
Egyfázisú	Háromfázisú	kW	HP	l/perc	**0**	**100**	**200**	**300**	**400**	**500**	**600**	**700**	**800**	**900**	**1000**	**1100**
MCm 15/50-F	MC 15/50-F	1.1	1.5	H méter	16	14	12.5	10.5	8.5	6.5	4.5	3	1			
MCm 20/50-F	MC 20/50-F	1.5	2		18	16	14	12.5	10.5	8.5	6.5	5	3	1		
MCm 30/50-F	MC 30/50-F	2.2	3		24	22	20	18	16	14	12	10	8	6	4	2
–	MC 40/50-F	3	4		25	24	22	20	18	16	14	12	10	8	6	4

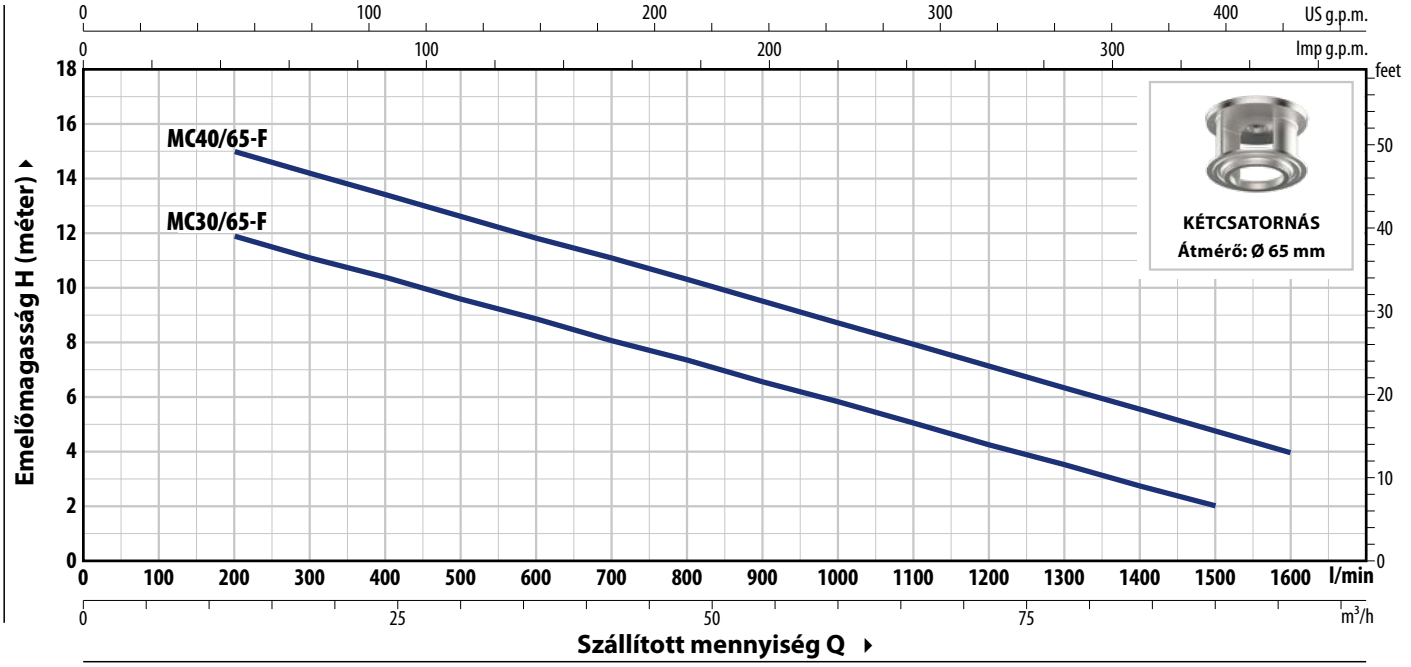

TÍPUS		TELJ. (P2)		Q m³/h	0	12	24	36	48	60	66	72	90	96
Egyfázisú	Háromfázisú	kW	HP	l/perc	**0**	**200**	**400**	**600**	**800**	**1000**	**1100**	**1200**	**1500**	**1600**
MCm 30/65-F	MC 30/65-F	2.2	3	H méter	13	12	10.5	9	7.5	6	5	4.5	2	
–	MC 40/65-F	3	4		17	15	13.5	12	10.5	8.5	8	7	4.8	4

Q = Szállított mennyiség **H** = Teljes manometrikus emelőmagasság

Jelleggörbe tolerencia az EN ISO 9906 Grado 3B szerint

ABSZORPCIÓ

TÍPUS **Egyfázisú**	FESZÜLTSÉG **230 V**
MCm 15/50-F	10.5 A
MCm 20/50-F	14.0 A
MCm 30/50-F	18.0 A
MCm 30/65-F	14.0 A

TÍPUS **Háromfázisú**	FESZÜLTSÉG **400 V**
MC 15/50-F	4.5 A
MC 20/50-F	5.0 A
MC 30/50-F	6.5 A
MC 40/50-F	7.0 A
MC 30/65-F	6.5 A
MC 40/65-F	7.5 A

MÉRETEK ÉS SÚLYOK

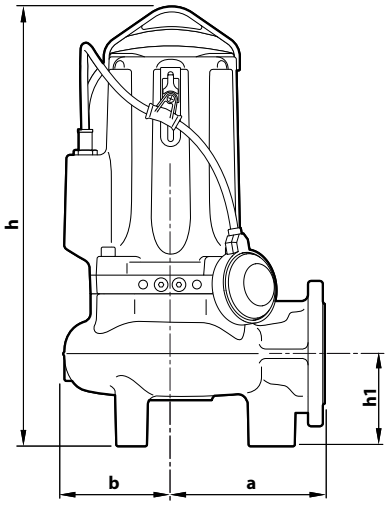

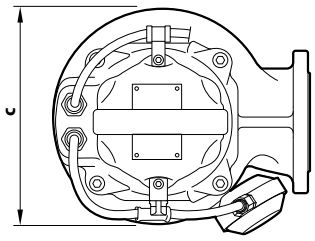

TÍPUS		Szilárd anyag	MÉRETEK mm					kg	
Egyfázisú	**Háromfázisú**		a	b	c	h	h1	1~	3~
MCm 15/50-F	**MC 15/50-F**	**50 mm**	170	119	242	487	102	43.6	42.0
MCm 20/50-F	**MC 20/50-F**							44.6	43.5
MCm 30/50-F	**MC 30/50-F**					513 | 487		50.0	45.5
–	**MC 40/50-F**					513		–	49.8
MCm 30/65-F	**MC 30/65-F**	**65 mm**	210	120	246	547 | 521	123	51.8	48.0
–	**MC 40/65-F**					547		–	52.8

KARIMÁS CSATLAKOZÓ

TÍPUS	CSATL	F	K	D	L	FURATOK	
			mm	mm	mm	N°	Ø (mm)
MC /50-F	**DN65** (PN10)	**2½"**	145	185	160	4	18
MC /65-F	**DN80** (PN10)	**3"**	160	200	180	8	18

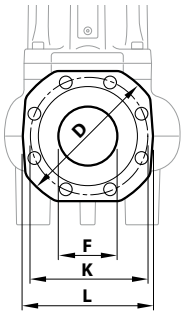

FELÉPÍTÉSI JELLEMZŐK

1	**Szivattyúház**	Önvény katafórikus kezeléssel, a nyomó és szívóoldalas menetes csatlakozókkal ellátva ISO 228/11
2	**Járókerék**	Kétcsatornás típus Rozsdamentes acél **AISI 304**
3	**Motortartó**	Önvény katafórikus kezeléssel
4	**Szivattyútengely**	Önvény katafórikus kezeléssel
5	**Motortengely**	Rozsdamentes acél **AISI 431**

6 Kettős tengelytömítés közbeiktatott olajkamrával

Tömítés	Tengely	Pozíció	Anyagok
STA-22	Ø 22 mm	Motor oldal	Kerámia / Grafit / NBR
STA-20	Ø 20 mm	Szivattyú oldal	Szilícium-karbid / Szilícium-karbid / NBR

7 Elektromos motor

MCm-F: Egyfázisú 230 V - 50 Hz
tekercselésbe beépített termikus védelemmel

MC-F: Háromfázisú 400 V - 50 Hz
※ a tekercselésbe beépített termikus védelemmel, melyet be kell kötni a vezérlődobozba (kérés esetén)

– Szigetelés: F osztály
– Védelem: IP X8

8 Tápvezeték
10 méter "H07 RN-F"típus

9 Indítódoboz
(csak egyfázisú verziók esetében)

Kondenzátorral és kézi újraindítású motorvédelemmel

10 Úszókapcsoló
(csak egyfázisú verziók esetében)

Vezérlődoboz
(az egyfázisú verzióknál)

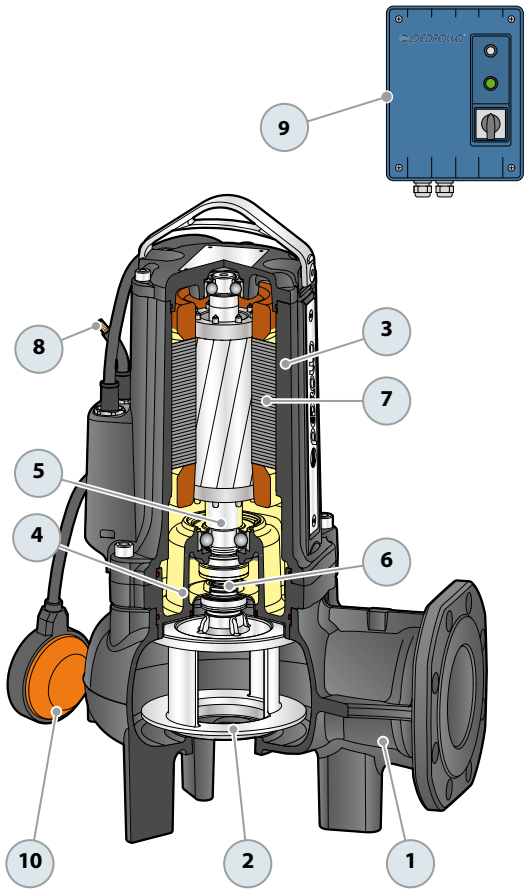

OPCIONÁLIS - Támaszték
(Cikksz.: ASSBAVM)

CSATLAKOZÓ LÁBKÉSZLET VXC-F – MC-F

VÍZSZINTES SZÁLLÍTÁS ¾"-ES VEZETŐ CSŐVEL

VXC /50-F, MC /50-F	Cikksz.: ASSVXCF051	**DN 2"**

※ Kit tartalma:

Csatlakozó láb

Menetes, csúszó vezető gyűrűvel és tömítéssel

Vezetőcső tartó

FÜGGŐLEGES SZÁLLÍTÁS ¾"-ES VEZETŐ CSŐVEL

VXC /50-F, MC /50-F	Cikksz.: ASSVXCF051V	**DN 2½"**
VXC /65-F, MC /65-F	Cikksz.: ASSVXCF071V	**DN 3"**

FÜGGŐLEGES SZÁLLÍTÁSA 2"-ES VEZETŐ CSŐVEL

VXC /50-F, MC /50-F	Cikk.: ASSVXCF0704V	**DN 3"**
VXC /65-F, MC /65-F	Cikksz.:ASSVXCF0705V	

※ Kit tartalma:

Csatlakozó láb ellenkarimá-val

Menetes, csúszó vezető gyűrűvel és tömítéssel

Vezetőcső tartó

● RENDELHETŐ TARTOZÉKOK

SZIVATTYÚ MEGVEZETŐ ADAPTER

※ VXC /50-F, MC /50-F Ø ¾" vezetőcsövekhez	Cikksz.: ASSFL0017
※ VXC /65-F, MC /65-F Ø ¾" vezetőcsövekhez	Cikksz.: ASSFL0018
※ VXC /50-F, MC /50-F Ø 2" vezetőcsövekhez	Cikksz.: ASSFL071
※ VXC /65-F, MC /65-F Ø 2" vezetőcsövekhez	Cikksz.: ASSFL072

Gyűrűvel és tömítéssel

Ø ¾" vezetőcsövekhez

Ø 2" vezetőcsövekhez

VEZETŐCSŐ RÖGZÍTŐ

※ Ø ¾" vezető csőhöz	Cikksz.: 859SV340INTFA
※ Ø 2"vezető csőhöz	Cikksz.: 859SV349INTFA

A stabilitás érdekében a rögzítőt helyezze el:
– 2 méterenként ¾"-es vezető csővel (kötelező)
– 3 méterenként 2"-es vezető csővel (ajánlott)

Ø ¾" vezetőcsövekhez

Ø 2" vezetőcsövekhez

VEZETŐCSŐ (in Rozsdamentes acél AISI 304)

※ 2 méter Ø ¾" vezetőcső	Cikksz.: 54SARTG0052F
※ 3 méter Ø ¾" vezetőcső	Cikksz.: 54SARTG0053F
※ 6 méter Ø ¾" vezetőcső	Cikksz.: 54SARTG0056F
※ 3 méter Ø 2" vezetőcső	Cikksz.: 54SARTG0063F
※ 6 méter Ø 2" vezetőcső	Cikksz.: 54SARTG0066F

MÉRETEK (Vízszintes szállítási verzió)

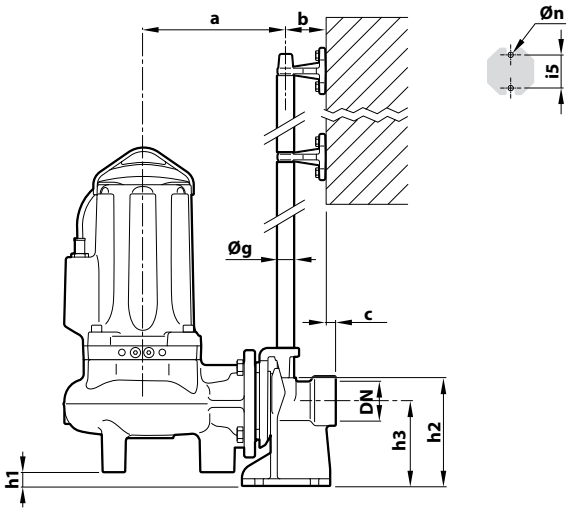

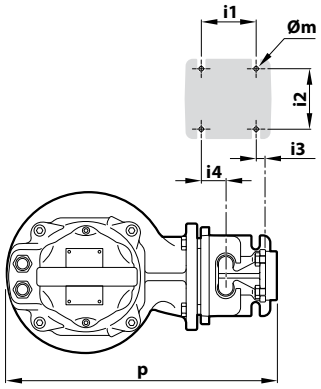

TÍPUS	Szilárd anyag mm	CSATL.	MÉRETEK mm														
		DN	a	b	c	p	h1	h2	h3	i1	i2	i3	i4	i5	Øg	Øm	Øn
VXC /50 -F	**Ø 50**	**2"**	216	61	17	412	28	165	130	85	94	16	40	50	¾"	12	11
MC /50 -F																	

MÉRETEK (Függőleges szállítási verzió)

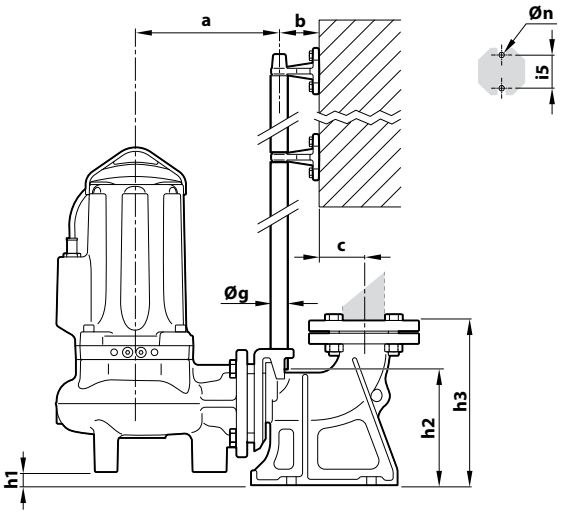

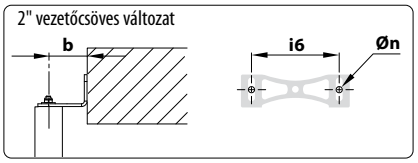

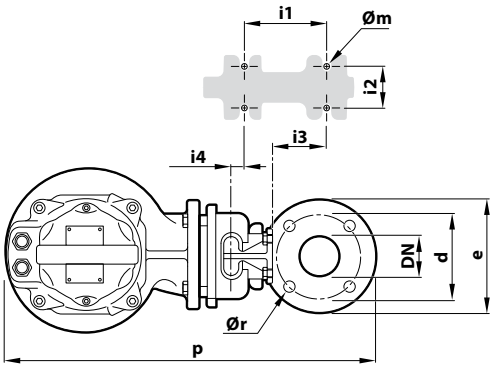

¾"-es vezetőcsővel

TÍPUS	Szilárd anyag mm	CSATL.	MÉRETEK mm																	
		DN	a	b	c	d	e	p	h1	h2	h3	i1	i2	i3	i4	i5	Øg	Øm	Øn	Ør
VXC /50 -F	**Ø 50 mm**	**2½"**	213	61	52	125	165	526	25.5	164	215	120	72	62	3	50	¾"	14	11	18
MC /50 -F																				
VXC /65 -F	**Ø 65 mm**	**3"** (PN6)	253	61	69	150	190	598	46	216	279	130	112	84	15	50	¾"	14	11	18
MC /65 -F																				

2"-es vezetőcsővel

TÍPUS	Szilárd anyag mm	CSATL.	MÉRETEK mm																		
		DN	a	b	c	d	e	p	h1	h2	h3	i1	i2	i3	i4	i5	i6	Øg	Øm	Øn	Ør
VXC /50 -F	**Ø 50 mm**	**3"** (PN10)	320	85	95	160	200	718	105	265	392	250	150	35	-130	–	187	2"	22	13.5	18
MC /50 -F																					
VXC /65 -F	**Ø 65 mm**	**3"** (PN10)	359	85	95	160	200	760	84	256	392	250	150	35	-130	–	187	2"	22	13.5	18
MC /65 -F																					

Erősen szennyezett vízhez

Lakossági használat

Ipari használat

※ **A kialakítás és a felhasznált anyagok, hosszú időn keresztül garantálják a nagy teljesítményt és a megbízható működést.**

TELJESÍTMÉNY TARTOMÁNY

- Szállítási teljesítmény **1800 l/perc-ig** (108 m³/h)
- Emelési magasság **26 m-ig**

ÜZEMBE HELYEZÉS ÉS HASZNÁLAT

A VX sorozatú szivattyúk vastag rozsdamentes acélból és öntvényből készülnek, kivételes szilárdsággal, kopásállósággal és tartóssággal, illetve VORTEX típusú járókerékkel vannak felszerelve, amelyek megbízható működésük és alacsony eltömődési kockázatuk miatt különösen ajánlottak.
Ajánlott minden olyan létesítményben, ahol szennyvizet szivattyúznak, alkalmasak csatornákba, alagutakba, mélygarázsokba stb. történő beépítésre.

ELEKTROMOS MOTOR

※ **Az elektromos motort egy speciális, a motor belsejében található háromfázisú termikus védelem védi, amely túlmelegedés vagy beszivárgás esetén beavatkozik.**

KIVITELEZÉS

※ 10 méter hosszúságú tápvezeték

HASZNÁLATI KORLÁTOK

- Merülési mélység 10 m a víz szintje alá (megfelelő hosszúságú tápvezetékkel)
- Folyadékhőmérséklet **+40 °C -ig**
- Lebegő szilárd szennyeződések áteresztése:
  – **Ø 50 mm-ig a** VX/50 esetében
  – **Ø 65 mm** a VX/65 esetében
  – **Ø 80 mm-ig** a VX/80 esetében
- **Folyamatos üzemmód esetén min. merülési mélység: 500 mm**

MEGRENDELHETŐ VÁLTOZATOK

※ Eltérő feszültség vagy 60 Hz frekvencia

SZABADALMAK- VÉDJEGYEK- MODELLEK

- Regisztrált közösségi formatervezési minta n° 003863158-0002

GÖRBÉK ÉS TELJESÍTMÉNYADATOK

50 Hz

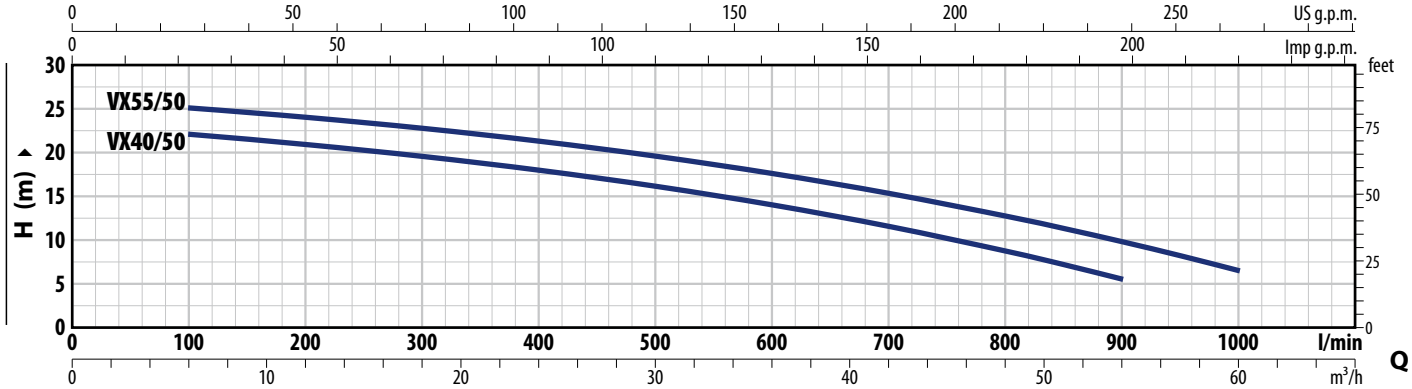

TÍPUS Háromfázisú	TELJ. (P2) kW	HP	Q m³/h	0	6	12	18	24	30	36	42	48	54	60
			Q l/perc	**0**	**100**	**200**	**300**	**400**	**500**	**600**	**700**	**800**	**900**	**1000**
VX 40/50	3	4	H méter	23	22	20.8	19.5	18	16	14	11.5	8.7	5.5	
VX 55/50	4	5.5		26	25	24	22.7	21.2	19.5	17.5	15.3	12.7	9.8	6.5

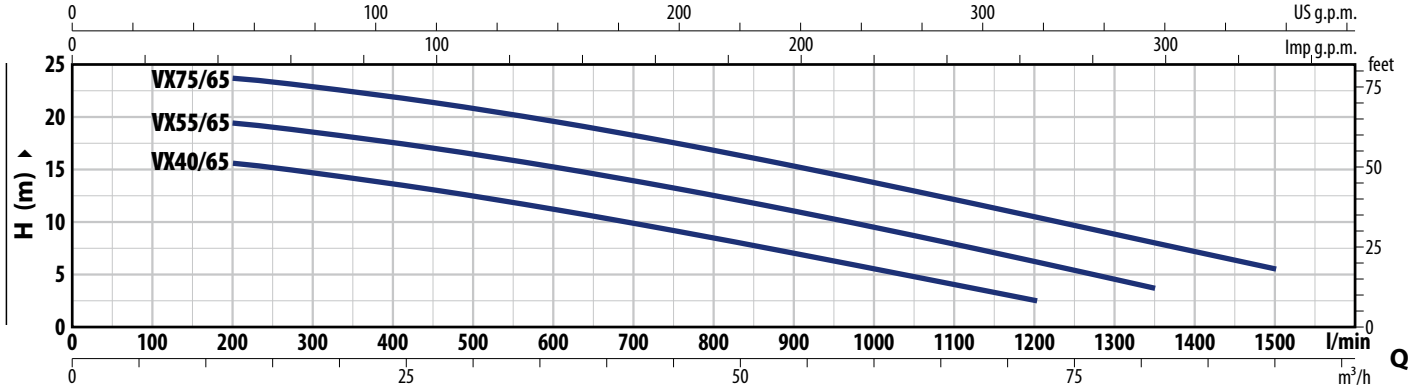

TÍPUS Háromfázisú	TELJ. (P2) kW	HP	Q m³/h	0	12	18	27	36	45	54	63	72	81	90
			Q l/perc	**0**	**200**	**300**	**450**	**600**	**750**	**900**	**1050**	**1200**	**1350**	**1500**
VX 40/65	3	4	H méter	17	15.6	14.7	13	11.2	9.2	7	4.8	2.5		
VX 55/65	4	5.5		20.7	19.4	18.5	17	15.2	13.2	11	8.7	6.2	3.7	
VX 75/65	5.5	7.5		24.8	23.6	23	21.4	19.6	17.5	15.2	13	10.5	8	5.5

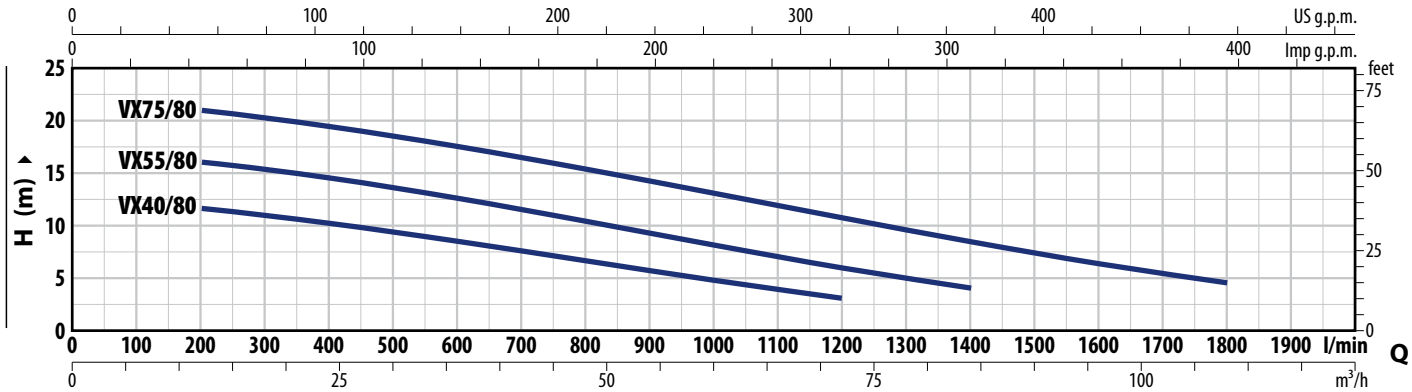

TÍPUS Háromfázisú	TELJ. (P2) kW	HP	Q m³/h	0	12	24	36	48	60	72	84	96	108
			Q l/perc	**0**	**200**	**400**	**600**	**800**	**1000**	**1200**	**1400**	**1600**	**1800**
VX 40/80	3	4	H méter	12.5	11.5	10.2	8.5	6.7	5	3			
VX 55/80	4	5.5		16.5	16	14.4	12.5	10.3	8	6	4		
VX 75/80	5.5	7.5		22	21	19.2	17.4	15.2	13	10.7	8.4	6.4	4.5

Q = Szállított mennyiség **H** = Teljes manometrikus emelőmagasság

Jelleggörbe tolerencia az EN ISO 9906 Grado 3B szerint

ABSZORPCIÓ

TÍPUS **Háromfázisú**	FESZÜLTSÉG **400 V**
VX 40/50	5.8 A
VX 55/50	7.0 A
VX 40/65	6.2 A
VX 55/65	7.7 A
VX 75/65	12.7 A

TÍPUS **Háromfázisú**	FESZÜLTSÉG **400 V**
VX 40/80	6.0 A
VX 55/80	8.5 A
VX 75/80	13.5 A

MÉRETEK ÉS SÚLYOK

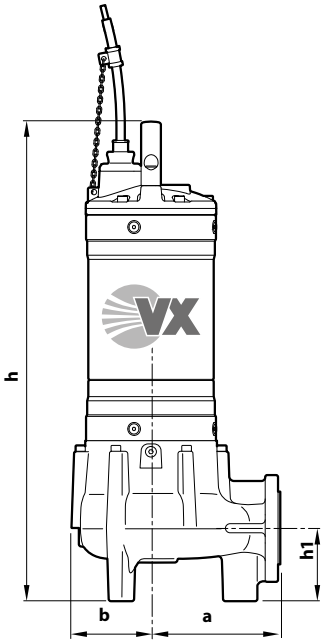

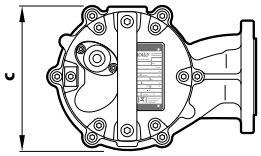

Tipikus telepítés

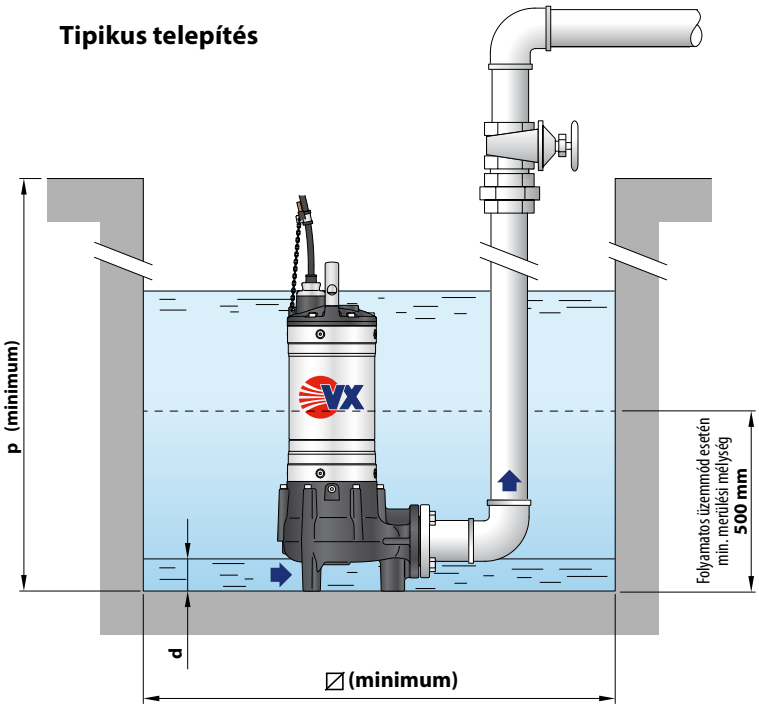

TÍPUS **Háromfázisú**	Szilárd anyag	MÉRETEK mm a	b	c	h	h1	d	p	⧄	kg 3~
VX 40/50	**Ø 50 mm**	170	106	193	602	100	55	700	500	50.0
VX 55/50					642					59.0
VX 40/65	**Ø 65 mm**	170	107	196	630	121	70	800	500	54.0
VX 55/65					670					60.0
VX 75/65					700					67.0
VX 40/80	**Ø 80 mm**	178	107	210	655	150	85	800	500	54.8
VX 55/80					695					60.0
VX 75/80					725					68.0

KARIMÁS CSATLAKOZÓ

TÍPUS **Háromfázisú**	CSATL. **DN**	F	K mm	D mm	FURATOK N°	Ø (mm)
VX 40/50	**50** (PN10)	2"	125	150	4	18
VX 55/50						
VX 40/65	**65** (PN10)	2½"	145	185	8	18
VX 55/65						
VX 75/65						
VX 40/80	**80** (PN10)	3"	160	200	8	18
VX 55/80						
VX 75/80						

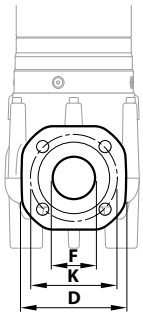

RAKLAPOZÁS

TÍPUS **Háromfázisú**	GYÜJTŐFUVAROZÁSHOZ szivattyúk darabszáma
VX 40/50	10
VX 55/50	12
VX 40/65	12
VX 55/65	12
VX 75/65	12
VX 40/80	12
VX 55/80	12
VX 75/80	12

FELÉPÍTÉSI JELLEMZŐK

1	**Szivattyúház**	Önvény katafórikus kezeléssel
2	**Járókerék**	VORTEX típusú kataforézises eljárással kezelt öntvény
3	**Motor köpeny**	Rozsdamentes acél **AISI 304**
4	**Motorház fedél**	Önvény katafórikus kezeléssel
5	**Motortengely**	Rozsdamentes acél **AISI 431**

6 Kettős tengelytömítés közbeiktatott olajkamrával

Szivattyú	Tömítés	Tengely	Pozíció	Anyagok
VX 50	**ED560-25**	Ø 25 mm	Motor oldal	Szilícium-karbid / Grafit / NBR
			Szivattyú oldal	Szilícium-karbid / Szilícium-karbid / NBR
VX 65-80	**AR-27**	Ø 27 mm	Motor oldal	Szilícium-karbid / Grafit / NBR
	AR-25	Ø 25 mm	Szivattyú oldal	Szilícium-karbid / Szilícium-karbid /NBR

7 Elektromos motor

Háromfázisú 400 V - 50 Hz
tekercselésbe beépített termikus védelemmel

– Szigetelés: F osztály
– Védelem: IP X8

8 Tápvezeték

※ 10 méter "H07 RN-F" típus

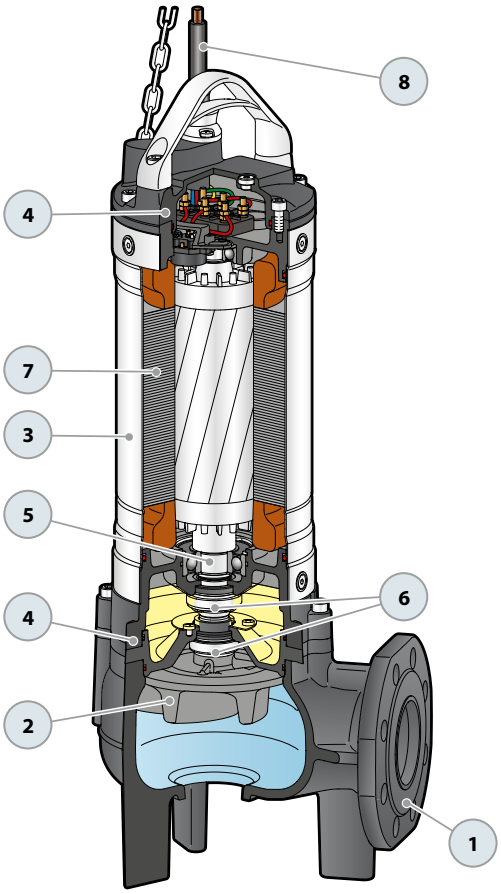

BC Elektromos merülőszivattyú KÉTCSATORNÁS

Erősen szennyezett vízhez

Lakossági használat

Ipari használat

※ A kialakítás és a felhasznált anyagok hosszú időn keresztül garantálják a nagy teljesítményt és a megbízható működést.

TELJESÍTMÉNY TARTOMÁNY

- Szállítási teljesítmény **2300 l/perc-ig** (138 m³/h)
- Emelési magasság **31 m-ig**

ÜZEMBE HELYEZÉS ÉS HASZNÁLAT

A BC-ST merülőszivattyúk ajánlottak erősen szennyezett víz szivattyúzására a háztartási, lakossági és ipari szektorban. Kétcsatornás rozsdamentes acél járókerékkel rendelkeznek, amely lehetővé teszi az ø 50 mm-nél nem nagyobb lebegő szilárd szennyeződéseket, rövid rostos anyagokat is tartalmazó víz szivattyúzását.
Javasoltak szennyvíz, talajvíz, saras víz elvezetésére nya ralókban, családi házakban. Ezek a szivattyúk kiemelkednek megbízhatóságukkal a rögzített telepítésű, automatikus működésű berendezésekben.

ELEKTROMOS MOTOR

※ Az elektromos motort egy speciális, a motor belsejében található háromfázisú termikus védelem védi, amely túlmelegedés vagy beszivárgás esetén beavatkozik.

KIVITELEZÉS

※ 10 méter hosszúságú tápvezeték

HASZNÁLATI KORLÁTOK

- Merülési mélység **10 m** a víz szintje alá (megfelelő hosszúságú tápvezetékkel)
- Folyadékhőmérséklet **+40 °C** -ig
- Lebegő szilárd szennyeződések áteresztése:
  – **Ø 35 mm**-ig a BC/35 esetében
  – **Ø 50 mm**-ig a BC/50 esetében
- **Folyamatos üzemmód esetén min. merülési mélység: 500 mm**

MEGRENDELHETŐ VÁLTOZATOK

※ Eltérő feszültség vagy 60 Hz frekvencia

SZABADALMAK- VÉDJEGYEK- MODELLEK

- Regisztrált közösségi formatervezési minta n° 003863158-0001

GÖRBÉK ÉS TELJESÍTMÉNYADATOK

50 Hz

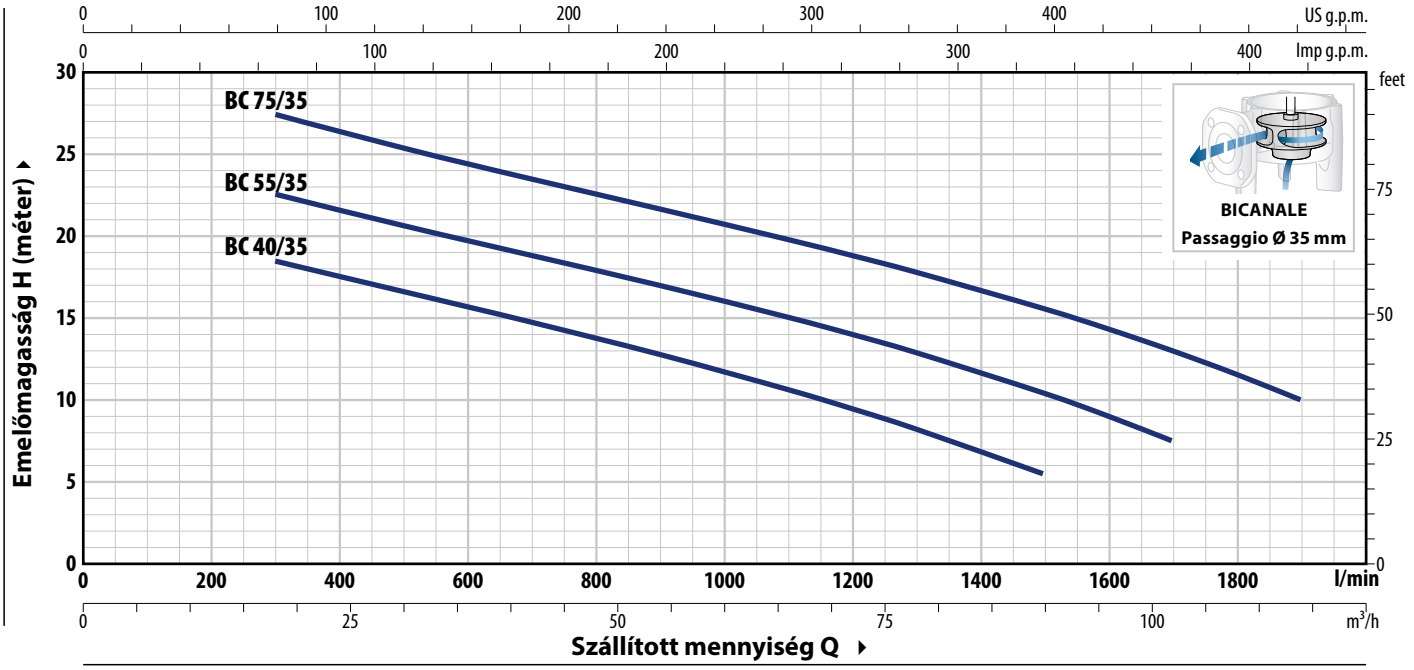

TÍPUS	TELJ. (P2)		Q m³/h	0	18	30	42	54	66	78	90	102	114
Háromfázisú	**kW**	**HP**	Q l/perc	**0**	**300**	**500**	**700**	**900**	**1100**	**1300**	**1500**	**1700**	**1900**
BC 40/35	3	4		21.4	18.5	16.6	14.7	12.8	10.6	8.2	5.5		
BC 55/35	4	5.5	**H** méter	25.8	22.5	20.6	18.8	17	15	13	10.4	7.5	
BC 75/35	5.5	7.5		31	27.5	25.4	23.5	21.6	19.8	17.8	15.6	13	10

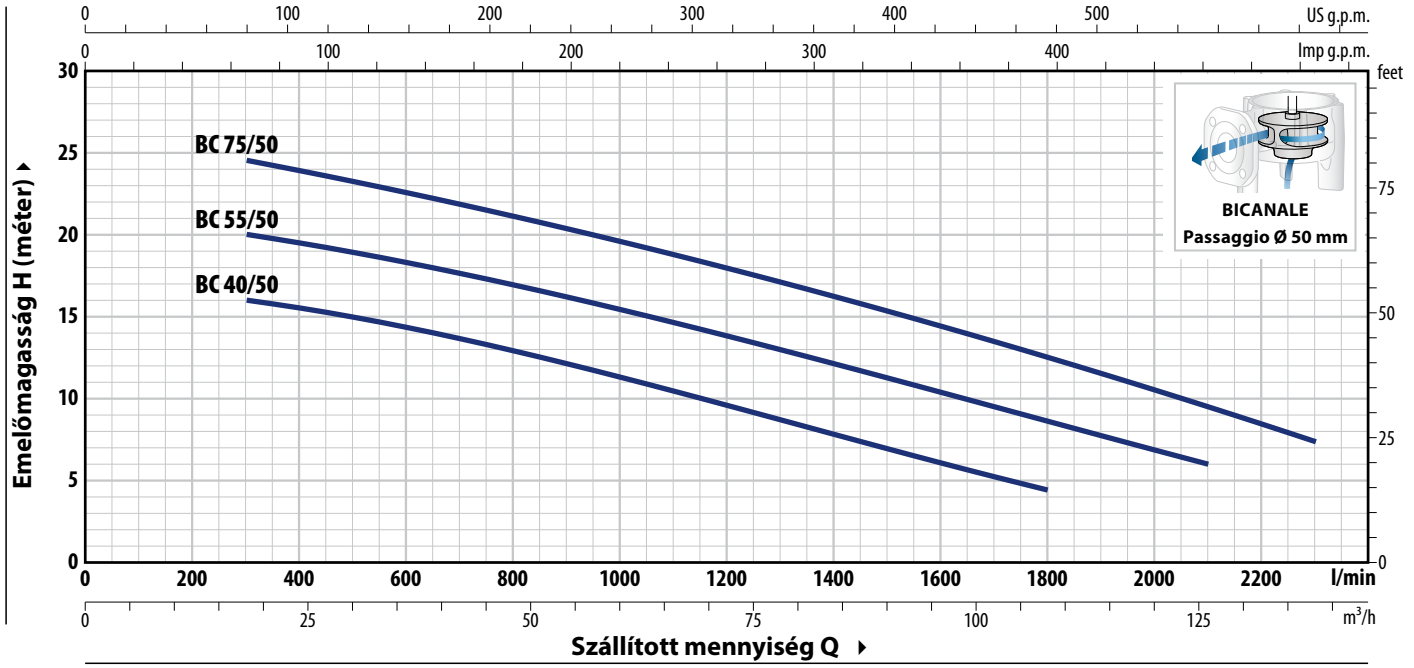

TÍPUS	TELJ. (P2)		Q m³/h	0	18	30	45	60	75	90	108	126	138
Háromfázisú	**kW**	**HP**	Q l/perc	**0**	**300**	**500**	**750**	**1000**	**1250**	**1500**	**1800**	**2100**	**2300**
BC 40/50	3	4		16.5	16	14.8	13	11	9	6.8	4.5		
BC 55/50	4	5.5	**H** méter	21.5	20	19	17.5	15.6	13.5	11.3	8.7	6	
BC 75/50	5.5	7.5		26.5	24.5	23.2	21.5	19.6	17.5	15.3	12.4	9.4	7.5

Q = Szállított mennyiség **H** = Teljes manometrikus emelőmagasság

Jelleggörbe tolerencia az EN ISO 9906 Grado 3B szerint

ABSZORPCIÓ

TÍPUS **Háromfázisú**	FESZÜLTSÉG **400 V**
BC 40/35	6.2 A
BC 55/35	8.3 A
BC 75/35	13.5 A

TÍPUS **Háromfázisú**	FESZÜLTSÉG **400 V**
BC 40/50	7.0 A
BC 55/50	9.0 A
BC 75/50	13.5 A

MÉRETEK ÉS SÚLYOK

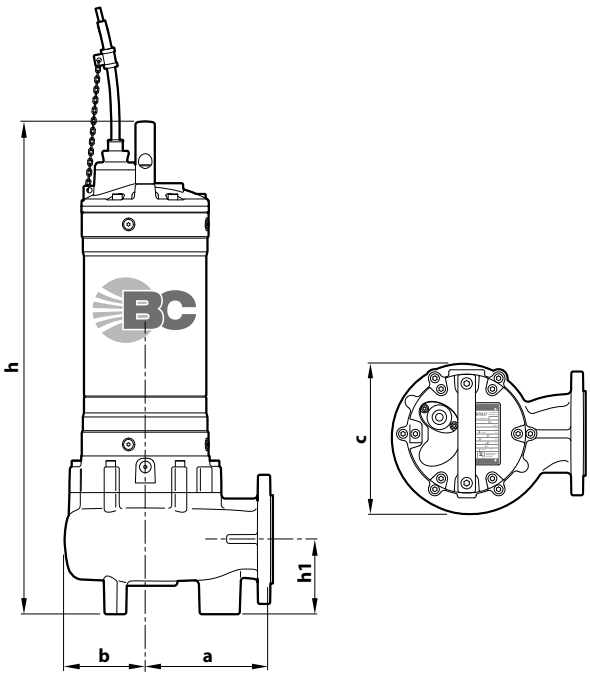

Tipikus telepítés

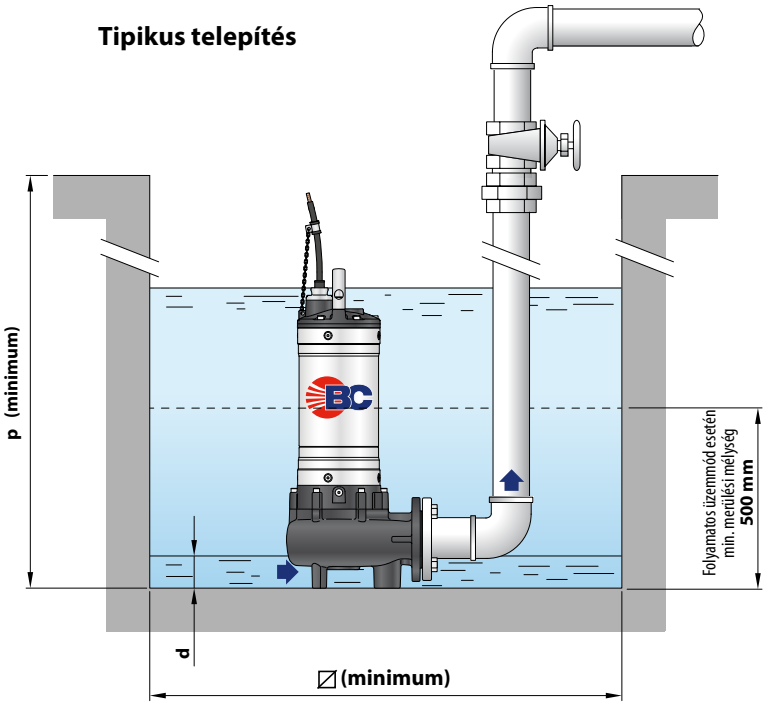

TÍPUS **Háromfázisú**	Szilárd anyag	MÉRETEK mm								
		a	b	c	h	h1	d	p	∅	3~
BC 40/35					595					56.0
BC 55/35	**Ø 35 mm**	170	113	225	635	100	40	800	500	62.2
BC 75/35					665					67.0
BC 40/50					655					58.1
BC 55/50	**Ø 50 mm**	178	107	210	695	150	85	800	500	64.3
BC 75/50					725					69.1

KARIMÁS CSATLAKOZÓ

TÍPUS **Háromfázisú**	CSATL. **DN**	F	K mm	D mm	FURATOK N°	 Ø mm)
BC 40/35	**65** (PN10)	**2½"**	145	185	4	18
BC 55/35						
BC 75/35						
BC 40/50	**80** (PN10)	**3"**	160	200	8	18
BC 55/50						
BC 75/50						

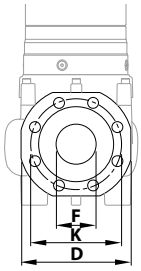

RAKLAPOZÁS

TÍPUS **Háromfázisú**	GYÜJTŐFUVAROZÁSHOZ szivattyúk darabszáma
BC 40/35	12
BC 55/35	12
BC 75/35	12
BC 40/50	12
BC 55/50	12
BC 75/50	12

FELÉPÍTÉSI JELLEMZŐK

1	**Szivattyúház**	Önvény katafórikus kezeléssel
2	**Járókerék**	KÉTCSATORNÁS, kataforézises eljárással kezelt öntvény
3	**Motor köpeny**	Rozsdamentes acél **AISI 304**
4	**Motorház fedél**	Önvény katafórikus kezeléssel
5	**Motortengely**	Rozsdamentes acél **AISI 431**

6 **Kettős tengelytömítés közbeiktatott olajkamrával**

Tömítés	Tengely	Pozíció	Anyagok
AR-27	Ø 27 mm	Motor oldal	Szilícium-karbid / Grafit / NBR
AR-25	Ø 25 mm	Szivattyú oldal	Szilícium-karbid / Szilícium-karbid / NBR

7 **Elektromos motor**

Háromfázisú 400 V - 50 Hz
tekercselésbe beépített termikus védelemmel

– Szigetelés: F osztály
– Védelem: IP X8

8 **Tápvezeték**

10 méter "H07 RN-F" típus

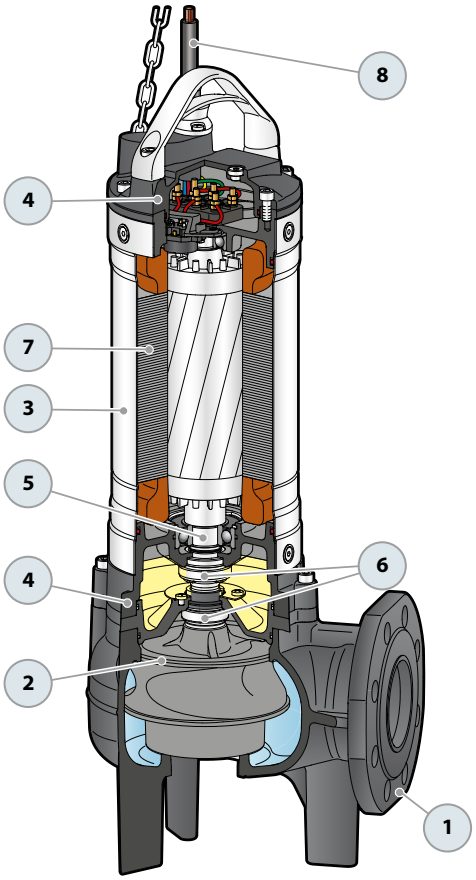

CSATLAKOZÓ LÁBKÉSZLET VX – BC

VÍZSZINTES SZÁLLÍTÁS ¾"-ES VEZETŐ CSŐVEL

VX /50	Cikksz.: ASSPVX50	**DN 2"**

※ Kit tartalma:

Csatlakozó láb

Menetes, csúszó vezető gyűrűvel és tömítéssel

Vezetőcső tartó

FÜGGŐLEGES SZÁLLÍTÁS ¾"-ES VEZETŐ CSŐVEL"

VX /50	Cikksz.: ASSPVX503V	**DN 2½"**
VX /65, BC /35	Cikksz.: ASSPVX653V	**DN 3"**
BC /50	Cikksz.: ASSVXCF071V	

FÜGGŐLEGES SZÁLLÍTÁS 2"-ES VEZETŐ CSŐVEL

VX /50	Cikksz.: ASSPVX50V	**DN 3"**
VX /65, BC /35	Cikksz.: ASSPVX65V	
VX /80, BC /50	Cikksz.: ASSVXCF0705V	

※ Kit tartalma:

Csatlakozó láb ellenkarimával

Menetes, csúszó vezető gyűrűvel és tömítéssel

Vezetőcső tartó

RENDELHETŐ TARTOZÉKOK

SZIVATTYÚ MEGVEZETŐ ADAPTER

※ VX /50 Ø ¾" vezetőcsövekhez	Cikksz.: ASSFL009
※ VX /65, BC /35 Ø ¾" vezetőcsővekhez	Cikksz.: ASSFL010
※ BC /50 Ø ¾" vezetőcsövekhez	Cikksz.: ASSFL0018
※ VX /50 Ø 2" vezetőcsövekhez	Cikksz.: ASSFL050
※ VX /65, BC /35 Ø 2" vezetőcsövekhez	Cikksz.: ASSFL065
※ VX /80, BC /50 Ø 2" vezetőcsövekhez	Cikksz.: ASSFL072

Gyűrűvel és tömítéssel

Ø ¾" vezetőcsövekhez

Ø 2" vezetőcsövekhez

VEZETŐCSŐ RÖGZÍTŐ

※ Ø ¾" vezetőcsövekhez	Cikksz.: 859SV340INTFA
※ Ø 2" vezetőcsövekhez	Cikksz.: 859SV349INTFA

A stabilitás érdekében a rögzítőt helyezze el:
– 2 méterenként ¾"vezető csővel (kötelező)
– 3 méterenként 2"vezető csővel (ajánlott

Ø ¾" vezetőcsövekhez

Ø 2" vezetőcsövekhez

VEZETŐCSŐ (Rozsdamentes acél AISI 304)

※ 2 méter Ø ¾" vezetőcső	Cikksz.: 54SARTG0052F
※ 3 méter Ø ¾" vezetőcső	Cikksz.: 54SARTG0053F
※ 6 méter Ø ¾" vezetőcső	Cikksz.: 54SARTG0056F
※ 3 méter Ø 2" vezetőcső	Cikksz.: 54SARTG0063F
※ 6 méter Ø 2" vezetőcső	Cikksz.: 54SARTG0066F

MÉRETEK (Vízszintes szállítási verzió)

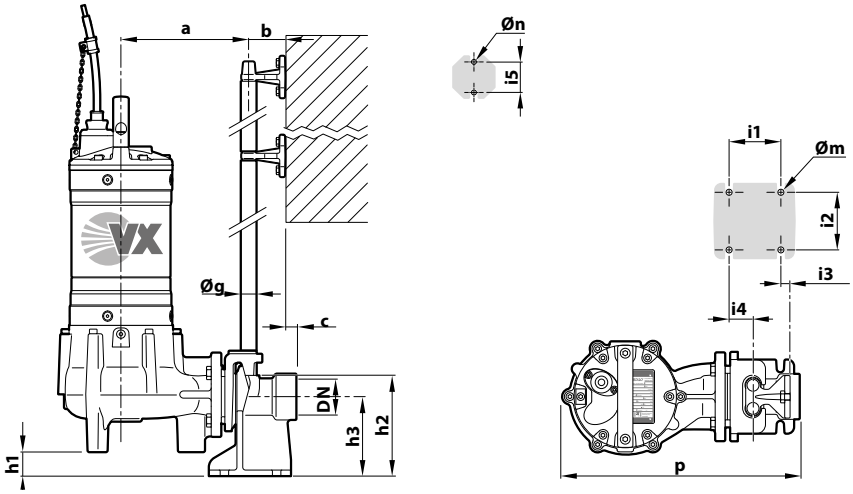

TÍPUS	Szilárd anyag mm	CSATL.	MÉRETEK mm														
		DN	a	b	c	p	h1	h2	h3	i1	i2	i3	i4	i5	Øg	Øm	Øn
VX /50	**Ø 50**	**2"**	214	61	17	400	30	165	130	85	94	16	40	50	¾"	12	11

MÉRETEK (Függőleges szállítási verzió)

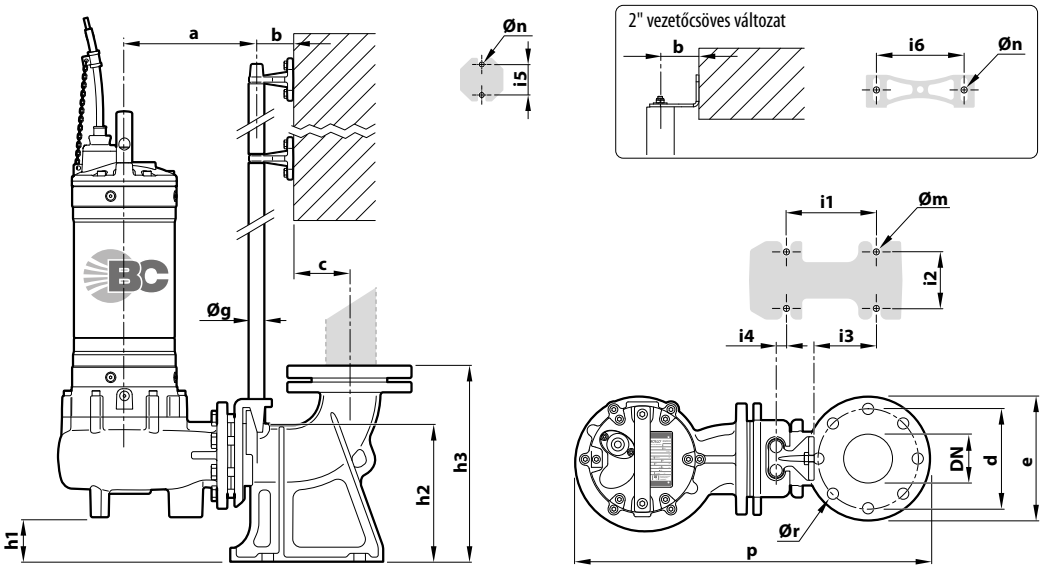

※ ¾"-es vezetőcsővel

TÍPUS	Szilárd anyag mm	CSATL.	MÉRETEK mm																	
		DN	a	b	c	d	e	p	h1	h2	h3	i1	i2	i3	i4	i5	Øg	Øm	Øn	Ør
VX /50	**Ø 50 mm**	**2½"**	211	61	52	125	165	506	28	164	216	120	72	62	3	50	¾"	14	11	18
VX /65	**Ø 65 mm**	**3"**	213		69	150	190	537	48	216	280	130	112	84	15					
BC /35	**Ø 35 mm**		231					550	69											
BC /50	**Ø 50 mm**		222					553	19											

※ 2"-es vezetőcsővel

TÍPUS	Szilárd anyag mm	CSATL.	MÉRETEK mm																	
		DN	a	b	c	d	e	p	h1	h2	h3	i1	i2	i3	i4	i5	i6	Øg	Øm	Øn	Ør
VX /50	**Ø 50 mm**	**3"**	319	86	95	160	200	706	107	264	392	250	150	34	–	80	186	2"	22	13.5	18
VX /65	**Ø 65 mm**							697	86												
VX /80	**Ø 80 mm**		328					714	57												
BC /35	**Ø 35 mm**		319					710	107												
BC /50	**Ø 50 mm**		328					714	57												

Erősen szennyezett vízhez

Lakossági használat

Ipari használat

※ Elektromos merülő szivattyúk 4 pólusú (1450 perc^{-1})

TELJESÍTMÉNY TARTOMÁNY

- Szállítási teljesítmény 900 l/perc-ig (54 m³/h)
- Emelési magasság **6.8 m-ig**

ÜZEMBE HELYEZÉS ÉS HASZNÁLAT

A VXC4, sorozat szivattyúinak gyártásánál jelentős vastagságú öntvényt használnak, melyet a nagyfokú szilárdság és kopásállóság jellemez, valamint VORTEX típusú járókerékkel vannak ellátva ebből kifolyólag kiválóan alkalmasak szennyvizek, erősen szennyezett vizek, kifolyóvizek, sárral vegyített vizek, élőiszap és bűzös vizek leszivattyúzását. Javasolt a használatuk szennyvíz vezetékeknél, alagutakban, vájatokban, csatornákban, föld alatti parkolókban stb.

ELEKTROMOS MOTOR

※ **Az elektromos motort egy speciális, a motor belsejében található háromfázisú termikus védelem védi, amely túlmelegedés vagy beszivárgás esetén beavatkozik.**

KIVITELEZÉS

※ 10 méter hosszúságú tápvezeték

HASZNÁLATI KORLÁTOK

- Merülési mélység 10 m a víz szintje alá (megfelelő hosszúságú tápvezetékkel)
- Folyadékhőmérséklet **+40 °C**
- Lebegő szilárd szennyeződések áteresztése:
  - **Ø 50 mm** VX4-10/50 esetébe
  - **Ø 65 mm** VX4-10/65 esetében
  - **Ø 80 mm** VX4-10/80 esetében
- **Folyamatos üzemmód esetén min. merülési mélység: 500 mm**

MEGRENDELHETŐ VÁLTOZATOK

※ Eltérő feszültség vagy 60 HzK

SZABADALMAK- VÉDJEGYEK- MODELLEK

- Regisztrált közösségi formatervezési minta n° 003863158-0002

GÖRBÉK ÉS TELJESÍTMÉNYADATOK – n= 1450 perc^{-1} 50 Hz

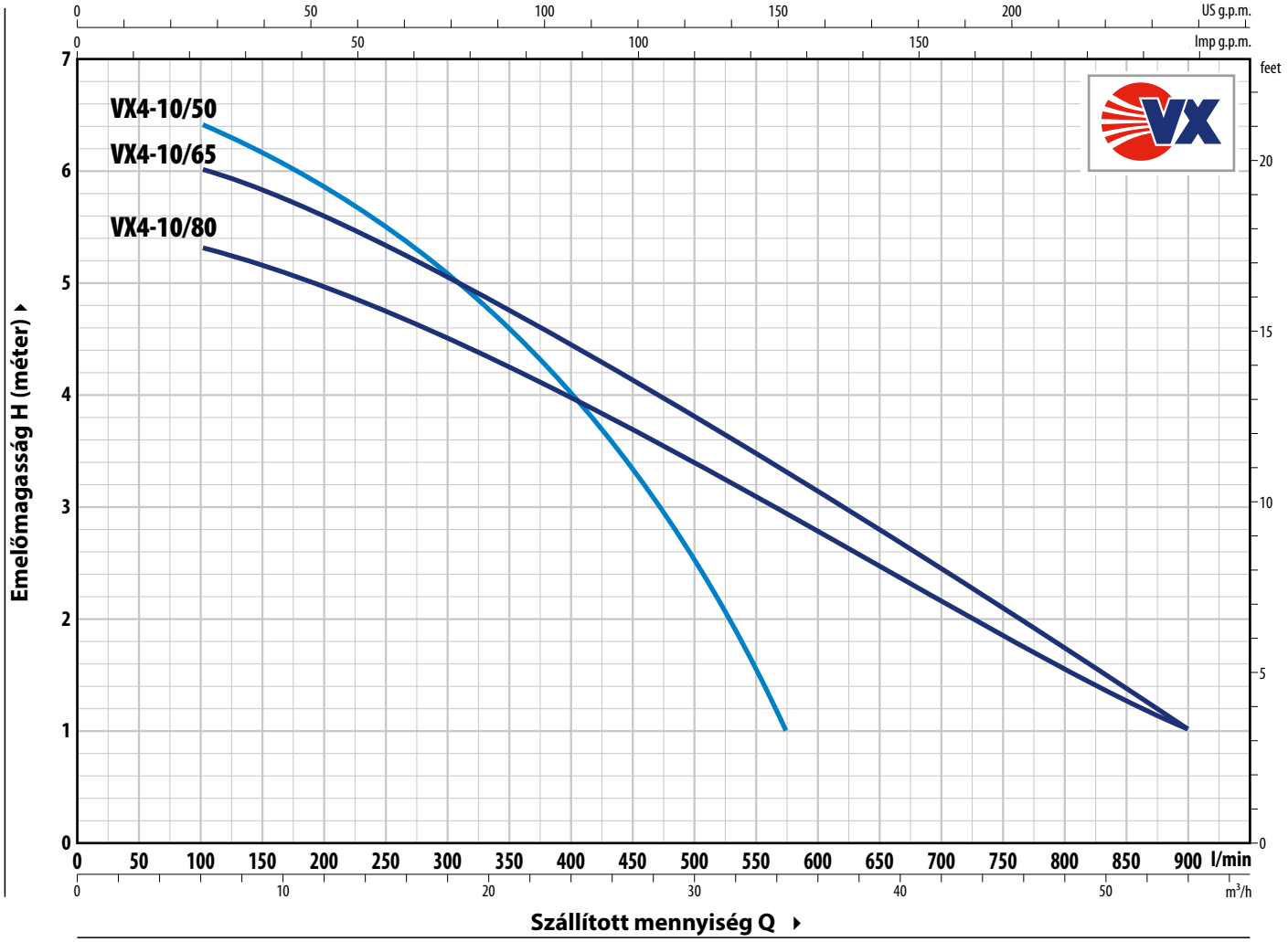

TÍPUS Háromfázisú	TELJ. (P2) kW	HP	Q	m³/h	0	6	12	24	30	36	45	54
				l/perc	**0**	**100**	**200**	**400**	**500**	**600**	**750**	**900**
VX4-10/50	0.75	1			7	6.4	5.5	3	1			
VX4-10/65	0.75	1	**H**	méter	6.2	5.7	5.2	3.8	3	2.2	1	
VX4-10/80	0.75	1			5.5	5.2	4.8	4	3.3	2.7	2	1

Q = Szállított mennyiség **H** = Teljes manometrikus emelőmagasság

Jelleggörbe tolerencia az EN ISO 9906 Grado 3B szerint

ABSZORPCIÓ

TÍPUS **Háromfázisú**	FESZÜLTSÉG **400 V**
VX4-10/50	2.7 A
VX4-10/65	2.7 A
VX4-10/80	2.7 A

MÉRETEK ÉS SÚLYOK

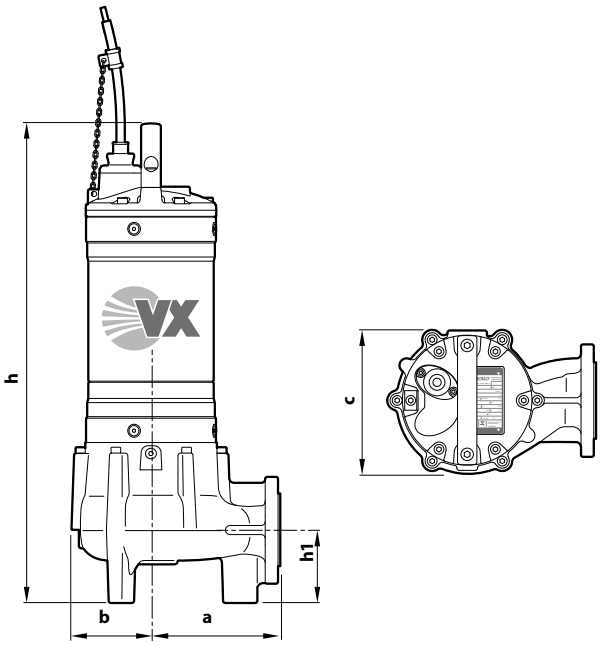

Tipikus telepítés

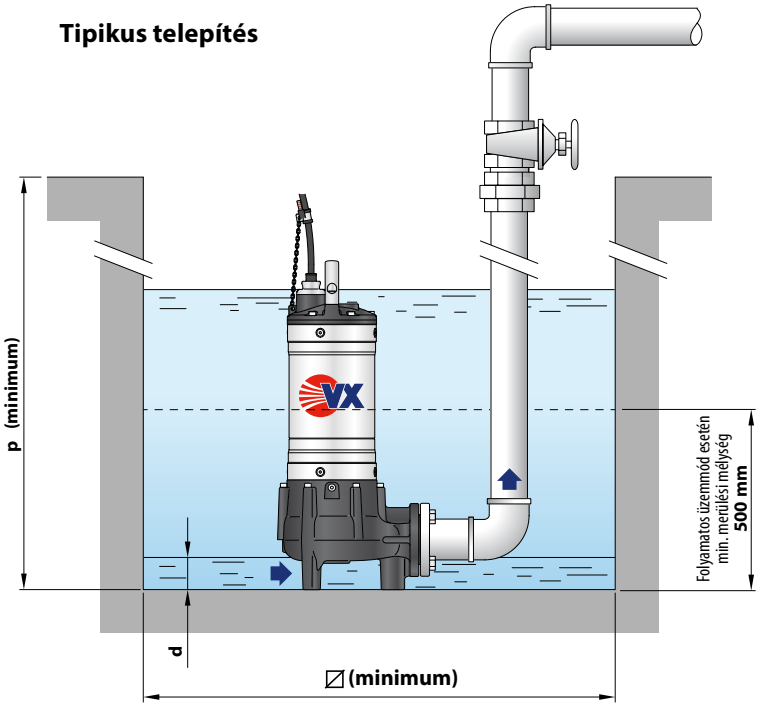

TÍPUS **Háromfázisú**	Szilárd anyag	MÉRETEK mm								kg
		a	b	c	h	h1	d	p	⌀	3~
VX4-10/50	**Ø 50 mm**	170	106	193	602	100	55	700	500	47.3
VX4-10/65	**Ø 65 mm**	170	107	196	630	121	70	800	500	50.6
VX4-10/80	**Ø 80 mm**	178	107	210	655	150	85	800	500	52.1

KARIMÁS CSATLAKOZÓ

TÍPUS **Háromfázisú**	CSATL. **DN**	F	K mm	D mm	FURATOK N°	 Ø (mm)
VX4-10/50	**50** (PN10)	2"	125	150	4	18
VX4-10/65	**65** (PN10)	2½"	145	185	8	18
VX4-10/80	**80** (PN10)	3"	160	200	8	18

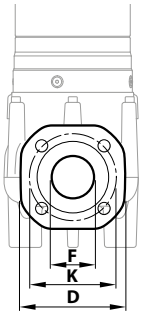

RAKLAPOZÁS

TÍPUS **Háromfázisú**	GYÜJTŐFUVAROZÁSHOZ szivattyúk darabszáma
VX4-10/50	12
VX4-10/65	12
VX4-10/80	12

FELÉPÍTÉSI JELLEMZŐK

1	**Szivattyúház**	Önvény katafórikus kezeléssel
2	**Járókerék**	VORTEX típusú kataforézises eljárással kezelt öntvény
3	**Motor köpeny**	Rozsdamentes acél **AISI 304**
4	**Motorház fedél**	Önvény katafórikus kezeléssel
5	**Motortengely**	Rozsdamentes acél **AISI 431**

6 Kettős tengelytömítés közbeiktatott olajkamrával

Tömítés	Tengely	Pozíció	Anyagok
AR-27	Ø 27 mm	Motor oldal	Szilícium-karbid / Grafit / NBR
AR-25	Ø 25 mm	Szivattyú oldal	Szilícium-karbid / Szilícium-karbid /NBR

7 Elektromos motor

Háromfázisú 400 V - 50 Hz
tekercselésbe beépített termikus védelemmel

– Szigetelés: F osztály
– Védelem: IP X8

8 Tápvezeték

※ 10 méter "H07 RN-F" típus

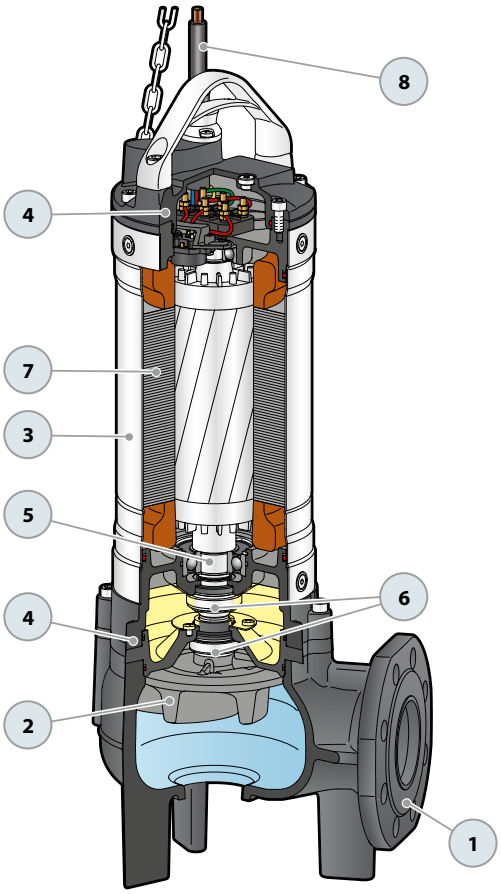

Erősen szennyezett vízhez

Lakossági használat

Ipari használat

※ Elektromos merülőszivattyúk 4 pólusú (1450 perc^{-1})

TELJESÍTMÉNY TARTOMÁNY

- Szállítási teljesítmény **1200 l/perc-ig** (72 m³/h)
- Emelési magasság **6 m**

ÜZEMBE HELYEZÉS ÉS HASZNÁLAT

A BC4, sorozat szivattyúinak gyártása során felhasznált jelentős vastagságú öntvény, a nagyfokú szilárdság és kopásállóság, valamint a KÉTCSATORNÁS járókerék kiválóan alkalmassá teszi ezeket a szivattyúkat lebegő szilárd részeket, rövid rostos anyagot tartalmazó víz szivattyúzására. Ajánlottak társasházakban, ipari létesítményekben, parkolókban, mélygarázsban, mosóhelyiségekben összegyűlt csatornavíz, szennyvíz, talajvíz, iszapos víz, felszíni víz szivattyúzására.

ELEKTROMOS MOTOR

※ **Az elektromos motort egy speciális, a motor belsejében található háromfázisú termikus védelem védi, amely túlmelegedés vagy beszivárgás esetén beavatkozik.**

KIVITELEZÉS

※ 10 méter hosszúságú tápvezeték

HASZNÁLATI KORLÁTOK

- Merülési mélység **10 m** a víz szintje alá (megfelelő hosszúságú tápvezetékkel)
- Folyadékhőmérséklet **+40 °C**
- Lebegő szilárd szennyeződések áteresztése **Ø 50 mm**
- **Folyamatos üzemmód esetén min. merülési mélység: 500 mm**

MEGRENDELHETŐ VÁLTOZATOK

※ Eltérő feszültség vagy 60 HzK

SZABADALMAK- VÉDJEGYEK- MODELLEK

- Regisztrált közösségi formatervezési minta n° 003863158-0001

GÖRBÉK ÉS TELJESÍTMÉNYADATOK – n= 1450 perc^{-1} 50 Hz

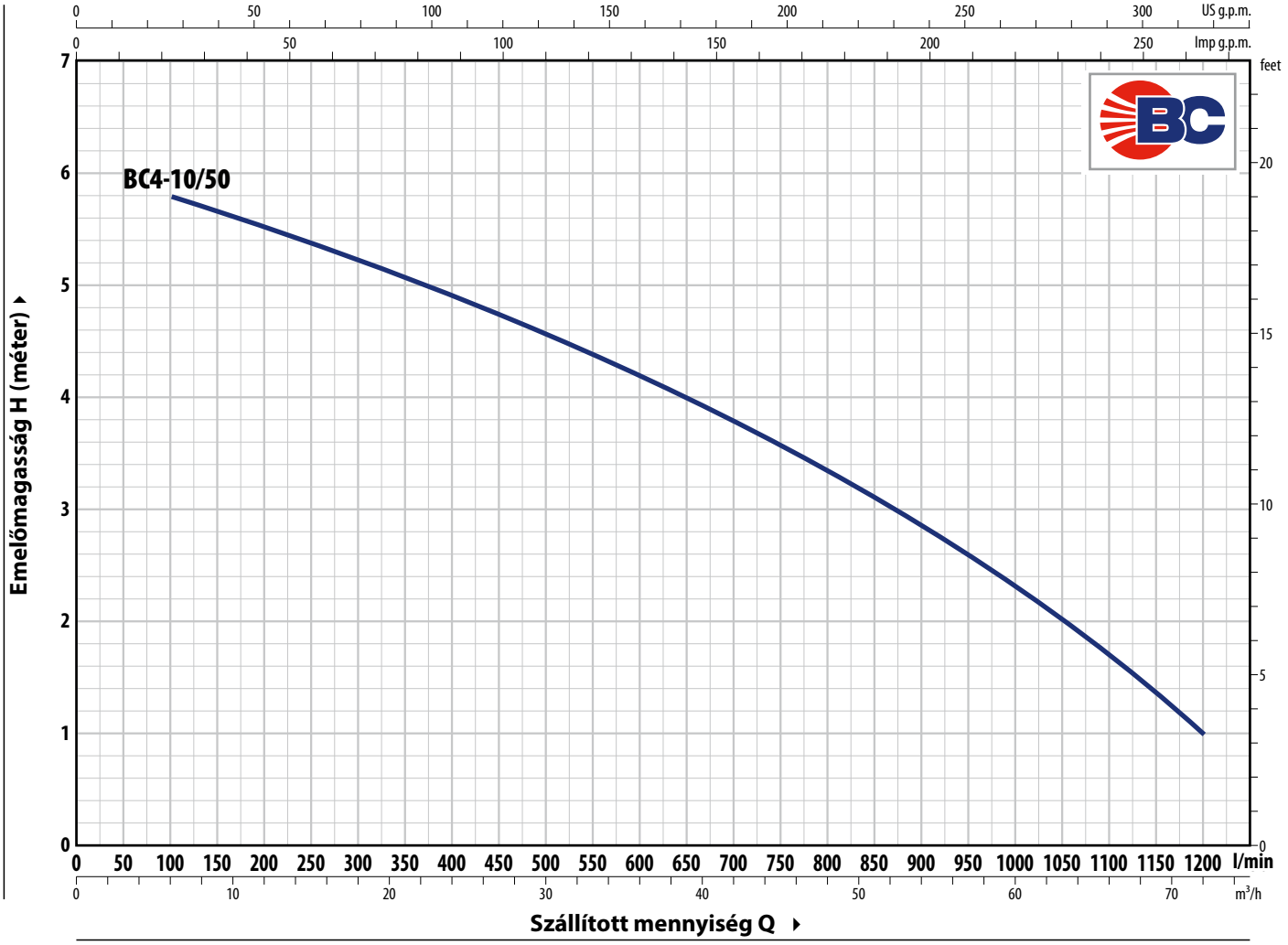

TÍPUS Háromfázisú	TELJ. (P2) kW	HP	Q	m³/h	0	6	12	24	30	36	45	54	60	72
				l/perc	**0**	**100**	**200**	**400**	**500**	**600**	**750**	**900**	**1000**	**1200**
BC4-10/50	0.75	1	**H**	méter	6	6	5.9	5.3	5	4.4	3.6	2.7	2	1

Q = Szállított mennyiség **H** = Teljes manometrikus emelőmagasság

Jelleggörbe tolerencia az EN ISO 9906 Grado 3B szerint

ABSZORPCIÓ

TÍPUS **Háromfázisú**	FESZÜLTSÉG **400 V**
BC4-10/50	2.7 A

MÉRETEK ÉS SÚLYOK

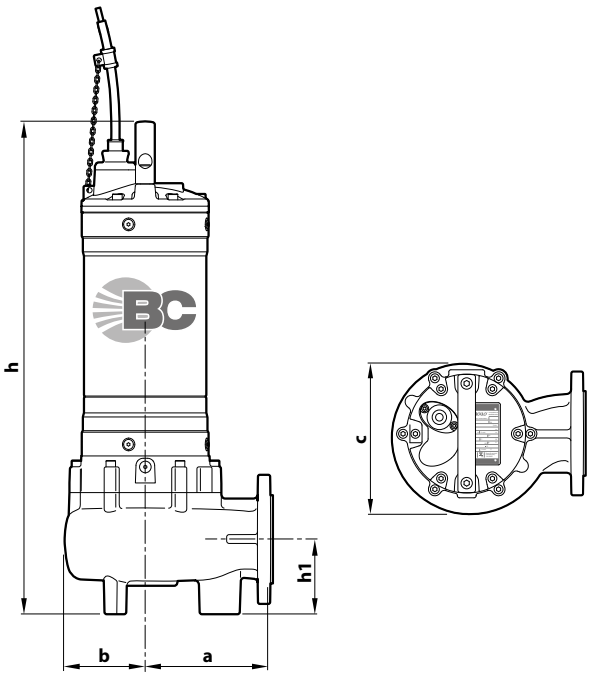

Tipikus telepítés

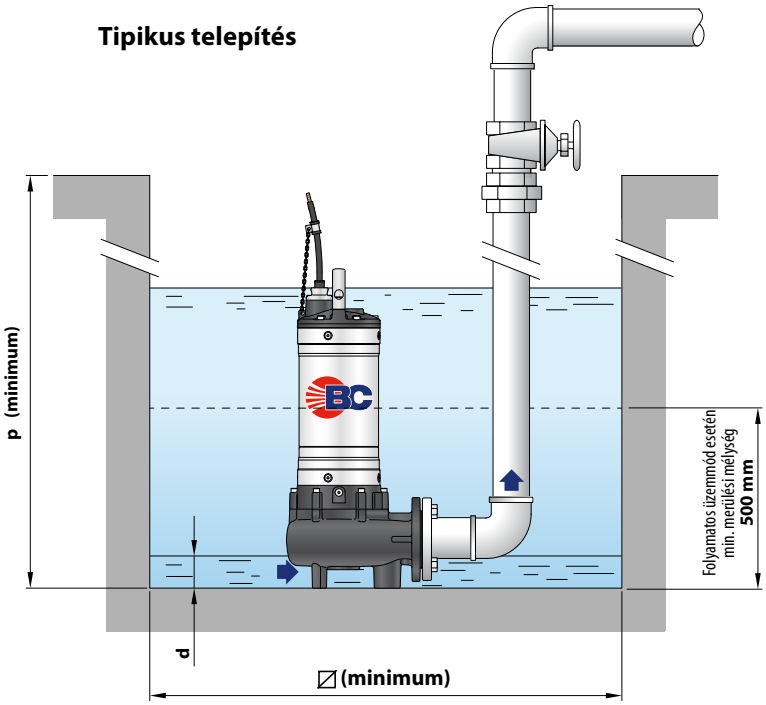

TÍPUS **Háromfázisú**	Szilárd anyag	MÉRETEK mm								
		a	b	c	h	h1	d	p	⧄	3~
BC4-10/50	**Ø 50 mm**	178	107	210	655	150	85	800	500	55.8

KARIMÁS CSATLAKOZÓ

TÍPUS **Háromfázisú**	CSATL **DN**	F	K mm	D mm	FURATOK N°	 Ø mm)
BC4-10/50	**80** (PN10)	**3"**	160	200	8	18

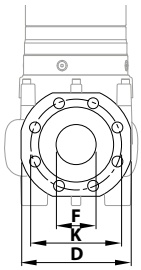

RAKLAPOZÁS

TÍPUS **Háromfázisú**	GYÜJTŐFUVAROZÁSHOZ szivattyúk darabszáma
BC4-10/50	12

FELÉPÍTÉSI JELLEMZŐK

1	**Szivattyúház**	Önvény katafórikus kezeléssel
2	**Járókerék**	KÉTCSATORNÁS, kataforézises eljárással kezelt öntvény
3	**Motor köpeny**	Rozsdamentes acél **AISI 304**
4	**Motorház fedél**	Önvény katafórikus kezeléssel
5	**Motortengely**	Rozsdamentes acél **AISI 431**

6 Kettős tengelytömítés közbeiktatott olajkamrával

Tömítés	Tengely	Pozíció	Anyagok
AR-27	Ø 27 mm	Motor oldal	Szilícium-karbid / Grafit / NBR
AR-25	Ø 25 mm	Szivattyú oldal	Szilícium-karbid / Szilícium-karbid / NBR

7 Elektromos motor

Háromfázisú 400 V - 50 Hz
tekercselésbe beépített termikus védelemmel

– Szigetelés: F osztály
– Védelem: IP X8

8 Tápvezeték

※ 10 méter "H07 RN-F" típus

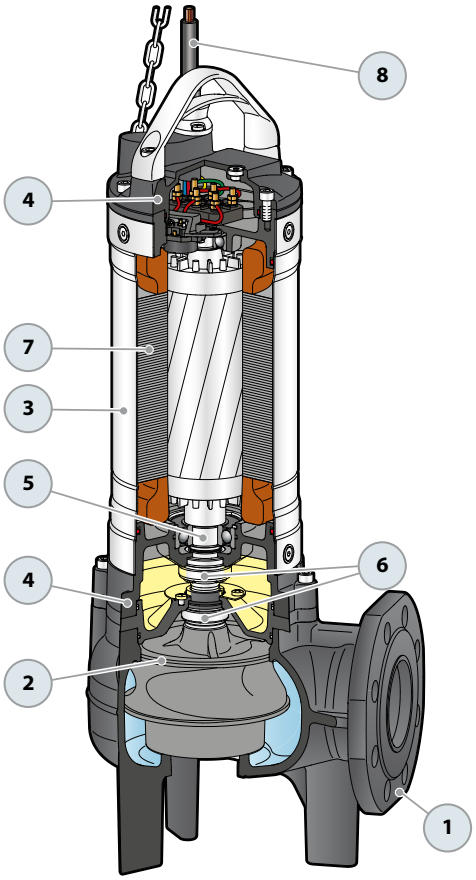

CSATLAKOZÓ LÁBKÉSZLET VX4 – BC4

VÍZSZINTES SZÁLLÍTÁS ¾"-ES VEZETŐ CSŐVEL

VX4 /50	Cikksz.: ASSPVX50	**DN 2"**

※ Kit composto da:

Csatlakozó láb

Menetes, csúszó vezető gyűrűvel és tömítéssel

Vezető csőtartó

FÜGGŐLEGES SZÁLLÍTÁS ¾"-ES VEZETŐ CSŐVEL

VX4 /50	Cikksz.: ASSPVX503V	**DN 2½"**
VX4 /65	Cikksz.: ASSPVX653V	**DN 3"**
BC4 /50	Cikksz.: ASSVXCF071V	

FÜGGŐLEGES SZÁLLÍTÁS 2"-ES VEZETŐ CSŐVEL

VX4 /50	Cikksz.: ASSPVX50V	**DN 3"**
VX4 /65	Cikksz.: ASSPVX65V	
VX4 /80, BC4 /50	Cikksz.: ASSVXCF0705V	

※ Kit tartalma:

Csatlakozó láb ellenkarimá-val

Menetes, csúszó vezető gyűrűvel és tömítéssel

Vezető csőtartó

RENDELHETŐ TARTOZÉKOK

SZIVATTYÚ MEGVEZETŐ ADAPTER

※ VX4 /50 Ø ¾" vezetőcsövekhez	Cikksz.: ASSFL009
※ VX4 /65 Ø ¾" vezetőcsövekhez	Cikksz.: ASSFL010
※ BC4 /50 Ø ¾" vezetőcsövekhez	Cikksz.: ASSFL0018
※ VX4 /50 Ø 2" vezetőcsövekhez	Cikksz.: ASSFL050
※ VX4 /65 Ø 2" vezetőcsövekhez	Cikksz.: ASSFL065
※ VX4 /80, BC4 /50 Ø 2" vezetőcsövekhez	Cikksz.: ASSFL072

Gyűrűvel és tömítéssel

Ø ¾" vezetőcsövekhez

Ø 2" vezetőcsövekhez

VEZETŐCSŐ RÖGZÍTŐ

※ Ø ¾" vezetőcsövekhez	Cikksz.: 859SV340INTFA
※ Ø 2" vezetőcsövekhez	Cikksz.: 859SV349INTFA

A stabilitás érdekében a rögzítőt helyezze el:
– 2 méterenként ¾"vezető csővel (kötelező)
– 3 méterenként 2"vezető csővel (ajánlott)

Ø ¾" vezetőcsövekhez

Ø 2" vezetőcsövekhez

VEZETŐCSŐ (in Rozsdamentes acél AISI 304)

※ 2 méter Ø ¾" vezetőcső	Cikksz.: 54SARTG0052F
※ 3 méter Ø ¾" vezetőcső	Cikksz.: 54SARTG0053F
※ 6 méter Ø ¾" vezetőcső	Cikksz.: 54SARTG0056F
※ 3 méter Ø 2" vezetőcső	Cikksz.: 54SARTG0063F
※ 6 méter Ø 2" vezetőcső	Cikksz.: 54SARTG0066F

MÉRETEK (Vízszintes szállítási verzió)

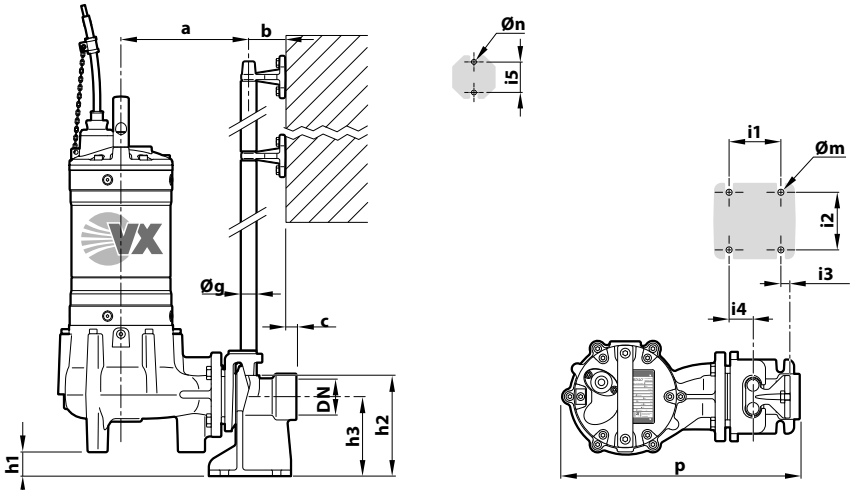

TÍPUS	Szilárd anyag mm	CSATL.	MÉRETEK mm														
		DN	a	b	c	p	h1	h2	h3	i1	i2	i3	i4	i5	Øg	Øm	Øn
VX4 /50	**Ø 50**	**2"**	214	61	17	400	30	165	130	85	94	16	40	50	¾"	12	11

MÉRETEK (Függőleges szállítási verzió)

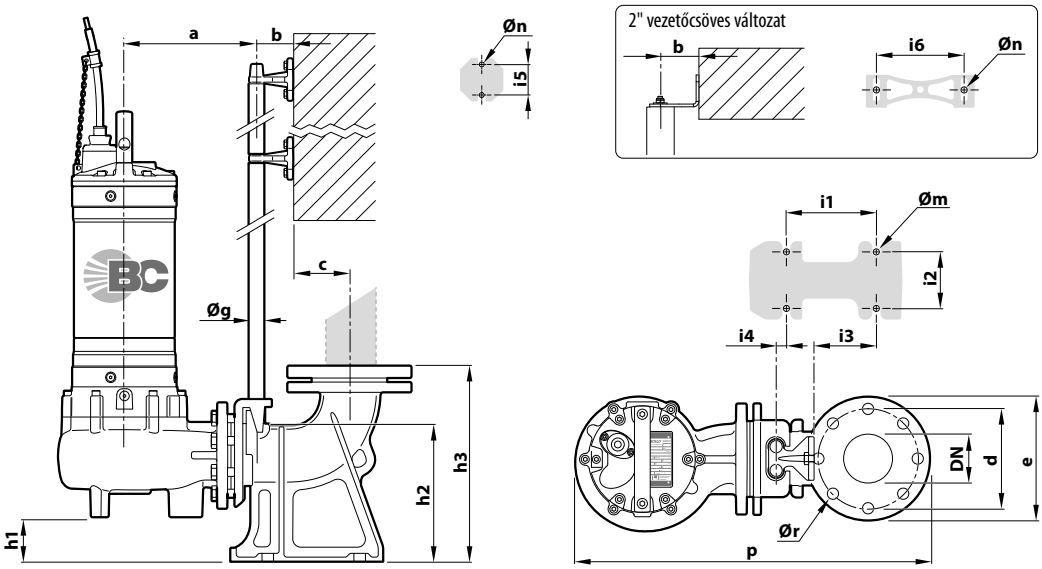

※ ¾" vezetőcsöves változat

TÍPUS	Szilárd anyag mm	CSATL.	MÉRETEK mm																	
		DN	a	b	c	d	e	p	h1	h2	h3	i1	i2	i3	i4	i5	Øg	Øm	Øn	Ør
VX4 /50	**Ø 50 mm**	**2½"**	211	61	52	125	165	506	28	164	216	120	72	62	3	50	¾"	14	11	18
VX4 /65	**Ø 65 mm**	**3"**	213		69	150	190	537	48	216	280	130	112	84	15					
BC4 /50	**Ø 50 mm**		222					553	19											

※ 2" vezetőcsöves változat

TÍPUS	Szilárd anyag mm	CSATL.	MÉRETEK mm																		
		DN	a	b	c	d	e	p	h1	h2	h3	i1	i2	i3	i4	i5	i6	Øg	Øm	Øn	Ør
VX4 /50	**Ø 50 mm**	**3"**	319	86	95	160	200	706	107	264	392	250	150	34	–	80	186	2"	22	13.5	18
VX4 /65	**Ø 65 mm**							697	86												
VX4 /80	**Ø 80 mm**		328					714	57												
BC4 /50	**Ø 50 mm**		328					714	57												

Erősen szennyezett vízhez

Lakossági használat

Ipari használat

※ Elektromos merülőszivattyúk 4 pólusú (1450 perc^{-1})

TELJESÍTMÉNY TARTOMÁNY

- Szállítási teljesítmény **2200 l/perc-ig** (132 m^3/h)
- Emelési magasság **12.2 m**

ÜZEMBE HELYEZÉS ÉS HASZNÁLAT

A VXC4, sorozat szivattyúinak gyártásánál jelentős vastagságú öntvényt használnak, melyet a nagyfokú szilárdság és kopásállóság jellemez, valamint VORTEX típusú járókerékkel vannak ellátva ebből kifolyólag kiválóan alkalmasak szennyvizek, erősen szennyezett vizek, kifolyóvizek, sárral vegyített vizek, élőiszap és bűzös vizek leszivattyúzását. Javasolt a használatuk szennyvíz vezetékeknél, alagutakban, vájatokban, csatornákban, föld alatti parkolókban stb.

ELEKTROMOS MOTOR

※ **Az elektromos motort egy speciális, a motor belsejében található háromfázisú termikus védelem védi, amely túlmelegedés vagy beszivárgás esetén beavatkozik.**

KIVITELEZÉS

※ 10 méter hosszúságú tápvezeték

HASZNÁLATI KORLÁTOK

- Merülési mélység 10 m a víz szintje alá (megfelelő hosszúságú tápvezetékkel)
- Folyadékhőmérséklet **+40 °C-ig**
- Lebegő szilárd szennyeződések áteresztése **Ø 100 mm**
- **Folyamatos üzemmód esetén min. merülési mélység: 550 mm**

MEGRENDELHETŐ VÁLTOZATOK

※ Belső szondákkal felszerelt elektromos szivattyúk, amelyek érzékelik a víz jelenlétét az olajkamrában.

※ Eltérő feszültség vagy 60 Hz frekvencia

SZABADALMAK- VÉDJEGYEK- MODELLEK

- Regisztrált közösségi formatervezési minta n° 003863158-0003

GÖRBÉK ÉS TELJESÍTMÉNYADATOK – n= 1450 perc^{-1} 50 Hz

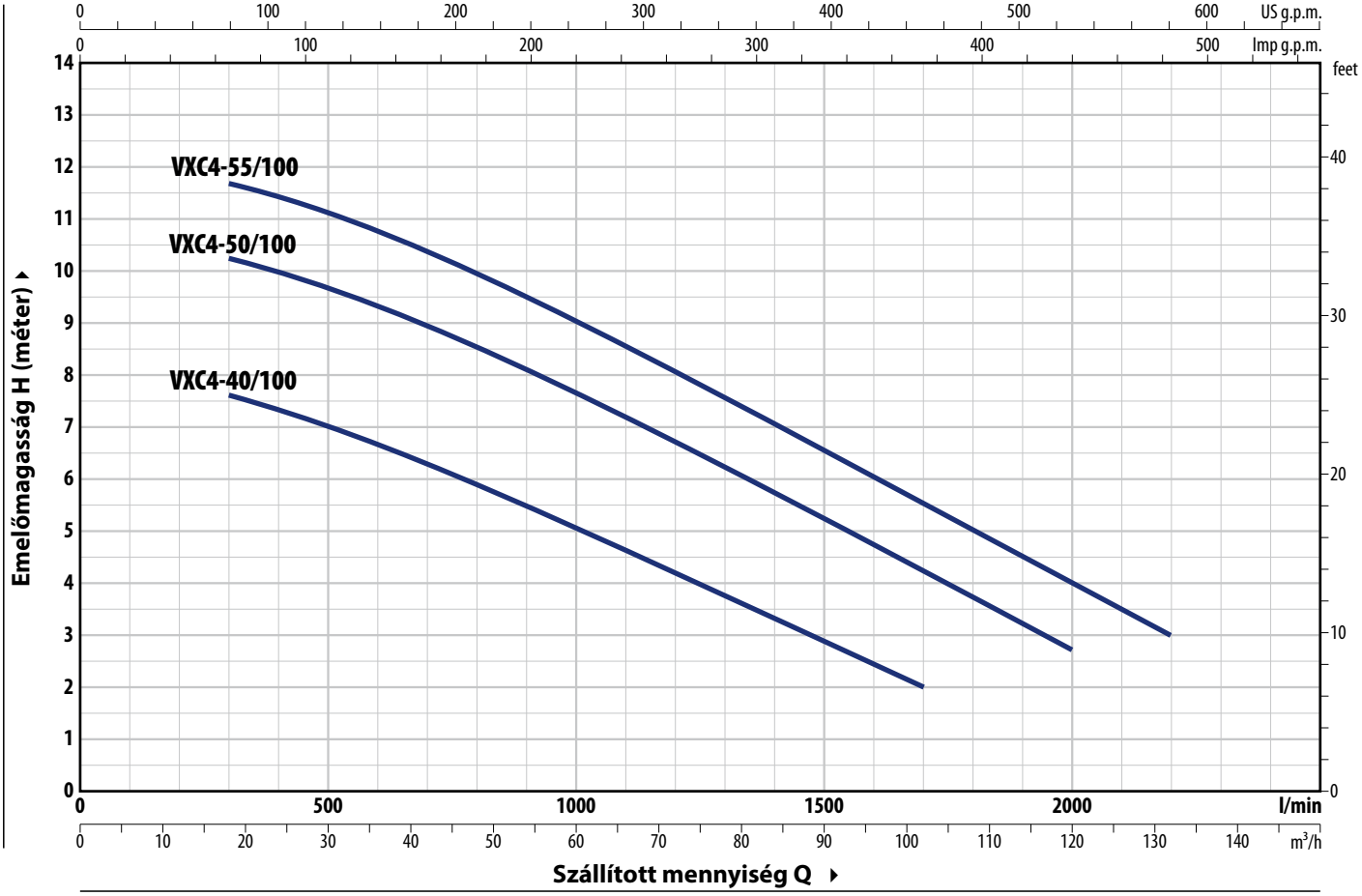

TÍPUS Háromfázisú	TELJ. (P2) kW	HP	Q	m³/h	0	18	30	45	60	75	90	102	120	132
				l/perc	**0**	**300**	**500**	**750**	**1000**	**1250**	**1500**	**1700**	**2000**	**2200**
VXC4-40/100	3	4			8.3	7.6	7	6	5	4	3	2		
VXC4-50/100	3.7	5	**H**	méter	10.8	10.2	9.6	8.7	7.6	6.4	5.2	4.2	2.7	
VXC4-55/100	4	5.5			12.2	11.7	11	10.2	9	7.8	6.5	5.5	4	3

Q = Szállított mennyiség **H** = Teljes manometrikus emelőmagasság

Jelleggörbe tolerencia az EN ISO 9906 Grado 3B szerint

ABSZORPCIÓ

TÍPUS Háromfázisú	FESZÜLTSÉG **400 V**
VXC4-40/100	5.5 A
VXC4-50/100	7.7 A
VXC4-55/100	9.0 A

MÉRETEK ÉS SÚLYOK

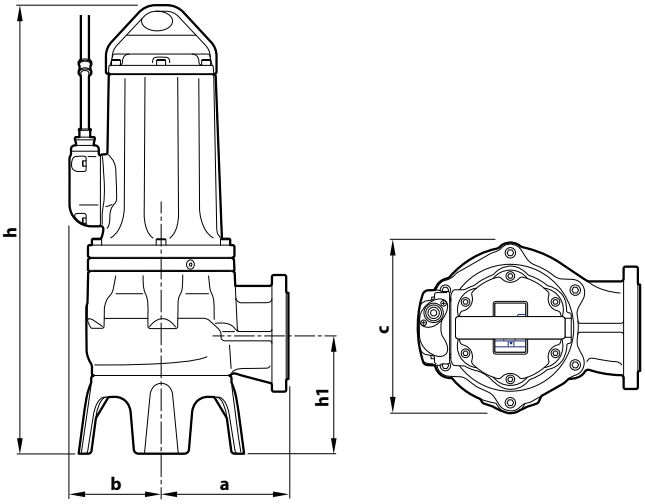

Tipikus telepítés

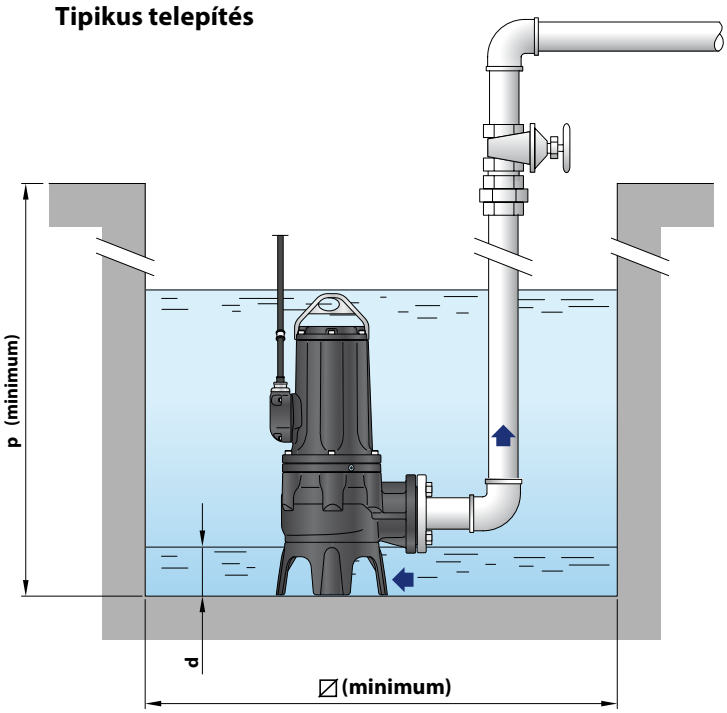

TÍPUS Háromfázisú	Szilárd anyag	MÉRETEK mm a	b	c	h	h1	d	p	∅	kg 3~
VXC4-40/100	**Ø 100 mm**	228	165	302	806	211	140	1000	1000	129.1
VXC4-50/100										129.0
VXC4-55/100										132.0

KARIMÁS CSATLAKOZÓ

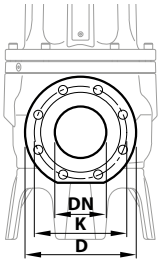

TÍPUS Háromfázisú	CSATL DN	K mm	D mm	FURATOK N°	Ø (mm)
VXC4-40/100	**100** (PN10)	180	220	8	18
VXC4-50/100					
VXC4-55/100					

CSŐKARIMA

(KÜLÖN RENDELHETŐ

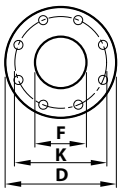

TÍPUS Háromfázisú	CSATL DN	F	K mm	D mm	FURATOK N°	Ø (mm)
VXC4-40/100	**100**	4"	180	220	8	18
VXC4-50/100						
VXC4-55/100						

RAKLAPOZÁS

TÍPUS Háromfázisú	GYÜJTŐFUVAROZÁSHOZ szivattyúk darabszáma
VXC4-40/100	4
VXC4-50/100	4
VXC4-55/100	4

FELÉPÍTÉSI JELLEMZŐK

1	**Szivattyúház**	Önvény katafórikus kezeléssel
2	**Alap**	Önvény katafórikus kezeléssel
3	**Járókerék**	VORTEX típusú kataforézises eljárással kezelt öntvény
4	**Motortartó**	Önvény katafórikus kezeléssel
5	**Motorház fedél**	Önvény katafórikus kezeléssel
6	**Motortengely**	Rozsdamentes acél **AISI 431**

7 **Kettős tengelytömítés közbeiktatott olajkamrával**

Tömítés	Tengely	Pozíció	Anyagok
MG91-40D	Ø 40 mm	Motor oldal	Szilícium-karbid / Grafit / NBR
		Szivattyú oldal	Szilícium-karbid / Szilícium-karbid / NBR

8 **Elektromos motor**

Háromfázisú 400 V - 50 Hz
tekercselésbe beépített termikus védelemmel

– Szigetelés: F osztály
– Védelem: IP X8

9 **Tápvezeték**

※ 10 méter "H07 RN-F" típus

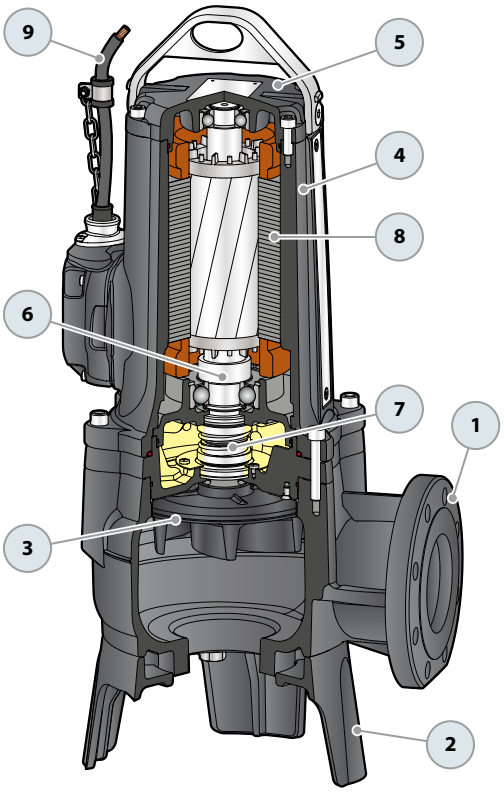

Erősen szennyezett vízhez

Lakossági használat

Ipari használat

※ Elektromos merülőszivattyúk 4 pólusú (1450 perc^{-1})

TELJESÍTMÉNY TARTOMÁNY

- Szállítási teljesítmény **2900 l/perc-ig** (174 m^3/h)
- Emelési magasság **16 m-ig**

ÜZEMBE HELYEZÉS ÉS HASZNÁLAT

A MC4, sorozat szivattyúinak gyártása során felhasznált jelentős vastagságú öntvény, a nagyfokú szilárdság és kopásállóság, valamint a KÉTCSATORNÁS járókerék kiválóan alkalmassá teszi ezeket a szivattyúkat lebegő szilárd részeket, rövid rostos anyagot tartalmazó víz szivattyúzására. Ajánlottak társasházakban, ipari létesítményekben, parkolókban, mélygarázsban, mosóhelyiségekben összegyűlt csatornavíz, szennyvíz, talajvíz, iszapos víz, felszíni víz szivattyúzására.

ELEKTROMOS MOTOR

※ **Az elektromos motort egy speciális, a motor belsejében található háromfázisú termikus védelem védi, amely túlmelegedés vagy beszivárgás esetén beavatkozik.**

KIVITELEZÉS

※ 10 méter hosszúságú tápvezeték

HASZNÁLATI KORLÁTOK

- Merülési mélység 10 m a víz szintje alá (megfelelő hosszúságú tápvezetékkel)
- Folyadékhőmérséklet **+40 °C**
- Lebegő szilárd szennyeződések áteresztése **Ø 55 mm**
- **Folyamatos üzemmód esetén min. merülési mélység: 550 mm**

MEGRENDELHETŐ VÁLTOZATOK

※ Belső szondákkal felszerelt elektromos szivattyúk, amelyek érzékelik a víz jelenlétét az olajkamrában

SZABADALMAK- VÉDJEGYEK- MODELLEK

- Regisztrált közösségi formatervezési minta n° 003863158-0004

GÖRBÉK ÉS TELJESÍTMÉNYADATOK – n= 1450 perc^{-1} 50 Hz

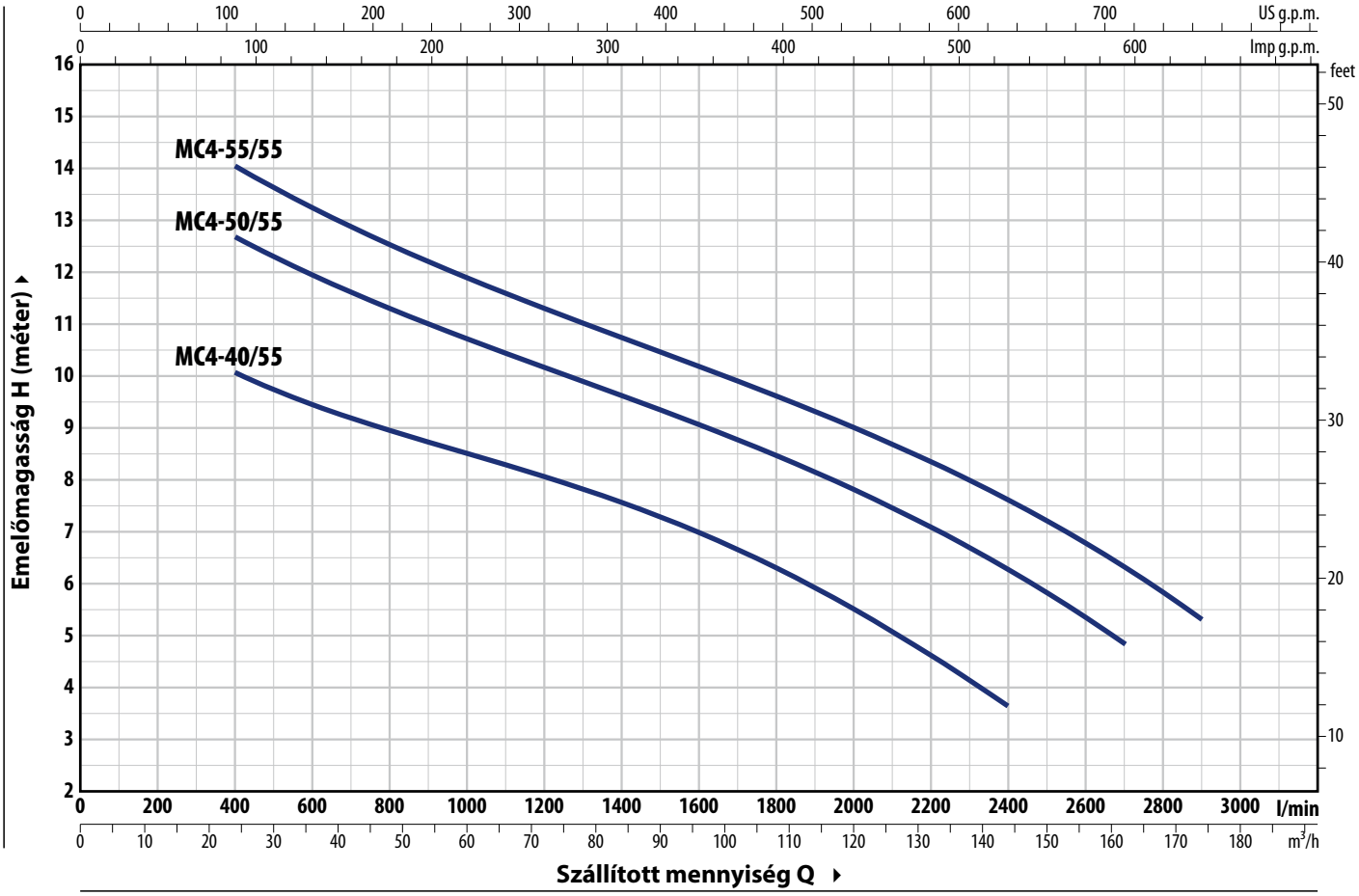

TÍPUS Háromfázisú	TELJ. (P2) kW	HP	Q	m³/h	0	24	48	72	96	108	120	132	144	162	174
				l/perc	**0**	**400**	**800**	**1200**	**1600**	**1800**	**2000**	**2200**	**2400**	**2700**	**2900**
MC4-40/55	3	4			12	10	9	8	7	6.3	5.5	4.6	3.6		
MC4-50/55	3.7	5	**H**	méter	14.5	12.6	11.3	10	9	8.4	7.8	7	6.2	4.8	
MC4-55/55	4	5.5			16	14	12.5	11.3	10.2	9.6	9	8.3	7.6	6.3	5.3

Q = Szállított mennyiség **H** = Teljes manometrikus emelőmagasság

Jelleggörbe tolerencia az EN ISO 9906 Grado 3B szerint

ABSZORPCIÓ

TÍPUS Háromfázisú	FESZÜLTSÉG **400 V**
MC4-40/55	5.5 A
MC4-50/55	7.7 A
MC4-55/55	8.3 A

MÉRETEK ÉS SÚLYOK

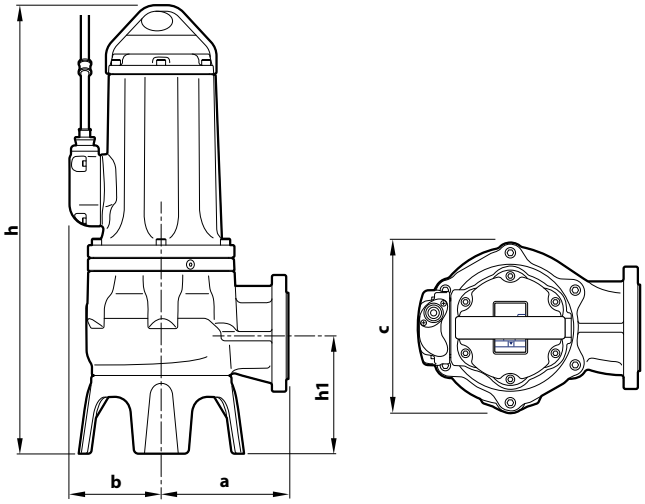

Tipikus telepítés

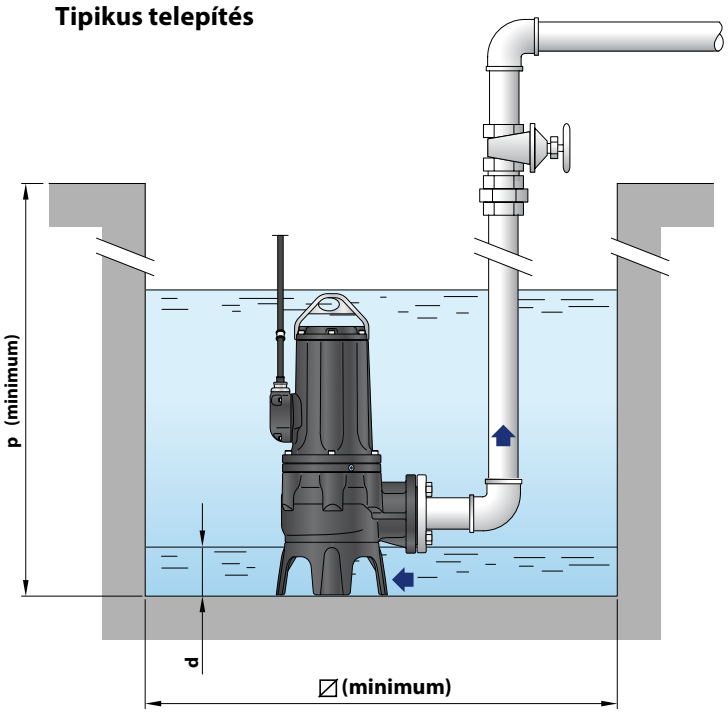

TÍPUS **Háromfázisú**	Szilárd anyag	MÉRETEK mm a	b	c	h	h1	d	p	⧄	kg 3~
MC4-40/55	**Ø 55 mm**	248	165	320	792	228	140	1000	1000	125.2
MC4-50/55										133.0
MC4-55/55										136.0

KARIMÁS CSATLAKOZÓ

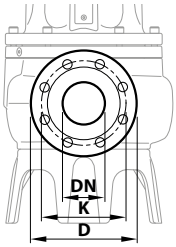

TÍPUS **Háromfázisú**	CSATL. **DN**	K **mm**	D **mm**	FURATOK **N°**	**Ø (mm)**
MC4-40/55	**80** (PN10)	160	200	8	18
MC4-50/55					
MC4-55/55					

CSŐKARIMA

(KÜLÖN RENDELHETŐ

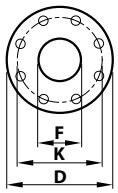

TÍPUS **Háromfázisú**	CSATL. **DN**	F	K **mm**	D **mm**	FURATOK **N°**	**Ø (mm)**
MC4-40/55	**80**	3"	160	200	8	18
MC4-50/55						
MC4-55/55						

RAKLAPOZÁS

TÍPUS **Háromfázisú**	GYÜJTŐFUVAROZÁSHOZ szivattyúk darabszáma
MC4-40/55	4
MC4-50/55	4
MC4-55/55	4

FELÉPÍTÉSI JELLEMZŐK

1	**Szivattyúház**	Önvény katafórikus kezeléssel
2	**Alap**	Önvény katafórikus kezeléssel
3	**Járókerék**	KÉTCSATORNÁS, kataforézises eljárással kezelt öntvény
4	**Motortartó**	Önvény katafórikus kezeléssel
5	**Motorház fedél**	Önvény katafórikus kezeléssel
6	**Motortengely**	Rozsdamentes acél AISI 431

7 Kettős tengelytömítés közbeiktatott olajkamrával

Tömítés	Tengely	Pozíció	Anyagok
MG91-40D	Ø 40 mm	Motor oldal	Szilícium-karbid / Grafit / NBR
		Szivattyú oldal	Szilícium-karbid / Szilícium-karbid / NBR

8 Elektromos motor

Háromfázisú 400 V - 50 Hz
tekercselésbe beépített termikus védelemmel

– Szigetelés: F osztály
– Védelem: IP X8

9 Tápvezeték

※ 10 méter "H07 RN-F" típus

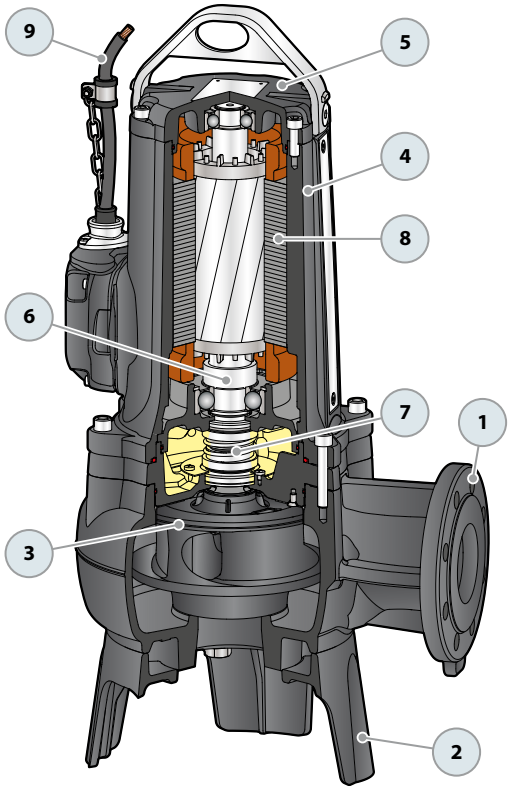

CSATLAKOZÓ LÁBKÉSZLET VXC4 – MC4

FÜGGŐLEGES SZÁLLÍTÁS 2"-ES VEZETŐ CSŐVEL

VXC4	Cikksz.: ASSPVXC4V	DN **4"**
MC4	Cikksz.: ASSPMC4V	DN **3"**

※ Kit tartalma:

Csatlakozó láb ellenkarimá-val

Menetes, csúszó vezető gyűrűvel és tömítéssel

Vezető csőtartó

RENDELHETŐ TARTOZÉKOK

MEGVEZETŐ ADAPTER

※ VXC4 esetében	Cikksz.: ASSFL100
※ MC4 esetében	Cikksz.: ASSFL080

Gyűrűvel és tömítéssel

VEZETŐCSŐ RÖGZÍTŐ

※ Ø 2" vezetőcsövekhez	Cikksz.: 859SV349INTFA

A stabilitás érdekében helyezz el a rögzítőt 3 méterenként(ajánlott)

VEZETŐCSŐ (in **Rozsdamentes acél AISI 304**)

※ 3 méter Ø 2" vezetőcső	Cikksz.: 54SARTG0063F
※ 6 méter Ø 2" vezetőcső	Cikksz.: 54SARTG0066F

Tipikus telepítés

1. Szivattyú
2. Csatlakozó láb
3. Vezetőcső
4. Felső vezetőcső tartó
5. Közbenső vezetőcső tartó
6. Emelő lánc
7. Vezérlődoboz
8. Indító úszókapcsoló
9. Leállítási úszókapcsoló
10. Kiegészítő szivattyúindító úszó
17. Riasztási úszókapcsoló
10. Visszacsapó szelep

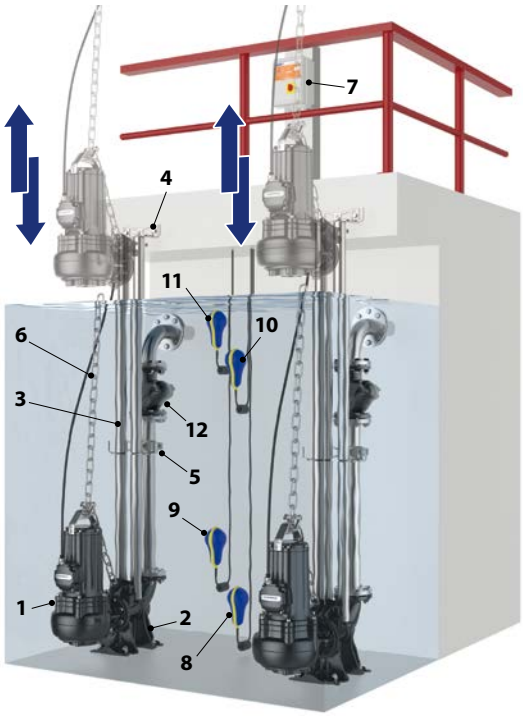

MÉRETEK

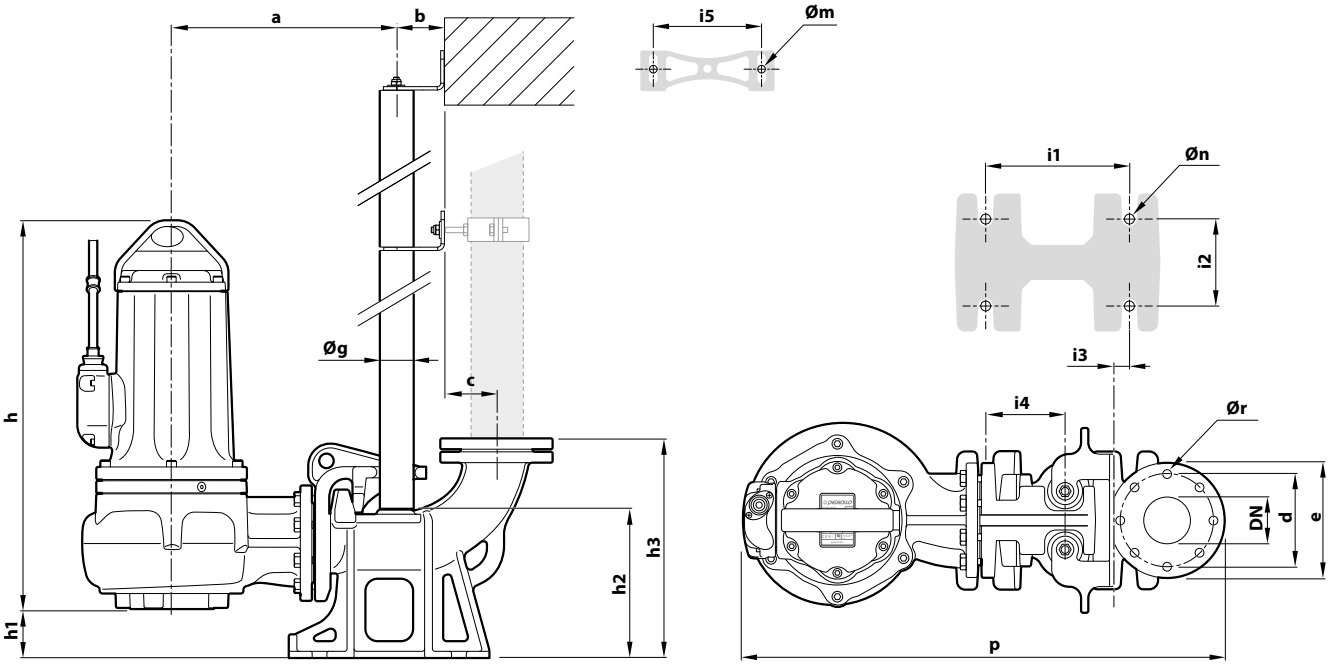

TÍPUS	Szilárd anyag	CSATL.	MÉRETEK mm																		
Háromfázisú	mm	**DN**	a	b	c	d	e	p	h	h1	h2	h3	i1	i2	i3	i4	i5	Øg	Øm	Øn	Ør
VXC4-40/100																					
VXC4-50/100	**Ø 100 mm**	**4"**	376	85	105	180	220	841	695	107	266	426	250	150	34	130	186	2"	13	16	18
VXC4-55/100																					

TÍPUS	Szilárd anyag	CSATL.	MÉRETEK mm																		
Háromfázisú	mm	**DN**	a	b	c	d	e	p	h	h1	h2	h3	i1	i2	i3	i4	i5	Øg	Øm	Øn	Ør
MC4-40/55																					
MC4-50/55	**Ø 55 mm**	**3"**	396	85	95	160	200	841	680	92	256	592	250	150	34	130	186	2"	13	16	18
MC4-55/55																					

Erősen szennyezett vízhez

Lakossági használat

Ipari használat

※ Merülő elektromos szivattyúk 4 pólusú (1450 perc^{-1})

TELJESÍTMÉNY TARTOMÁNY

- Szállítási teljesítmény **5000 l/perc-ig** (300 m^3/h)
- Emelési magasság **22.5 m-ig**

ÜZEMBE HELYEZÉS ÉS HASZNÁLAT

A VXC4, sorozat szivattyúinak gyártásánál jelentős vastagságú öntvényt használnak, melyet a nagyfokú szilárdság és kopásállóság jellemez, valamint VORTEX típusú járókerékkel vannak ellátva ebből kifolyólag kiválóan alkalmasak szennyvizek, erősen szennyezett vizek, kifolyóvizek, sárral vegyített vizek, élőiszap és bűzös vizek leszivattyúzását. Javasolt a használatuk szennyvíz vezetékeknél, alagutakban, vájatokban, csatornákban, föld alatti parkolókban stb.

ELEKTROMOS MOTOR

※ **A garancia csak akkor érvényes, ha a termikus védelem, mely a tekercselésbe van építve, be van kötve az elektromos vezérlődobozba a következő változatoknál.**

KIVITELEZÉS

※ 10 méter hosszúságú tápvezeték

HASZNÁLATI KORLÁTOK

- Merülési mélység 10 m a víz szintje alá (megfelelő hosszúságú tápvezetékkel)
- Folyadékhőmérséklet **+40 °C -ig**
- Lebegő szilárd szennyeződések áteresztése **Ø 80 mm**
- **Folyamatos üzemben az elektromos szivattyú legfeljebb 290 mm-re emelkedhet ki**

MEGRENDELHETŐ VÁLTOZATOK

※ Belső szondákkal felszerelt elektromos szivattyúk, amelyek érzékelik a víz jelenlétét az olajkamrában.
※ Dupla kábellel rendelkeznek csillag/delta indításhoz
※ Eltérő feszültség vagy 60 Hz frekvencia

GÖRBÉK ÉS TELJESÍTMÉNYADATOK – n= 1450 perc^{-1} 50 Hz

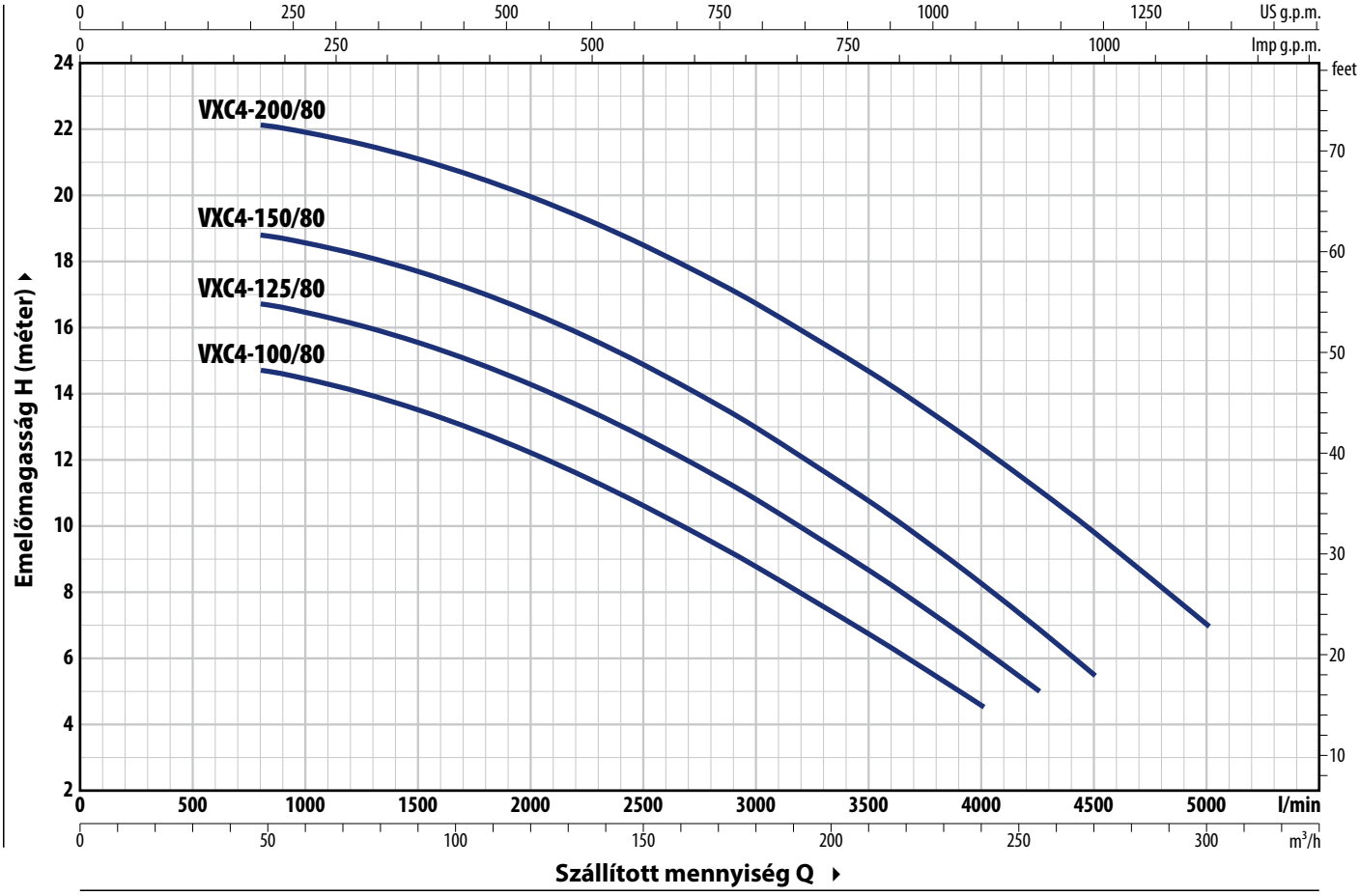

TÍPUS	TELJ. (P2)		Q m³/h	0	48	60	90	120	150	180	210	240	255	270	300
Háromfázisú	**kW**	**HP**	l/perc	**0**	**800**	**1000**	**1500**	**2000**	**2500**	**3000**	**3500**	**4000**	**4250**	**4500**	**5000**
VXC4-100/80	7.5	10	H méter	15	14.7	14.5	13.5	12.2	10.6	8.7	6.7	4.5			
VXC4-125/80	9.2	12.5		17	16.7	16.5	15.5	14.3	12.7	10.8	8.6	6.3	5		
VXC4-150/80	11	15		19	18.8	18.6	17.7	16.4	15	13	10.7	8.2	7	5.5	
VXC4-200/80	15	20		22.5	22.1	22	21	20	18.5	16.7	14.7	12.3	11	9.8	7

Q = Szállított mennyiség **H** = Teljes manometrikus emelőmagasság

Jelleggörbe tolerencia az EN ISO 9906 Grado 3B szerint

ABSZORPCIÓ

TÍPUS	FESZÜLTSÉG			
Háromfázisú	**230 V - Δ**	**400 V - ⅄**	**400 V - Δ**	**690 V - ⅄**
VXC4-100/80	32.9 A	19.0 A	19.0 A	11.0 A
VXC4-125/80	36.3 A	21.0 A	21.0 A	12.1 A
VXC4-150/80	40.7 A	23.5 A	23.5 A	13.6 A
VXC4-200/80	49.3 A	28.5 A	28.5 A	16.5 A

MÉRETEK ÉS SÚLYOK

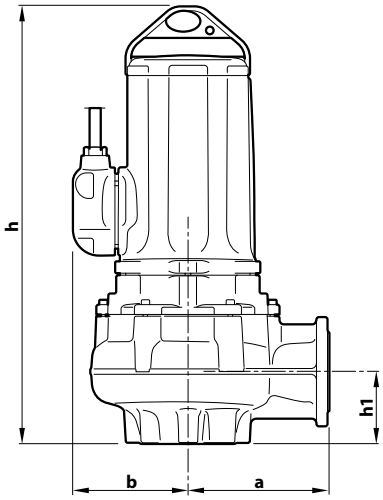

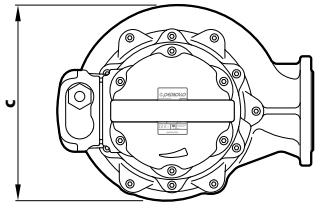

TÍPUS **Háromfázisú**	Szilárd anyag	MÉRETEK mm a	b	c	h	h1	kg 3~
VXC4-100/80	**Ø 80 mm**	285	228	395	858	130	215
VXC4-125/80							217
VXC4-150/80							227
VXC4-200/80							237

KARIMÁS CSATLAKOZÓ

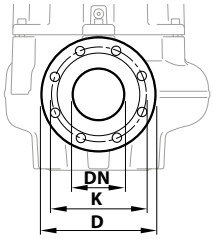

TÍPUS **Háromfázisú**	CSATL. **DN**	K mm	D mm	FURATOK N°	Ø (mm)
VXC4-100/80 **VXC4-125/80** **VXC4-150/80** **VXC4-200/80**	**100** (PN10)	180	220	8	18

CSŐKARIMA
(KÜLÖN RENDELHETŐ

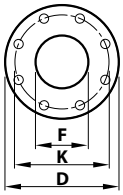

TÍPUS **Háromfázisú**	CSATL. **DN**	F	K mm	D mm	FURATOK N°	Ø (mm)
VXC4-100/80 **VXC4-125/80** **VXC4-150/80** **VXC4-200/80**	**100**	4"	180	220	8	18

ALAPSZINT
(KÜLÖN RENDELHETŐ

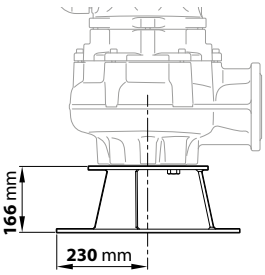

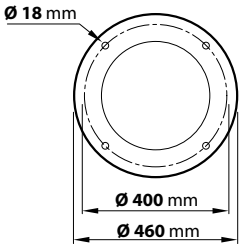

FELÉPÍTÉSI JELLEMZŐK

1	**Szivattyúház**	Önvény katafórikus kezeléssel
2	**Járókerék**	VORTEX típusú kataforézises eljárással kezelt öntvény
3	**Motortartó**	Öntvény
4	**Motorház fedél**	Öntvény
5	**Motortengely**	Rozsdamentes acél **AISI 431**

6 Kettős tengelytömítés közbeiktatott olajkamrával

Tömítés	Tengely	Pozíció	Anyagok
MG1-43	Ø 43 mm	Motor oldal	Kerámia / Grafit / NBR
ARP-40	Ø 40 mm	Szivattyú oldal	Szilícium-karbid / Szilícium-karbid / NBR

7 Elektromos motor

Háromfázisú 230/400 V - 50 Hz vagy 400/690 V - 50 Hz
tekercselésbe beépített termikus védelemmel

– Szigetelés: F osztály
– Védelem: IP X8

8 ※ Szonda az olajkamrában lévő víz kimutatására

9 Tápvezeték

※ 10 méter "**EM2 quality**" típus

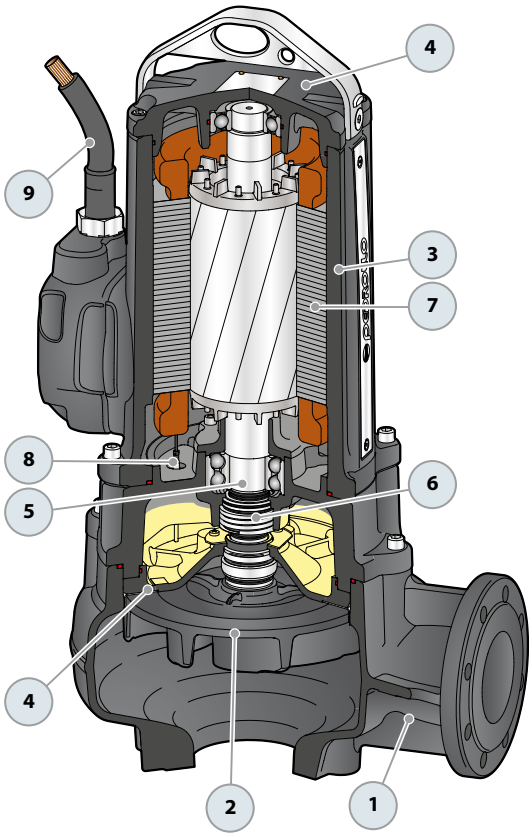

Erősen szennyezett vízhez

Lakossági használat

Ipari használat

※ Merülő elektromos szivattyúk 4 pólusú (1450 perc^{-1})

TELJESÍTMÉNY TARTOMÁNY

- Szállítási teljesítmény **5000 l/perc-ig** (300 m^3/h)
- Emelési magasság **28 m-ig**

ÜZEMBE HELYEZÉS ÉS HASZNÁLAT

A MC4, sorozat szivattyúinak gyártása során felhasznált jelentős vastagságú öntvény, a nagyfokú szilárdság és kopásállóság,
valamint a KÉTCSATORNÁS járókerék kiválóan alkalmassá teszi ezeket a szivattyúkat lebegő szilárd részeket, rövid rostos anyagot tartalmazó víz szivattyúzására. Ajánlottak társasházakban,ipari létesítményekben, parkolókban, mélygarázsban, mosóhelyiségekben összegyűlt csatornavíz, szennyvíz, talajvíz, iszapos víz, felszíni víz szivattyúzására.

ELEKTROMOS MOTOR

※ **A garancia csak akkor érvényes, ha a termikus védelem, mely a tekercselésbe van építve, be van kötve az elektromos vezérlődobozba a következő változatoknál.**

KIVITELEZÉS

※ 10 méter hosszúságú tápvezeték

HASZNÁLATI KORLÁTOK

- Merülési mélység **10 m** a víz szintje alá (megfelelő hosszúságú tápvezetékkel)
- Folyadékhőmérséklet **+40 °C -ig**
- Lebegő szilárd szennyeződések áteresztése **Ø 80 mm**
- **Folyamatos üzemben az elektromos szivattyú legfeljebb 290 mm-re emelkedhet ki.**

MEGRENDELHETŐ VÁLTOZATOK

※ Belső szondákkal felszerelt elektromos szivattyúk, amelyek érzékelik a víz jelenlétét az olajkamrában.
※ Dupla kábellel rendelkeznek csillag/delta indításhoz
※ Eltérő feszültség vagy 60 Hz frekvencia

GÖRBÉK ÉS TELJESÍTMÉNYADATOK – n= 1450 perc^{-1} 50 Hz

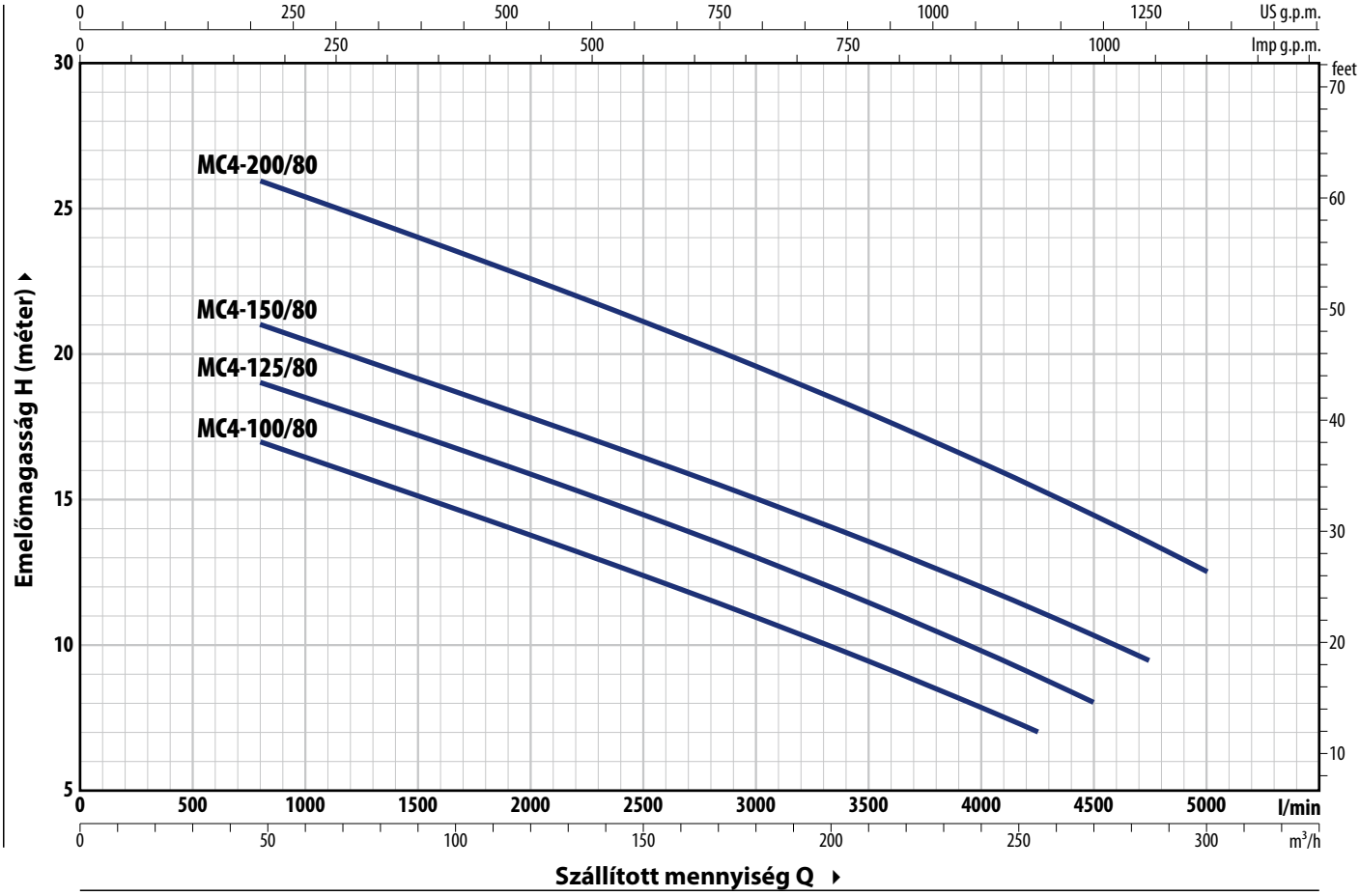

TÍPUS	TELJ. (P2)		Q m³/h	0	48	60	120	180	240	255	270	285	300
Háromfázisú	**kW**	**HP**	l/perc	**0**	**800**	**1000**	**2000**	**3000**	**4000**	**4250**	**4500**	**4750**	**5000**
MC4-100/80	7.5	10	H méter	19	17	16.4	13.7	11	7.8	7			
MC4-125/80	9.2	12.5		21	19	18.5	15.8	13	9.8	9	8		
MC4-150/80	11	15		23.5	21	20.7	18	15.2	12.1	11.3	10.4	9.5	
MC4-200/80	15	20		28	26	25.3	22.5	19.5	16.2	15.3	14.4	13.5	12.5

Q = Szállított mennyiség **H** = Teljes manometrikus emelőmagasság

Jelleggörbe tolerencia az EN ISO 9906 Grado 3B szerint

ABSZORPCIÓ

TÍPUS	FESZÜLTSÉG			
Háromfázisú	**230 V - Δ**	**400 V - ⅄**	**400 V - Δ**	**690 V - ⅄**
MC4-100/80	29.4 A	17.0 A	17.0 A	9.8 A
MC4-125/80	34.6 A	20.0 A	20.0 A	11.6 A
MC4-150/80	38.1 A	22.0 A	22.0 A	12.7 A
MC4-200/80	49.3 A	28.5 A	28.5 A	16.5 A

MÉRETEK ÉS SÚLYOK

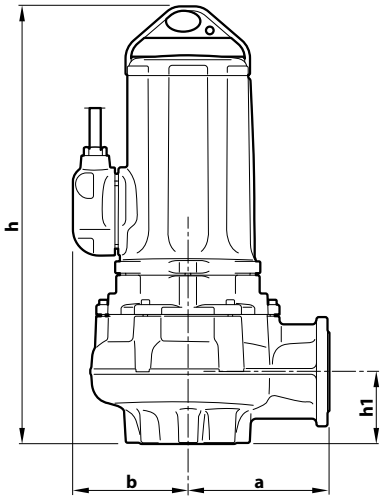

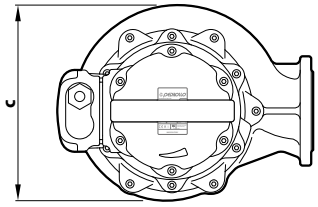

TÍPUS Háromfázisú	Szilárd anyag	MÉRETEK mm a	b	c	h	h1	kg 3~
MC4-100/80	**Ø 80 mm**	285	228	395	858	130	224
MC4-125/80							226
MC4-150/80							236
MC4-200/80							246

KARIMÁS CSATLAKOZÓ

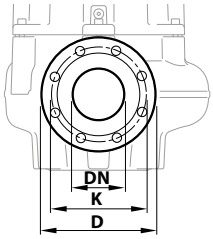

TÍPUS Háromfázisú	CSATL. DN	K mm	D mm	FURATOK N°	Ø (mm)
MC4-100/80 **MC4-125/80** **MC4-150/80** **MC4-200/80**	**100** (PN10)	180	220	8	18

CSŐKARIMA
(KÜLÖN RENDELHETŐ

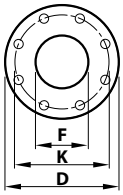

TÍPUS Háromfázisú	CSATL. DN	F	K mm	D mm	FURATOK N°	Ø (mm)
MC4-100/80 **MC4-125/80** **MC4-150/80** **MC4-200/80**	**100**	4"	180	220	8	18

ALAP
(KÜLÖN RENDELHETŐ

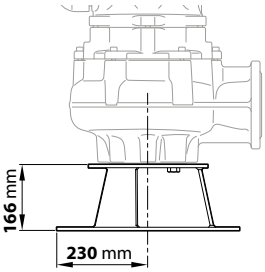

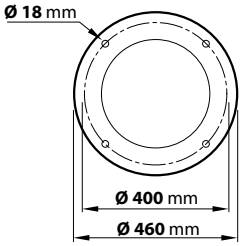

FELÉPÍTÉSI JELLEMZŐK

1	**Szivattyúház**	Önvény katafórikus kezeléssel
2	**Járókerék**	KÉTCSATORNÁS, kataforézises eljárással kezelt öntvény
3	**Motortartó**	Öntvény
4	**Motorház fedél**	Öntvény
5	**Motortengely**	Rozsdamentes acél **AISI 431**

6 Kettős tengelytömítés közbeiktatott olajkamrával

Tömítés	Tengely	Pozíció	Anyagok
MG1-43	Ø 43 mm	Motor oldal	Kerámia / Grafit / NBR
ARP-40	Ø 40 mm	Szivattyú oldal	Szilícium-karbid / Szilícium-karbid / NBR

7 Elektromos motor

Háromfázisú 230/400 V - 50 Hz vagy 400/690 V - 50 Hz
tekercselésbe beépített termikus védelemmel

– Szigetelés: F osztály
– Védelem: IP X8

8 ※ Szonda az olajkamrában lévő víz kimutatására

9 Tápvezeték

※ 10 méter hosszú **EM quality** típus

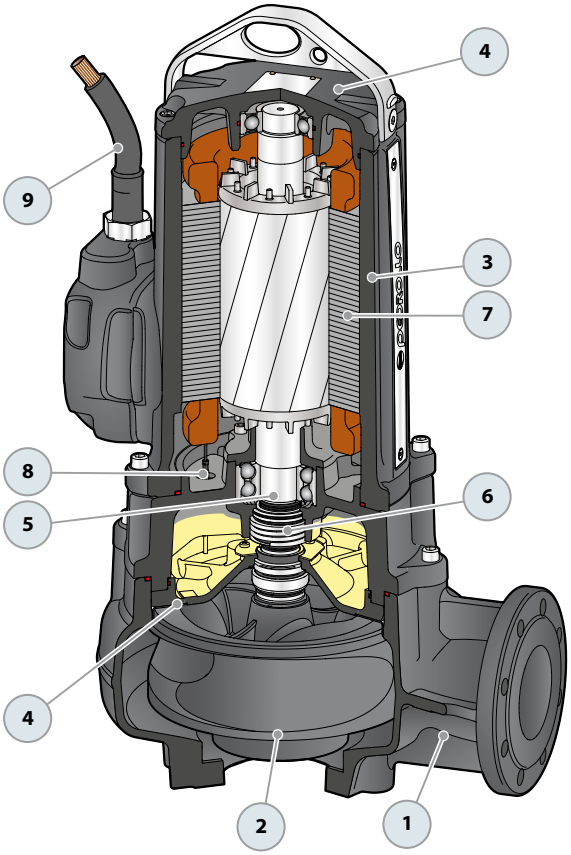

CSATLAKOZÓ LÁBKÉSZLET VXC4 – MC4

FÜGGŐLEGES SZÁLLÍTÁS 2"-ES VEZETŐ CSŐVEL

VXC4, MC4	Cikksz.: ASSPVXC4V	DN **4"**

※ Kit tartalma:

Csatlakozó láb

Szivattyú megvezető

Vezetőcső tartó

RENDELHETŐ TARTOZÉKOK

SZIVATTYÚ MEGVEZETŐ ADAPTER

※ VXC4, MC4	Cikksz.: ASSFL100

Gyűrűvel és tömítéssel

VEZETŐCSŐ RÖGZÍTŐ

※ Ø 2" vezetőcsőhöz"	Cikksz.: 859SV349INTFA

A stabilitás érdekében helyezze el a rögzítőt
3 méterenként

VEZETŐCSŐ (Rozsdamentes acél AISI 304)

※ 3 méter Ø 2" vezetőcső	Cikksz.: 54SARTG0063F
※ 6 méteres vezetőcső Ø 2"	Cikksz.: 54SARTG0066F

Tipikus telepítés

1. Szivattyú
2. Csatlakozó láb
3. Vezetőcső
4. Felső vezetőcső tartó
5. Vezetőcső tartó
6. Emelő lánc
7. Vezérlődoboz
8. Leállító úszókapcsoló
9. Indító úszókapcsoló
10. Két szivattyús működéshez indító úszókapcsoló
11. Riasztási úszókapcsoló
12. Visszacsapó szelep
13. Beton lábazat

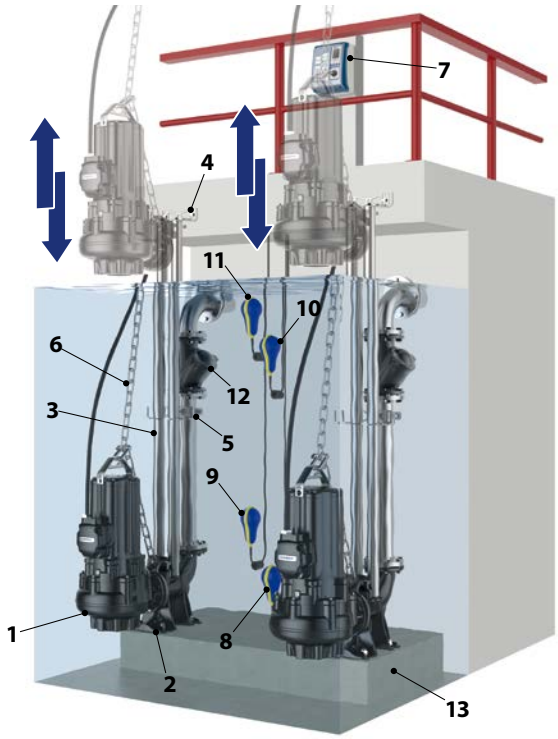

MÉRETEK

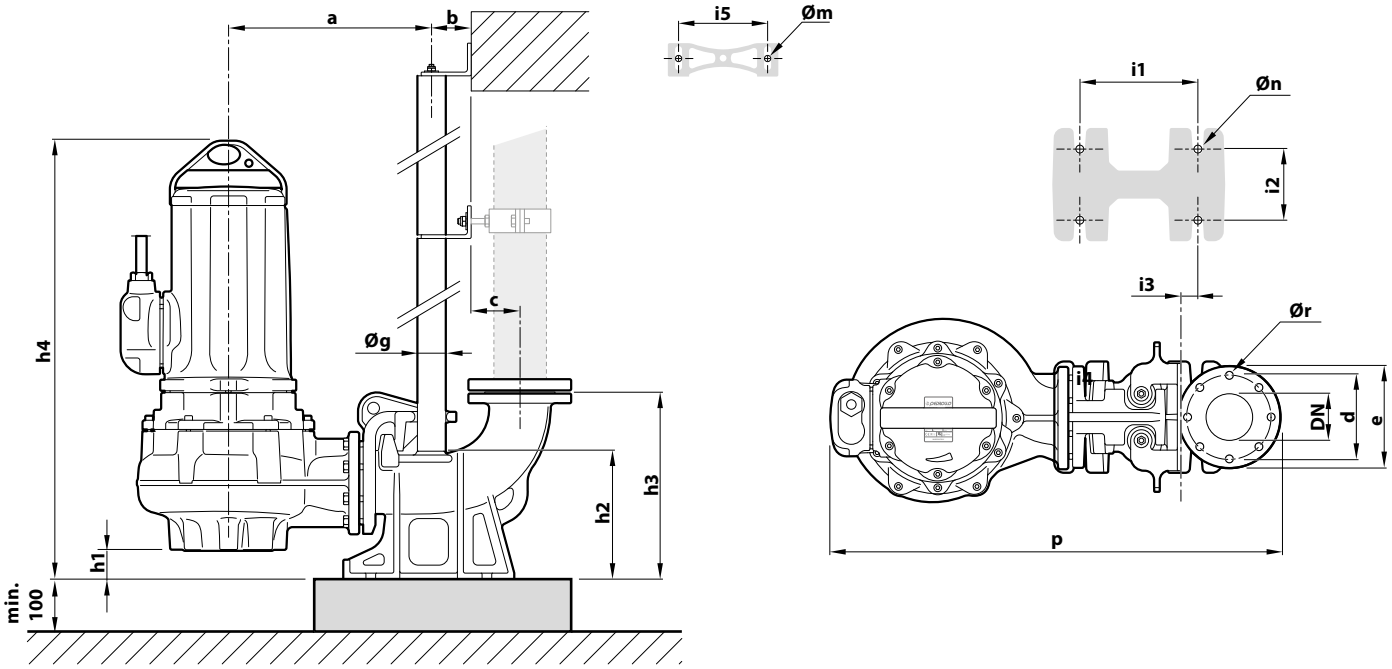

TÍPUS	Szilárd anyag mm	CSATL.	MÉRETEK mm																	
Háromfázisú		**DN**	a	b	c	d	e	p	h1	h2	h3	h4	i1	i2	i3	i5	Øg	Øm	Øn	Ør
VXC4 /80 **MC4 /80**	**Ø 80 mm**	**100**	435	85.5	104.5	180	220	965	77	275	400	935	250	150	34	187	2"	13.5	22	18