TOP Elektromos VÍZMENTESÍTŐ merülőszivattyúk

Tiszta vízhez

Háztartási használat

※ TOP

Elektromos vízmentesítő merülőszivattyúk nagy megbízhatóság és tartósság

TELJESÍTMÉNY TARTOMÁNY

- Szállítási teljesítmény **360 l/perc-ig** (21.6 m³/h)
- Emelési magasság **15.5 m**-ig

ÜZEMBE HELYEZÉS ÉS HASZNÁLAT

A TOP széria szivattyúi koptató részecskéket nem tartalmzó, tiszta víz sűrítésére alkalmasak. Az alkalmazott konstrukciós megoldások, a motor teljes hűtése és a kettős tengelytömítés garantálják az egyszerű és biztonságos használatát. Kisebb, elöntött helyiségek vízmentesítésére (garázsok, pincék, boxok) háztartási szennyvíz kezelésére, (mosó- mosogatóvíz), gyüjtőcsiszternák ürítésére ajánlottak.

HASZNÁLATI KORLÁT

- Folyadékhőmérséklet **+40 °C-ig**
  (Folyadékhőmérséklet **+90 °C- ig** szakaszosan 3 perces időtartamra)
- Lebegő szilárd szennyeződések áteresztése **Ø 10 mm**
- Ürítési szint:
  –14 mm-ig a fenéktől számítva a TOP 1-2-3 esetén
  – 30 mm-ig a fenéktől számítva a TOP 4-5 esetén
- Merülési mélység a víz szintje alá:
  – **3 m**-ig a TOP 1-2-3 esetében
  – **5 m**-ig a TOP 4-5 esetében
  (megfelelő hosszúságú tápvezetékkel)

SZADALMAK-VÉDJEGYEK-MODELLEK

- Szabadalmazási szám n° IT0001428923
- Regisztrált közösségi model n° 342159-0011

KIVITELEZÉS

A szivattyúk fel vannak szerelve:
※ **5 m hosszúságú tápvezetékkel**
※ külső úszókapcsoló

MEGRENDELHETŐ VÁLTOZATOK

※ Speciális tengelytömítés
※ Eltérő feszültség vagy 60 Hz
※ Tápvezeték hossza **10 m**
※ Elektromos szivattyúk függőleges működésű úszókapcsolóval "TOP-GM" (javasolt kis méretű kutakba
※ Elektromos szivattyúk agresszív folyadék szivattyúzására "TOP 2-3 LA"

※ **TOP LA**

※ **TOP GM**

GÖRBÉK ÉS TELJESÍTMÉNYADATOK

50 Hz

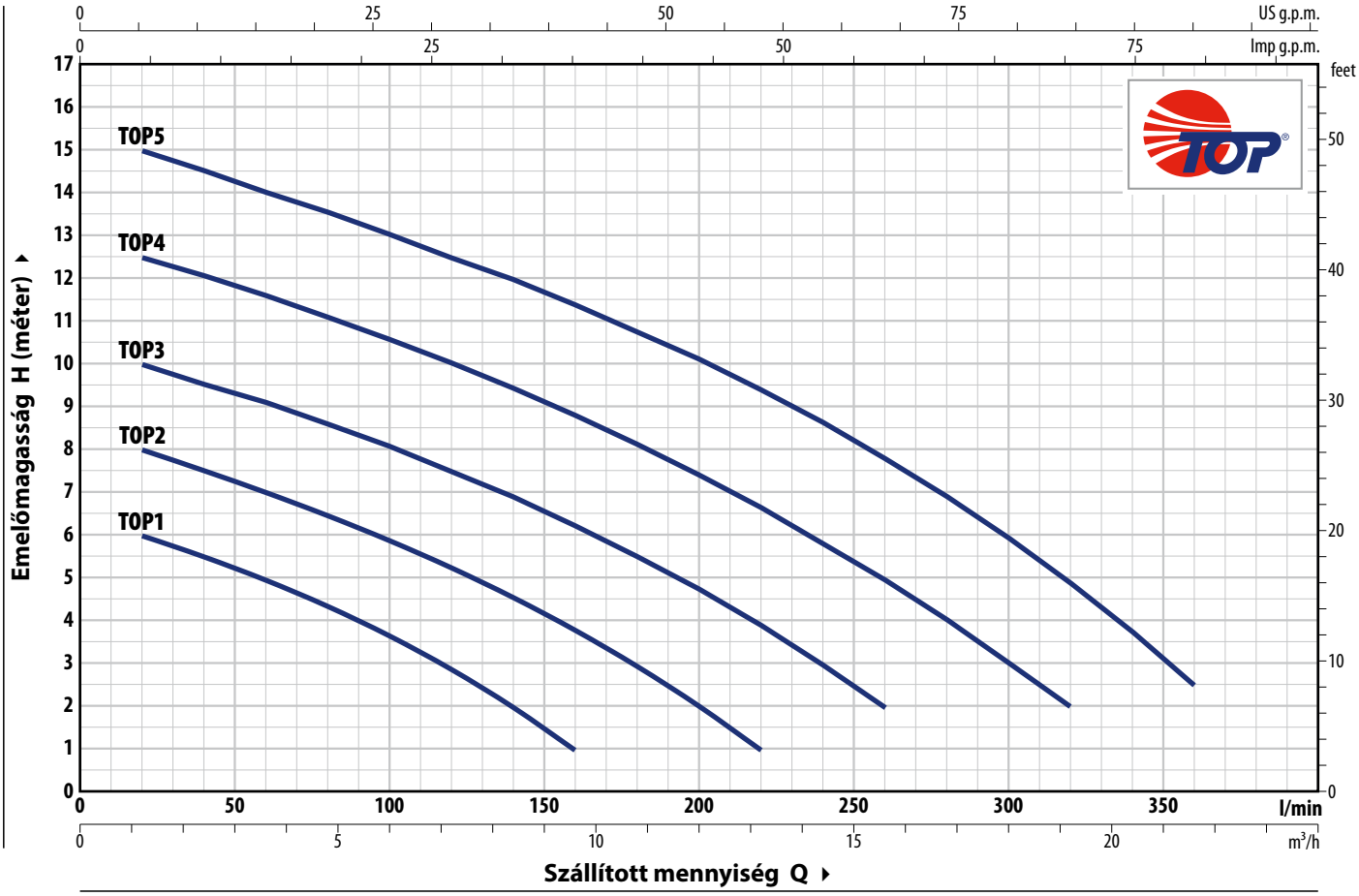

TÍPUS	TELJ. (P2)		Q m³/h	0	1.2	2.4	3.6	4.8	6.0	7.2	8.4	9.6	10.8	12.0	13.2	14.4	15.6	18.0	19.2	21.6
Egyfázisú	kW	HP	l/perc	**0**	**20**	**40**	**60**	**80**	**100**	**120**	**140**	**160**	**180**	**200**	**220**	**240**	**260**	**300**	**320**	**360**
TOP 1	0.25	0.33		6.5	6	5.5	5	4.4	3.7	3	2	1								
TOP 2	0.37	0.50		8.5	8	7.5	7	6.5	6	5.3	4.6	3.8	3	2	1					
TOP 3	0.55	0.75	**H** méter	10.4	10	9.6	9	8.6	8	7.5	7	6.3	5.5	4.8	4	3	2			
TOP 4	0.75	1		13	12.5	12	11.6	11	10.6	10	9.5	8.8	8.2	7.4	6.7	6	5	3	2	
TOP 5	0.92	1.25		15.5	15	14.5	14	13.6	13	12.6	12	11.4	10.8	10	9.4	8.7	7.8	6	5	2.5

Q = Szállított mennyiség **H** = Emelőmagasság

Jelleggörbe tolerancia az EN ISO 9906 Grado 3B. szerint.

ABSZORPCIÓ

TÍPUS **Egyfázisú**	FESZÜLTSÉG **230 V**
TOP 1	1.5 A
TOP 2	2.0 A
TOP 3	3.2 A
TOP 4	4.5 A
TOP 5	5.5 A

※ A TOP-LA és a TOP-GM elektromos szivattyúk azonos teljesítményűek.

MÉRETEK ÉS SÚLYOK

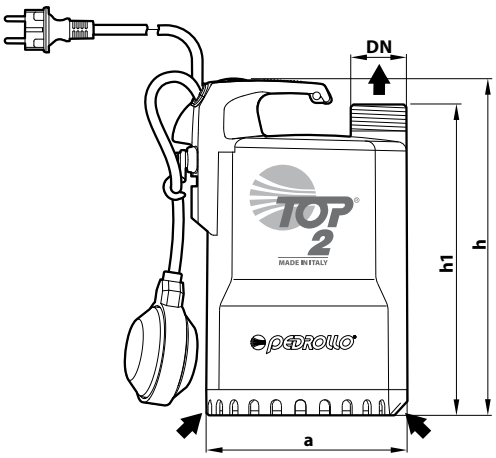

Tipikus telepítés

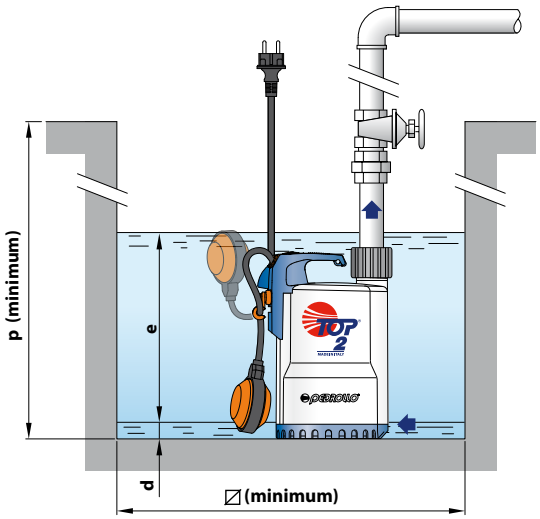

TÍPUS	CSATL.	MÉRETEK mm							kg
Egyfázisú	**DN**	a	h	h1	d	e	p	⌀	
TOP 1	**1¼"**	152	260	240	14	állítható	350	350	5.4
TOP 2									5.4
TOP 3			290	270					6.7
TOP 4	**1½"**	204	337	313	30		450	450	10.3
TOP 5									11.3

※ A TOP-LA elektromos szivattyúk méretei megegyeznek

※ "GM" mágneses úszókapcsolóval ellátott változat

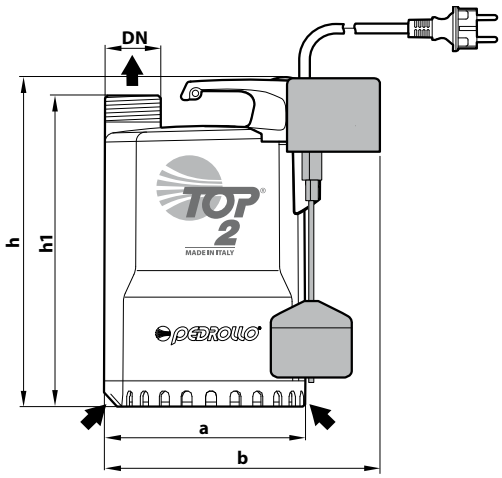

Tipikus telepítés

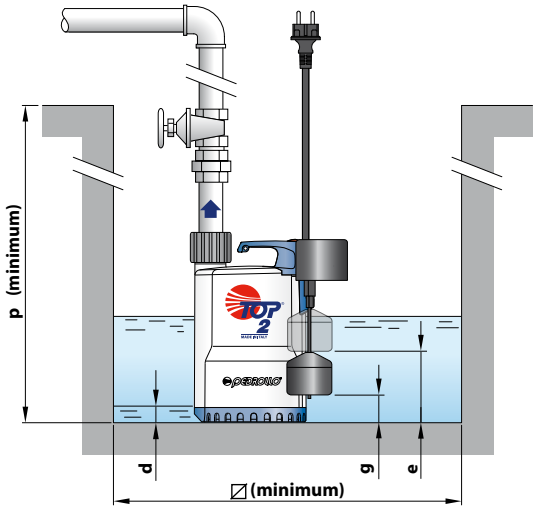

TÍPUS	CSATL.	MÉRETEK mm									kg
Egyfázisú	DN	a	b	h	h1	d	e	g (állítható)	p	⌀	
TOP 1 - GM	**1¼"**	152	200	260	240	14	140	35	350	220	5.4
TOP 2 - GM											5.4
TOP 3 - GM				290	270		170	40			6.9
TOP 4 - GM	**1½"**	204	-	337	313	30	220	65	450	300	10.5
TOP 5 - GM											11.4

RAKLAPOZÁS

TÍPUS **Egyfázisú**	GYÜJTŐFUVAROZÁSHOZ szivattyúk darabszáma
TOP 1	80
TOP 2	80
TOP 3	80
TOP 4	45
TOP 5	45

TÍPUS **Egyfázisú**	GYÜJTŐFUVAROZÁSHOZ szivattyúk darabszáma
TOP 1- GM	80
TOP 2 - GM	80
TOP 3 - GM	80
TOP 4 - GM	45
TOP 5 - GM	45

TOP 1-2-3

FELÉPÍTÉSI JELLEMZŐK

1	**Szivattyúház**	Technopolimer
2	**Szívórács**	Technopolimer
3	**Szívóházfedél**	Rozsdamentes **acél AISI 304** (TOP-LA **AISI 316L változatok esetében**)
4	**Diffúzor**	Technopolimer
5	**Járókerék**	Noryl™
6	**Motortartó**	Rozsdamentes **acél AISI 304** (TOP-LA **AISI 316L változatok esetében**)
7	**Motorház fedél**	Rozsdamentes **acél AISI 304**
8	**Motor tengely**	Rozsdamentes acél **AISI 431** (TOP-LA **AISI 316L változatok esetében**)

9 Kettős tengelytömítés

Szívattyú	Tömítés	Tengely	Anyagok
TOP 1-2-3	**STA-12R**	Ø 12 mm	Kerámia / Grafit / NBR
TOP 2-3 LA	**AR-12R LA**	Ø 12 mm	Kerámia / Grafit / NBR

10 Tömítő gyűrű Ø 12 x Ø 19 x H 5 mm

11 Kondenzátor

12 Elektromos motor
TOP: Egyfázisú 230 V - 50 Hz
a tekercselésbe beépített hőkioldós védelemmel.
– Folyamatos működés S1
– Szigetelés: F osztály
– Védelem: IP X8

13 Fogantyúk
Felszereltség:
– "H07 RN-F" típusú 5 méteres tápvezeték Schuko villásdugóval
– Külső úszókapcsoló (GM verzióknál függőleges működésű úszókapcsoló)

14 Szorítócsavar és tömítőcsatlakozó
Tömlőcsatlakozó Ø 25 mm per TOP 1
Ø 35 mm per TOP 2-3

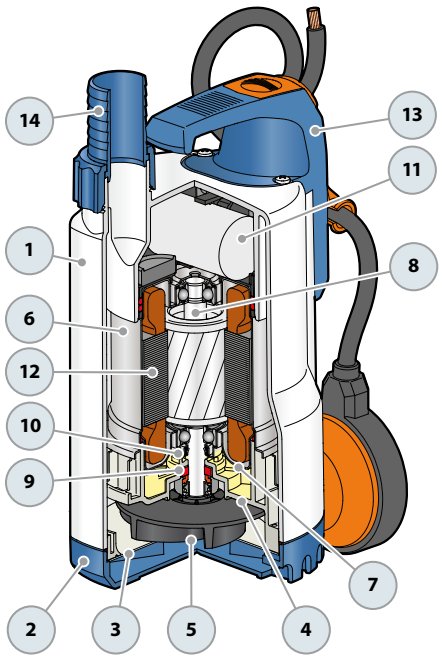

TOP 4-5

FELÉPÍTÉSI JELLEMZŐK

1	**Szivattyúház**	Technopolimer
2	**Szívórács**	Technopolimer
3	**Szívóházfedél**	Rozsdamentes **acél AISI 304**
4	**Diffúzor**	Technopolimer
5	**Járókerék**	Noryl™
6	**Motortartó**	Rozsdamentes **acél AISI 304**
7	**Motoház fedél**	Rozsdamentes **acél AISI 304**
8	**Motor tengely**	Rozsdamentes acél **AISI 431**

9 Kettős tengelytömítés közbeiktatott olajkamrával

Tömítés	Tengely	Pozíció	Anyagok
MG1-14D SIC	Ø 14 mm	Motor oldal	SiC / Grafit / NBR
		Szivattyú oldal	SiC / SiC / NBR

10 Kondenzátor

11 Elektromos motor
TOP: Egyfázisú 230 V - 50 Hz
a tekercselésbe beépített hőkioldós védelemmel.
– Folyamatos működés S1
– Szigetelés: F osztály
– Védelem: IP X8

12 Fogantyúk
Felszereltség:
– "H07 RN-F" típusú 5 méteres tápvezeték Schuko villásdugóval
– Külső úszókapcsoló (GM verzióknál függőleges működésű úszókapcsoló)

13 Karmantyú
Menetes technopolimer 1½" visszacsapó szeleppel

14 Szorítócsavar és tömítőcsatlakozó
Tömlőcsatlakozó Ø 41 mm

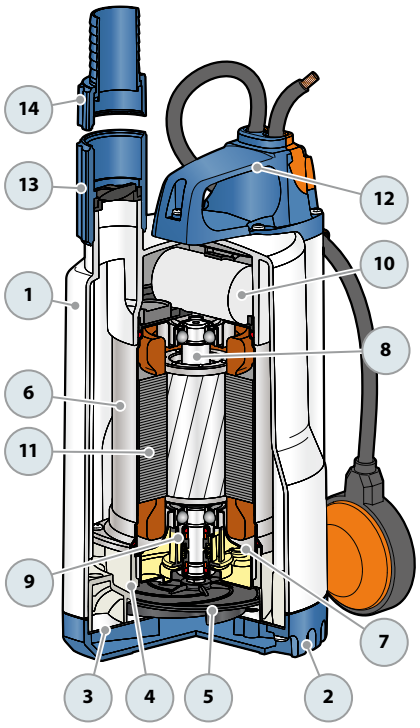

TOP-FLOOR

Elektromos VÍZMENTESÍTŐ merülőszivattyúk

Tiszta vízhez

Háztartási használat

※ TOP-FLOOR

Ajánlott elárasztott helyiségek vízmentesítéshez, legfeljebb 2 mm-re az aljától

TELJESÍTMÉNY TARTOMÁNY

- Szállítási teljesítmény **170 l/perc-ig** (10.2 m³/h)
- Emelési magasság **10.4m-ig**

ÜZEMBE HELYEZÉS ÉS HASZNÁLAT

A TOP-FLOOR sorozat szivattyúi koptató részecskéket nem tartalmazó tiszta víz szivattyúzására ajánlottak.
Köszönhetően a fenéktől számított 2 miliméteres ürítési szintnek, ezek a szivattyúk háztartási használatra ajánlottak minden olyan esetben, ahol maximális vízmentesítésre van szükség.

HASZNÁLATI KORLÁTOK

- Merülési mélység 3 m-ig a víz szintje alá (megfelelő hosszúságú tápvezetékkel)
- Folyadékhőmérséklet **+40 °C-ig** (Folyadékhőmérséklet +**90 °C-ig** szakaszosan 3 perces időtartamra)
- Lebegő szilárd szennyeződések áteresztése Ø 2 **mm-ig**
- Ürítési szint: 2 mm-ig a fenéktől számítva

KIVITELEZÉS

※ Felszereltség: **5 m tápvezeték**

MEGRENDELHETŐ VÁLTOZATOK

※ Külső úszókapcsolóval ellátott elektromos szivattyúk
※ Speciális tengelytömítés
※ Elektromos szivattyúk **10 méteres** tápvezetékkel.
※ Eltérő feszültség vagy 60 Hz frekvencia

SZADALMAK-VÉDJEGYEK-MODELLEK

- Regisztrált közösségi model n° 342159-0011

GÖRBÉK ÉS TELJESÍTMÉNYADATOK

50 Hz

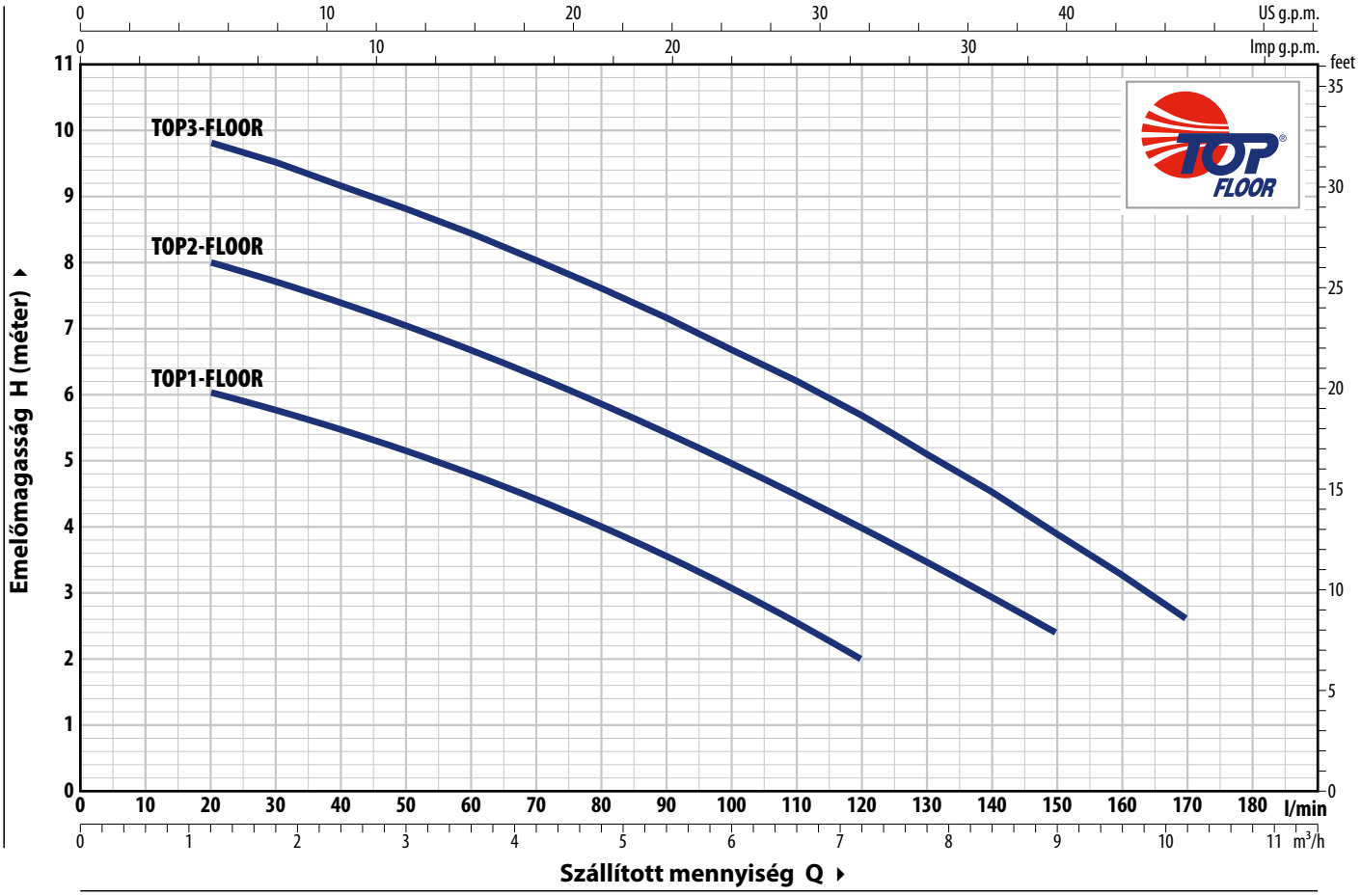

TÍPUS	TELJ. (P2)		Q m³/h	0	1.2	2.4	3.6	4.8	6.0	7.2	7.8	9.0	10.2
Egyfázisú	**kW**	**HP**	Q l/perc	**0**	**20**	**40**	**60**	**80**	**100**	**120**	**130**	**150**	**170**
TOP 1-FLOOR	0.25	0.33		6.5	6	5.5	4.8	4	3	2			
TOP 2-FLOOR	0.37	0.50	**H** méter	8.5	8	7.4	6.7	6	5	4	3.5	2.4	
TOP 3-FLOOR	0.55	0.75		10.4	9.8	9.2	8.4	7.6	6.7	5.7	5	4	2.6

Q = Szállított mennyiség **H** = Emelőmagasság

Jelleggörbe tolerancia az EN ISO 9906 Grado 3B. szerint.

ABSZORPCIÓ

TÍPUS **Egyfázisú**	FESZÜLTSÉG **230 V**
TOP 1-FLOOR	1.5 A
TOP 2-FLOOR	2.0 A
TOP 3-FLOOR	3.1 A

MÉRETEK ÉS SÚLYOK

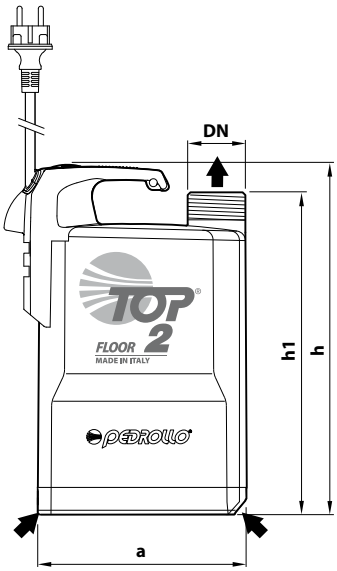

Tipikus telepítés

TÍPUS **Egyfázisú**	CSATL. **DN**	MÉRETEK mm a	h	h1	SZINTEK minimális vízentesítés	kg
TOP 1-FLOOR	**1¼"**	152	257	237	**2 mm**	5.2
TOP 2 -FLOOR						5.2
TOP 3 -FLOOR			287	268		6.6

RAKLAPOZÁS

TÍPUS **Egyfázisú**	GYÜJTŐFUVAROZÁSHOZ szivattyúk darabszáma
TOP 1-FLOOR	96
TOP 2-FLOOR	96
TOP 3-FLOOR	96

FELÉPÍTÉSI JELLEMZŐK

1	**Szivattyúház**	Technopolimer
2	**Szívórács**	Technopolimer
3	**Szívóházfedél**	Rozsdamentes **acél AISI 304**
4	**Diffúzor**	Technopolimer
5	**Járókerék**	Noryl™
6	**Mototartó**	Rozsdamentes **acél AISI 304**
7	**Motorház fedél**	Rozsdamentes **acél AISI 304**
8	**Motor tengely**	Rozsdamentes acél **AISI 431**

9 Kettős tengelytömítés közbeiktatott olajkamrával

Tömítés	Tengely	Anyagok
STA-12R	Ø 12 mm	Kerámia / Grafit / NBR

Tömítő gyűrű Ø 12 x Ø 19 x H 5 mm

10 Kondenzátor

11 Elektromos motor

TOP-FLOOR: Egyfázisú 230 V - 50 Hz
a tekercselésbe beépített hőkioldós védelemmel.

– Folyamatos működés S1
– Szigetelés: F osztály
– Védelem: IP X8

12 Fogantyúk

※ "H07 RN-F" típusú 5 méteres tápvezeték Schuko villásdugóval ellátva

13 Szorítócsavar és tömítőcsatlakozó

Tömlőcsatlakozó Ø 25 mm a TOP1-FLOOR esetében
Ø 35 mm TOP2-FLOOR, TOP3-FLOOR

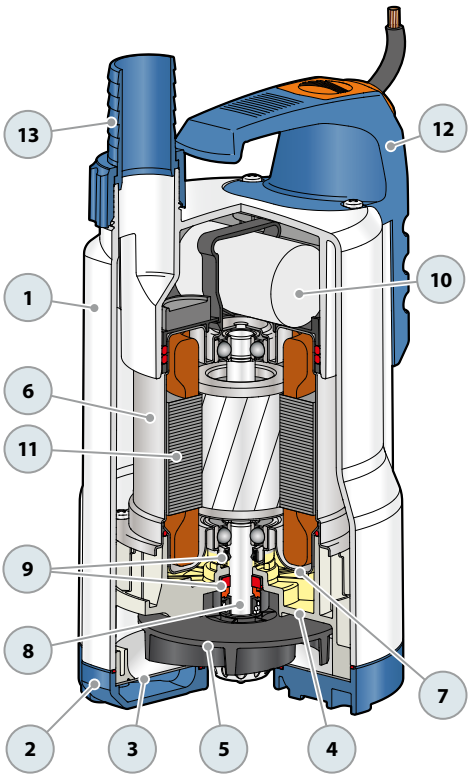

TOP-VORTEX

Elektromos VÍZMENTESÍTŐ merülőszivattyúk

Tiszta vízhez

Háztartási használat

※ TOP-VORTEX

Vízmentesítő szivattyúk
nagy megbízhatóság és tartósság

TELJESÍTMÉNY TARTOMÁNY

- Szállítási teljesítmény **170 l/perc-ig** (10.2 m³/h)
- Emelési magasság **8.7 m-ig**

ÜZEMBE HELYEZÉS ÉS HASZNÁLAT

A TOP-VORTEX szivattyúk szennyezett, a szivattyú alkotóelemeire kémiailag semleges víz elvezetésére alkalmasak. Az alkalmazott konstrukciós megoldások garantálják az egyszerű és biztonságos működést, a teljes motorhűtésnek és a kettős tengelytömítésnek köszönhetően. Használata a háztartásban javasolt, szennyezett víz eltávolítására, tartályok, gyűjtőmedencék ürítésére, maximun Ø 25 mm lebegő szilárd szennyeződés jelenlétében.

HASZNÁLATI KORLÁTOK

- Merülési mélység 3 m-ig a víz szintje alá (megfelelő hosszúságú tápvezetékkel)
- Folyadékhőmérséklet **+40 °C-ig**
  (Folyadékhőmérséklet **+90 °C-ig** szakaszosan 3 perces időtartamra)
- Lebegő szilárd szennyeződések áteresztése **Ø 25 mm-ig**
- Ürítési szint: 25 mm a fenéktől számítva

KIVITELEZÉS

Felszereltség:
※ **5 m hosszúságú tápvezeték**
※ külső úszókapcsoló

SZADALMAK-VÉDJEGYEK-MODELLEK

- Szabadalmazási szám n° IT0001428923
- Regisztrált közösségi model n° 342159-0011

MEGRENDELHETŐ VÁLTOZATOK

※ Speciális tengelytömítés
※ Elektromos szivattyúk 10 méteres tápvezetékkel
※ Eltérő feszültség vagy 60 Hz
※ Elektromos szivattyúk függőleges működésű úszókapcsolóval-"TOP-VORTEX/GM" (javasolt kis méretű kutakba)

※ **TOP-VORTEX/GM**

GÖRBÉK ÉS TELJESÍTMÉNYADATOK

50 Hz

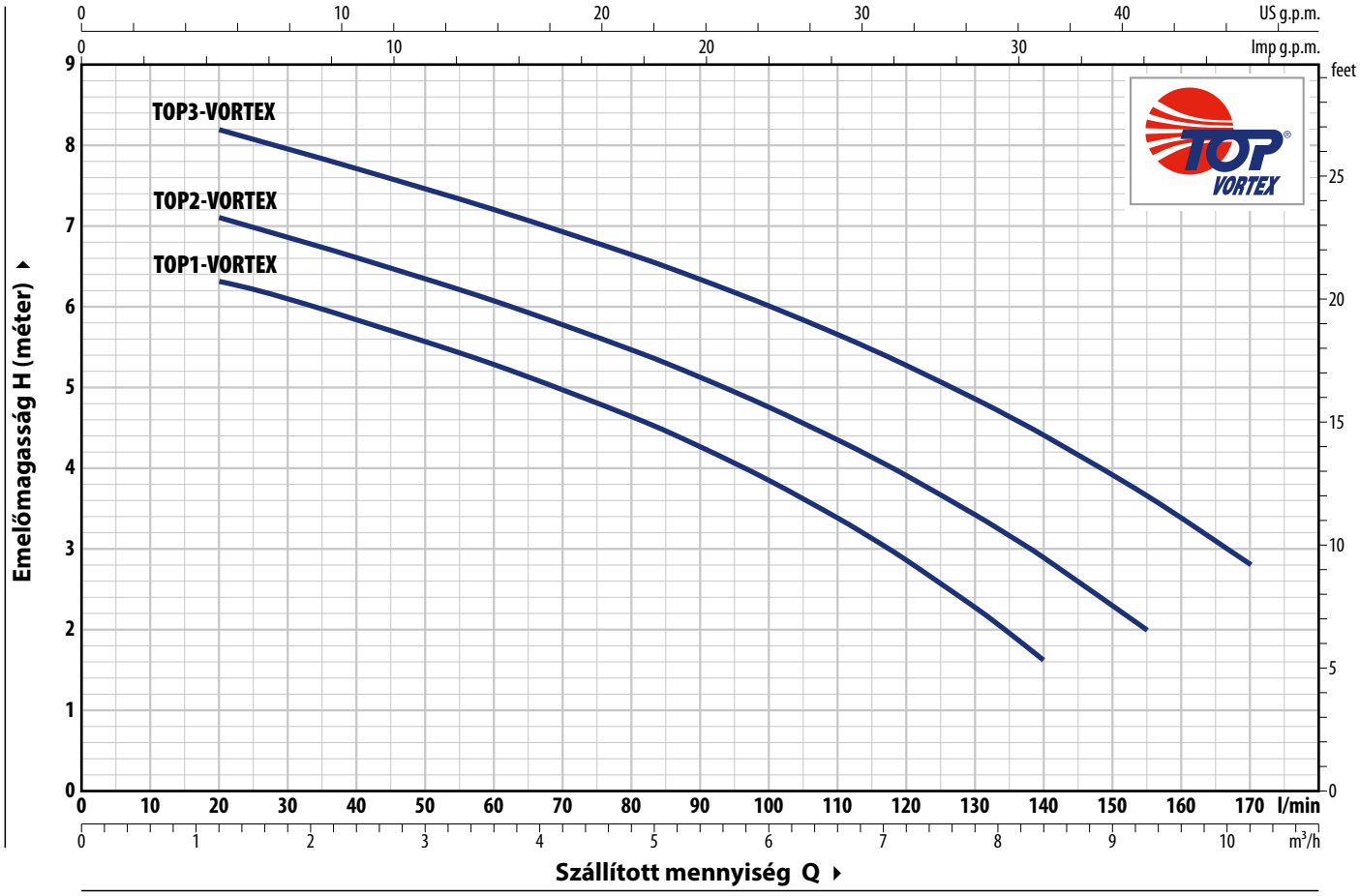

TÍPUS Egyfázisú	TELJ. (P2) kW	HP	Q	m³/h	0	1.2	2.4	3.6	4.8	6.0	7.2	8.4	9.3	10.2
				l/perc	**0**	**20**	**40**	**60**	**80**	**100**	**120**	**140**	**155**	**170**
TOP 1 - VORTEX	0.25	0.33			7	6.3	5.8	5.3	4.6	3.8	2.8	1.6		
TOP 2 - VORTEX	0.37	0.50	**H**	méter	7.6	7	6.6	6	5.5	4.8	4	3	2	
TOP 3 - VORTEX	0.55	0.75			8.7	8.2	7.7	7.2	6.7	6	5.3	4.4	3.7	2.8

Q = Szállított mennyiség **H** = Emelőmagasság

Jelleggörbe tolerancia az EN ISO 9906 Grado 3B. szerint.

ABSZORPCIÓ

TÍPUS Egyfázisú	FESZÜLTSÉG **230 V**
TOP 1 - VORTEX	1.5 A
TOP 2 - VORTEX	2.0 A
TOP 3 - VORTEX	2.9 A

MÉRETEK ÉS SÚLYOK

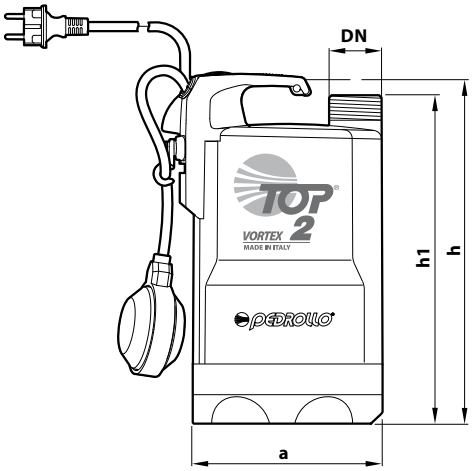

Tipikus telepítés

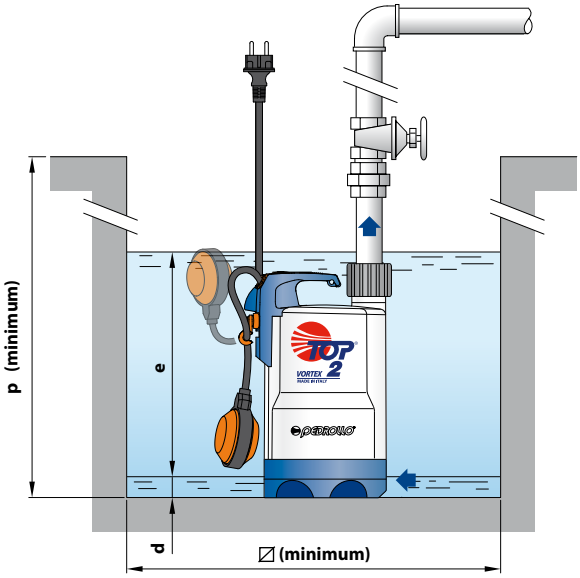

TÍPUS	CSATL.	MÉRETEK mm							kg
Egyfázisú	**DN**	a	h	h1	d	e	p	⧄	
TOP 1 - VORTEX	**1¼"**	152	288	268	25	állítható	350	350	5.4
TOP 2 - VORTEX									5.4
TOP 3 - VORTEX			318	298					6.8

※ **"GM" mágneses úszókapcsolóval ellátott változat**

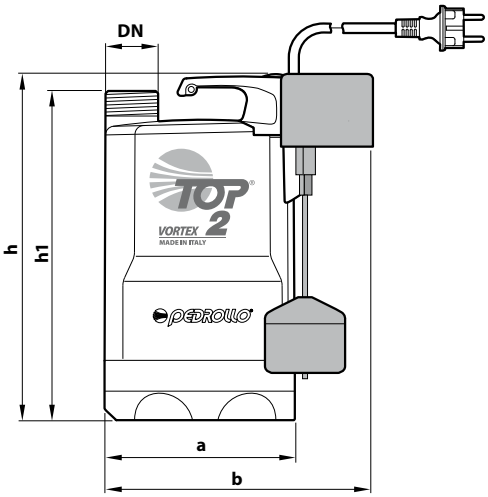

Tipikus telepítés

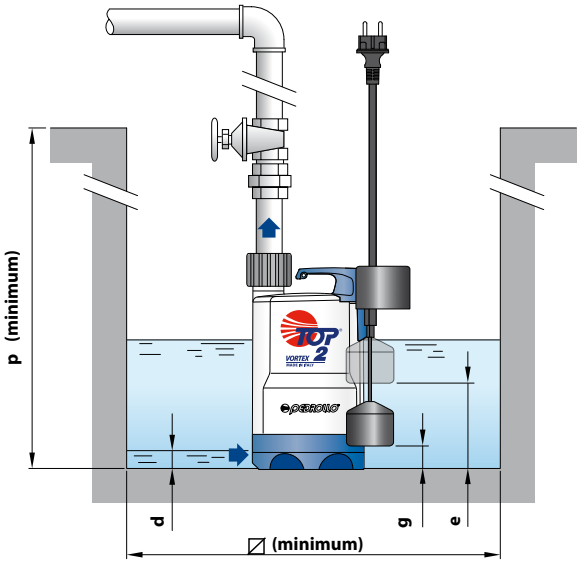

TÍPUS	CSATL.	MÉRETEK mm									kg
Egyfázisú	**DN**	a	b	h	h1	d	e	g (állítható)	p	⧄	
TOP 1 - VORTEX/GM	**1¼"**	152	200	288	268	25	170	40	350	220	5.5
TOP 2 - VORTEX/GM											5.5
TOP 3 - VORTEX/GM				318	298		200	65			6.9

RAKLAPOZÁS

TÍPUS	GYÜJTŐFUVAROZÁSHOZ
Egyfázisú	szivattyúk darabszáma
TOP 1 - VORTEX	96
TOP 2 - VORTEX	96
TOP 3 - VORTEX	96

FELÉPÍTÉSI JELLEMZŐK

1	**Szivattyúház**	Technopolimer
2	**Szívórács**	Technopolimer
3	**Szívóház fedél**	Technopolimer
4	**Diffúzor**	Technopolimer
5	**Járókerék**	VORTEX típusú, technopolimerből
6	**Mototartó**	Rozsdamentes **acél AISI 304**
7	**Motoház fedél**	Rozsdamentes **acél AISI 304**
8	**Motor tengely**	Rozsdamentes acél **AISI 431**

9 Kettős tengelytömítés közbeiktatott olajkamrával

Tömítés	Tengely	Anyagok
STA-12R	Ø 12 mm	Kerámia / Grafit / NBR
Tömítő gyűrű		Ø 12 x Ø 19 x H 5 mm

10 Kondenzátor

11 Elektromos motor

TOP-VORTEX: Egyfázisú 230 V - 50 Hz
a tekercselésbe beépített hőkioldós védelemmel.

– Folyamatos működés S1
– Szigetelés: F osztály
– Védelem: IP X8

12 Fogantyú

Felszereltség:
– Külső úszókapcsoló
(GM verzióknál függőleges működésű úszókapcsoló)
– "H07 RN-F" típusú 5 méteres tápvezeték Schuko villásdugóval

13 Szorítócsavar és tömítőcsatlakozó

Tömlőcsatlakozó Ø 35 mm

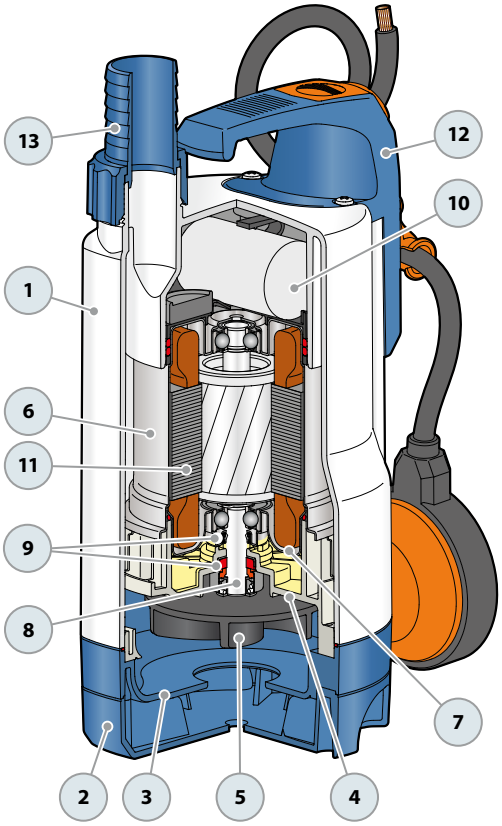

Tiszta vízhez

Háztartási használat

※ **Ha a nem kívánt vizet el kell távolítani, hagyatkozzon a TEX-re, mágneses szintkapcsolóval.**

※ **Innovatív, szabadalmaztatott tervezés**
※ **Kiváló minőség**
※ **Felhasználás: szűkös helyű gyűjtőaknákban**
※ **Robusztus és tömör**
※ **Visszahúzható fogantyú**
※ **Kiváló teljesítmény**

TELJESÍTMÉNY TARTOMÁNY

- Szállítási teljesítmény **240 l/perc-ig** (14.4 m³/h)
- Emelési magasság **10 m-ig**

ÜZEMBE HELYEZÉS ÉS HASZNÁLAT

A TEX szennyvízszivattyúk megbízható megoldást jelentenek a szennyvízkezeléshez. Jellemzően helyhez kötött berendezésekben használják, de mobil alkalmazásokban is használhatók, pl. tartályokban, ciszternákban, árkokban vagy árvíz esetén.

※ A TEX elektromos szivattyúk nagyobb teljesítményűek és nagyobb szabad átfolyásúak. A túlméretezett motor lehetővé teszi, hogy az elektromos szivattyú fedetlenül, a motor túlmelegedése nélkül működjön.

※ A nagyméretű oldalsó lefolyót úgy tervezték, hogy rövid idő alatt nagy mennyiségű vizet ürítsen ki nagyon alacsony fogyasztás mellett.

※ **A TEX elektromos szivattyúk kompakt, beépített, függőlegesen csúszó mágneses úszókapcsolóval vannak felszerelve, amely teljes elektromos biztonságot garantál, és lehetővé teszi a szivattyú használatát nagyon kis helyen (akár 220 mm-es oldalfalú aknákban is).**

HASZNÁLATI KORLÁTOK

- Merülési mélység 5 m-ig a víz szintje alá (megfelelő hosszúságú tápvezetékkel)
- Folyadékhőmérséklet **+40 °C-ig**
  (Folyadékhőmérséklet +**90 °C-ig** szakaszosan 3 perces időtartamra)
- Lebegő szilárd szennyeződések áteresztése **Ø 30 mm-ig**
- Ürítési szint: 35 mm a fenéktől számítva

KIVITELEZÉS

Felszereltség:
※ **5 m hosszúságú tápvezeték**
※ függőleges mágneses úszókapcsoló (szabályozható)
※ Tömlőcsatlakozó **Ø 40 mm**

MEGRENDELHETŐ VÁLTOZATOK

※ Speciális tengelytömítés
※ **10 m**. hosszúságú tápvezeték
※ Eltérő feszültség vagy 60 Hz frekvencia

SZADALMAK-VÉDJEGYEK-MODELLEK

※ Regisztrált közösségi model n° 005205556
※ TEX® európai bejegyzett védjegy n° 017884160

GÖRBÉK ÉS TELJESÍTMÉNYADATOK

50 Hz

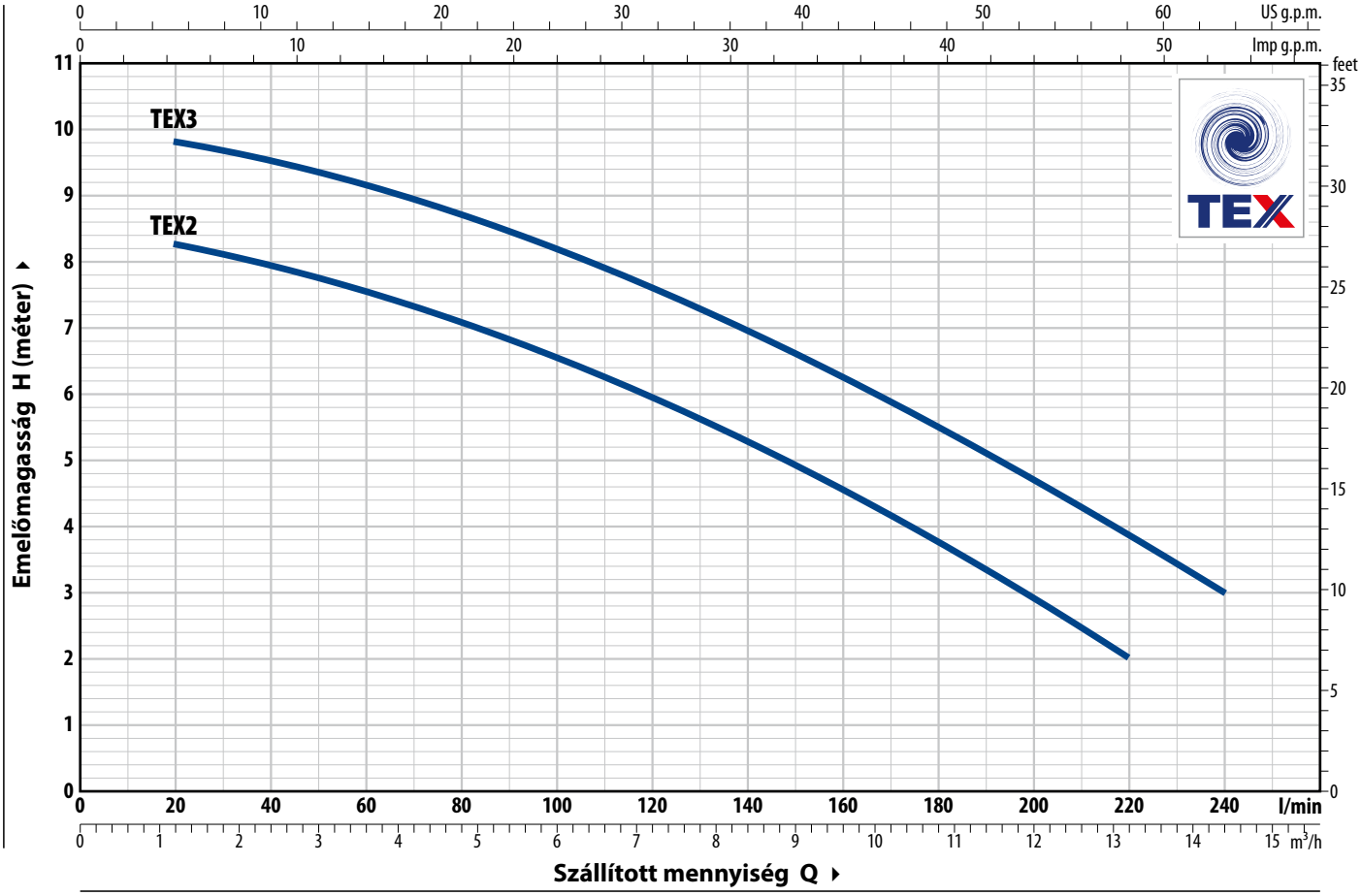

TÍPUS	TELJ. (P2)		Q m³/h	0	1.2	2.4	3.6	4.8	6	7.2	8.4	9.6	10.8	12	13.2	14.4
Egyfázisú	**kW**	**HP**	l/perc	**0**	**20**	**40**	**60**	**80**	**100**	**120**	**140**	**160**	**180**	**200**	**220**	**240**
TEX 2	0.37	0.50	**H** méter	8.5	8.3	8	7.6	7	6.6	6	5.3	4.6	3.8	3	2	
TEX 3	0.55	0.75		10	9.8	9.5	9.2	8.7	8.2	7.6	7	6.3	5.5	4.7	4	3

Q = Szállított mennyiség **H** = Emelőmagasság

Jelleggörbe tolerancia az EN ISO 9906 Grado 3B. szerint.

VISSZAHÚZHATÓ FOGANTYÚ

ABSZORPCIÓ

TÍPUS	FESZÜLTSÉG
Egyfázisú	**230 V**
TEX 2	2.3 A
TEX 3	3.3 A

KAPCSOLÓ AUTOMATIKUS MŰKÖDÉSHEZ

KAPCSOLÓ KÉZI MŰKÖDÉSHEZ

MÉRETEK ÉS SÚLYOK

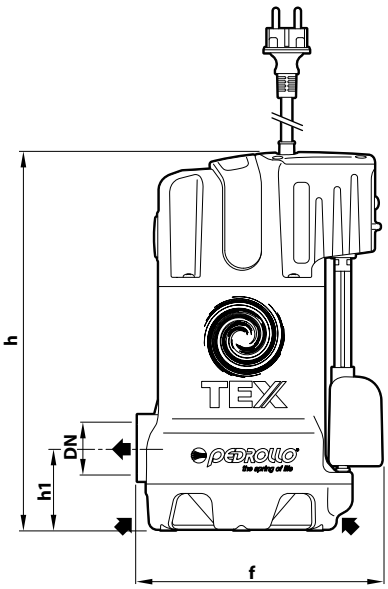

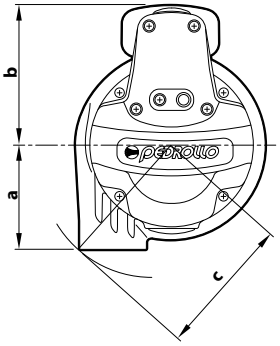

Tipikus telepítés

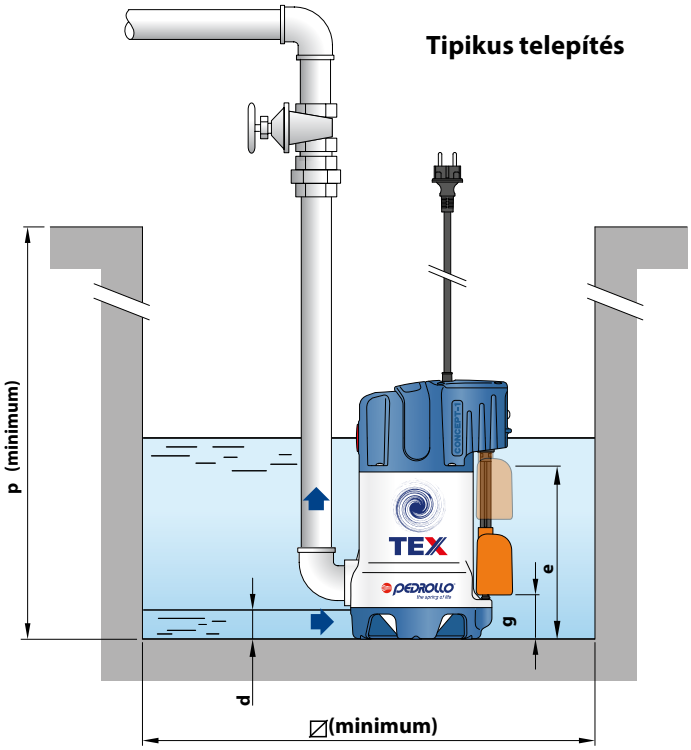

Tömlőcsatlakozó

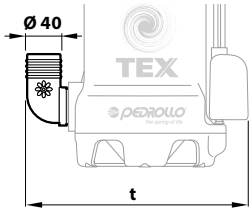

TÍPUS **Egyfázisú**	CSATL. **DN**	Szenny. áteresztése	MÉRETEK mm a	b	c	f	h1	h	d	e	g (állítható)	t	p	⧄	kg 1~
TEX 2	**1¼"**	**Ø 30 mm**	88	117	118	205	69.5	318	35	100	80 o 100	251	350	220	6.1
TEX 3															7.0

RAKLAPOZÁS

TÍPUS **Egyfázisú**	GYÜJTŐFUVAROZÁSHOZ szivattyúk darabszáma
TEX 2	60
TEX 3	60

FELÉPÍTÉSI JELLEMZŐK

1	**Szivattyúház**	Technopolimer
2	**Szivattyútest**	Különösen ütésálló technopolimer, menetes csatlakozóval ellátva ISO 228/1
3	**Szívórács**	Technopolimer
4	**Szívóházfedél**	Technopolimer
5	**Járókerék**	VORTEX típusú, technopolimerből
6	**Motortartó**	Rozsdamentes **acél AISI 304**
7	**Motorburkolat**	Rozsdamentes **acél AISI 304**
8	**Motortengely**	Rozsdamentes acél **AISI 431**

9 Kettős tengelytömítés közbeiktatott olajkamrával

Tömítés	Tengely	Anyagok
STA-12R	Ø 12 mm	Kerámia / Grafit / NBR

Tömítő gyűrű	Ø 12 x Ø 19 x H 5 mm

10 Kondenzátor

11 Elektromos motor

TEX: Egyfázisú 230 V - 50 Hz
a tekercselésbe beépített hőkioldós védelemmel.

– Folyamatos működés S1
– Szigetelés: F osztály
– Védelem: IP X8

12 Tápvezeték

"H07 RN-F" típusú tápvezeték Schuko villásdugóval

※ 5 méter standard hossszúságú

13 Úszókapcsoló

függőleges mágneses úszókapcsoló (szabályozható)

14 Tömlőcsatlakozó

Ø 40 mm

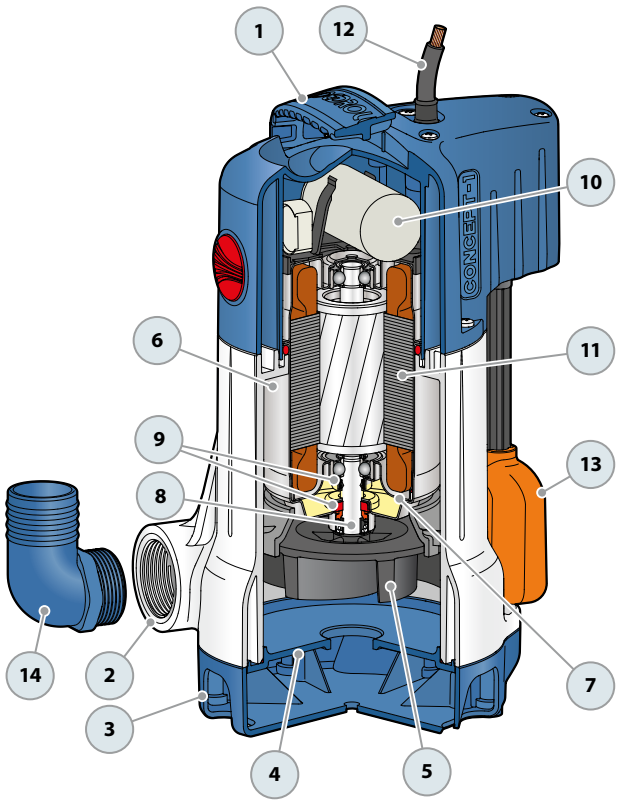

TOP MULTI-AD

Elektromos szivattyú AdBlue® folyadék szivattyúzására

Ipari használat

ÜZEMBE HELYEZÉS ÉS HASZNÁLAT

A TOP MULTI 1-AD merülő elektromos szivattyúkat az ISO 22241 szabvány szerint AUS32 (32,5%-os karbamidoldat) néven meghatározott tiszta folyadék szivattyúzására tervezték. Ez a folyadék megfelel más ismert kereskedelmi neveknek, mint például a következőknek:

※ **AdBlue®** (Bejegyzett védjegy a Verband der Automobilindustrie VDA által);
※ **DEF** (Diesel Exhaust Fluid);
※ **Arla 32** (Agente Redutor Liquido de Óxido de Nitrogênio Automotivo).

HASZNÁLATI KORLÁTOK

- Merülési mélység 3 m-ig a víz szintje alá
- Folyadékhőmérséklet **+40 °C-ig**
- Ürítési szint: **25 mm** a fenéktől számítva

KIVITELEZÉS

Felszerelés:

※ **5 m hosszúságú tápvezeték** "H07 RN-F" típusú Schuko villásdugóval
※ Karmantyú visszacsapó szeleppel

MEGRENDELHETŐ VÁLTOZATOK

※ Eltérő feszültség vagy 60 Hz frekvencia
※ **10 méter** hosszúságú tápvezeték

GÖRBÉK ÉS TELJESÍTMÉNYADATOK

50 Hz

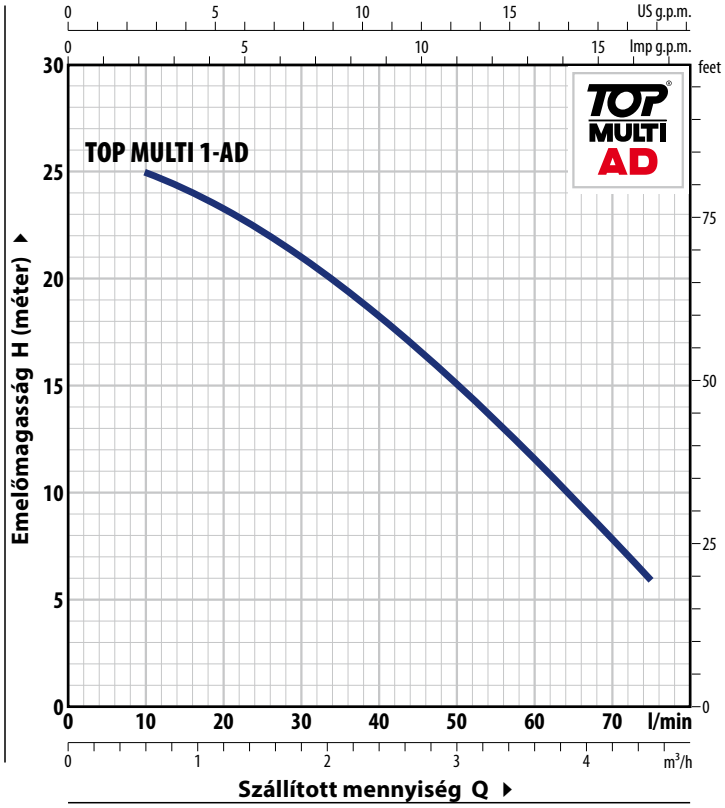

ABSZORPCIÓ

TÍPUS	FESZÜLTSÉG
Egyfázisú	**230 V**
TOP MULTI 1-AD	2.0 A

TÍPUS	TELJ. (P2)		Q	m³/h	0	0.6	1.2	1.8	2.4	3.0	3.6	4.2	4.5
Egyfázisú	**kW**	**HP**		l/perc	**0**	**10**	**20**	**30**	**40**	**50**	**60**	**70**	**75**
TOP MULTI 1-AD	0.37	0.50	**H**	méter	26	25	23.3	21	18.3	15	11.6	8	6

FELÉPÍTÉSI JELLEMZŐK

1	**Szivattyúház**	Technopolimer, menetes csatlakozóval ellátva ISO 228/1
2	**Szívórács**	Technopolimer
3	**Lépcsők**	Technopolimer
4	**Járókerék**	Noryl™
5	**Diffúzorok**	Noryl™
6	**Diffúzor**	Technopolimer
7	**Motorburkolat**	Rozsdamentes **acél AISI 304**
8	**Motorház fedél**	Rozsdamentes **acél AISI 304**
9	**Motor tengely**	Rozsdamentes acél **AISI 431**

10 Kettős Tömítés

Tömítés	Tengely	Anyagok
STA-12R SGE	Ø 12 mm	Szilícium-karbid / Grafit / EPDM
Tömítő gyűrű		Ø 12 x Ø 19 x H 5 mm

11 Kondenzátor

12 Elektromos motor

TOP MULTI-AD: Egyfázisú 230 V - 50 Hz a tekercselésbe beépített hőkioldós védelemmel.

– Folyamatos működés **S1**
– Szigetelés: F osztály
– Védelem: IP X8

13 Fogantyú

※ Tartalmaz: 5 méter hosszúságú tápvezetéket, "H07BN4-F" típus

14 Karmantyú

Menetes 1¼" ISO 228/1 beépített visszacsapó szeleppel
(A szivattyú tartozéka)

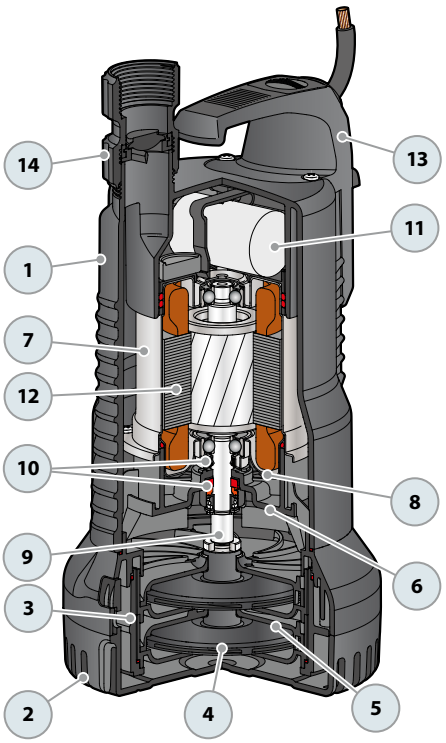

MÉRETEK ÉS SÚLYOK (mm)

TÍPUS **Egyfázisú**	CSATL. **DN**	N° STADI	MÉRETEK mm a	b	h	h1	d	p	⧄	kg
TOP MULTI 1-AD	**1¼"**	2	170	180	295	315	25	350	220	5.9

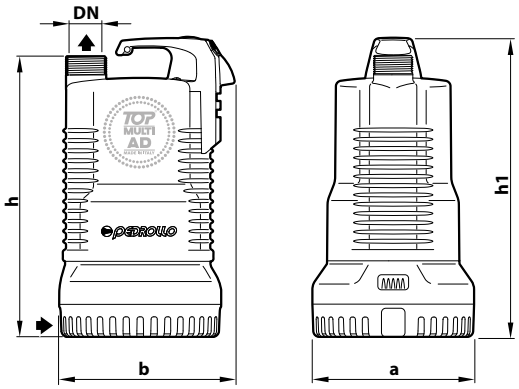

RAKLAPOZÁS

TÍPUS **Egyfázisú**	GYÜJTŐFUVAROZÁSHOZ szivattyúk darabszáma
TOP MULTI 1-AD	60

PLUG & DRAIN

Használatra kész KIT vízmentesítésre és elárasztás ellen

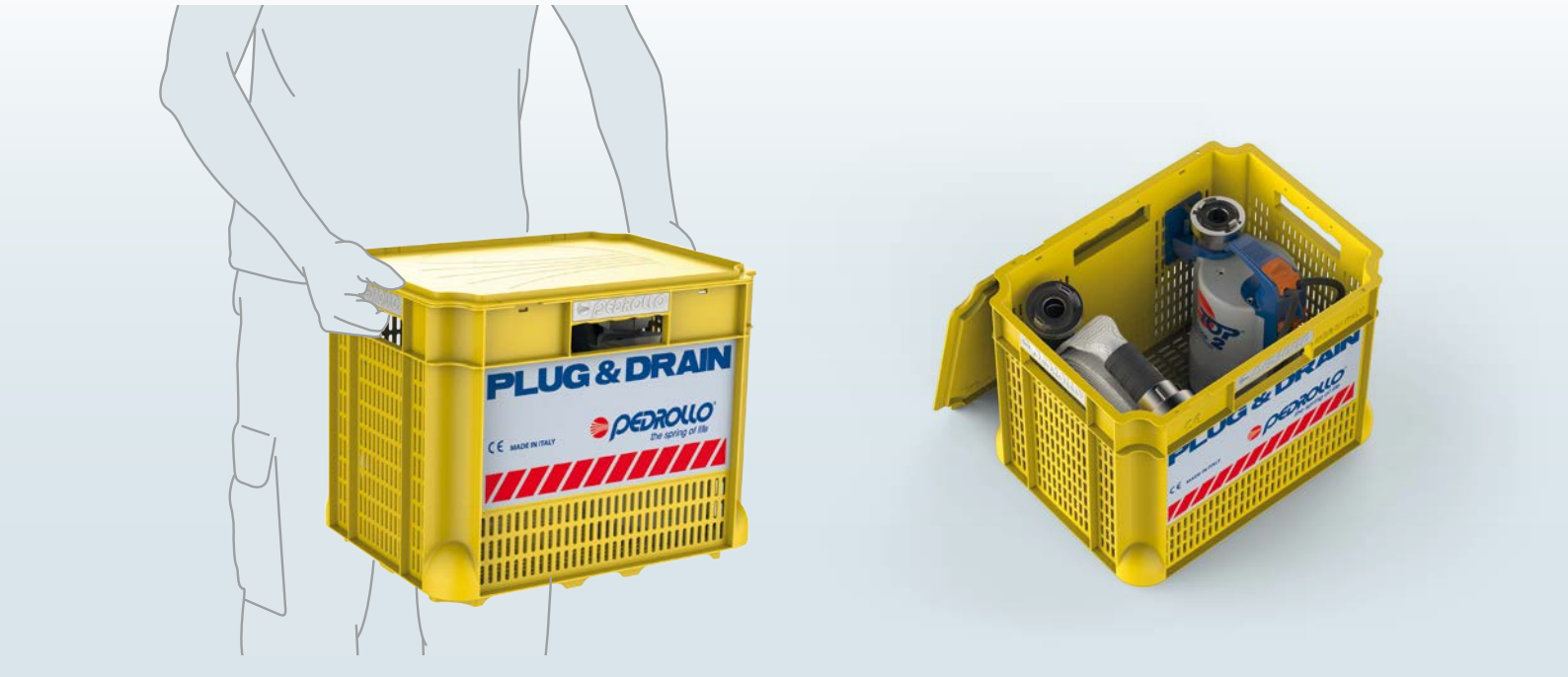

※ A PLUG & DRAIN egy nélkülözhetetlen és praktikus vészhelyzeti készlet, mellyel hatékonyan és gyorsan kezelhetők az elárasztott garázsok, pincég és alagsorok.

※ A sokoldalú vízelvezető szivattyúnak és a 12,5 méter hosszú PVC tömlőnek köszönhetően gyorsan kiüríthető az elárasztott helyiség, esetlegesen használató a műanyag kosár szűrőként.

※ A PLUG & DRAIN-nel az elárasztott helyiség teljesen kiüríthető, a szivattyú ürítési szinte 2mm a fenéktől számítva.

※ Az összes PLUG & DRAIN alkatrész egy praktikus dobozban található, amely lehetővé teszi az elektromos szivattyú könnyű szállítását, és szűrőként működik a helyiség leürítésekor.

PLUG & DRAIN Cikksz.: ASSKPDSTO2FA1

※ KOMPONENSEK

TOP2-FLOOR ELEKTROMOS VÍZMENTESÍTŐ SZIVATTYÚ

- Egyfázisú **230 V - 50 Hz**
- Teljesítmény:
  - **H max= 8.5 m**
  - **Q max= 150 l/perc**
- **10 méter tápvezeték** Schuko villásdugóval
- Külső úszókapcsoló
- "**STORZ**"típusú gyorscsatlakozó
- Ürítési szint: 2 mm a fenéktől számítva

PVC TÖMLŐ

- "**STORZ**" típusú gyorscsatlakozó
- **12.5 méter hosszúságú cső**
- Cső átmérője **1¼"**

SZŰRŐ KOSÁR

- Elekromos szivattyút rögzítő rendszerrel, mely biztosítja a stabil működést és könnyen kivehető az elektromos szivattyú a szűrő nélküli használatához
- Fedéllel felszerelve, hogy rendezetten tárolja, és mindig készen álljon a használatra.

※ PLUG & DRAIN

ELEKTROMOS SZIVATTYÚKKAL KÉRÉSRE

TOP3

Teljesítmény:
– H max= **10.4 m**
– Q max= **260 l/perc**

Cikksz.: ASSKPDSTOP3A1

RXm 2

Teljesítmény:
– H max= **10.3 m**
– Q max= **190 l/perc**

Cikksz.: ASSKPDSRX2A1

RXm 3

Teljesítmény:
– H max= **12.3 m**
– Q max= **220 l/perc**

Cikksz.: ASSKPDSRX3A1

MŰSZAKI ADATOK		STANDARD MODELL	MODELLEK IGÉNY SZERINT		
		TOP 2-FLOOR	TOP 3	RXm 2	RXm 3
TULAJDONSÁGOK	Szivattyú típusa	Merülő	Merülő	Merülő	Merülő
	Szivattyú vezérlés	Úszó	Úszó	Úszó	Úszó
ANYAGOK	Szivattyútest	Technopolimer	Technopolimer	Rozsdamentes acél **AISI 304**	Rozsdamentes acél **AISI 304**
	Járókerék	Noryl™	Noryl™	Rozsdamentes acél **AISI 304**	Rozsdamentes acél **AISI 304**
	Tengelytömítés	Kerámia/Grafit/NBR	Kerámia/Grafit/NBR	Kerámia/Grafit/NBR	Kerámia/Grafit/NBR
TELJESÍTMÉNY	Ürítési szint: a fenéktől számítva	**2 mm**	**14 mm**	**14 mm**	**14 mm**
	Maximális mélység merítés	**3 m**	**3 m**	**10 m**	**10 m**
	A lebegő szilárd anyagok maximális mérete	**2 mm**	**10 mm**	**10 mm**	**10 mm**
CSATLAKOZÁSOK	Szivattyú csatlakozások Kimeneti nyílás	**1 ¼" M**	**1 ¼" M**	**1 ¼" F**	**1 ¼" F**
ELEKTROMOS MOTOR	Tipológia	Aszinkron (hővédővel és automatikus visszaállítással)	Aszinkron (hővédővel és automatikus visszaállítással)	Aszinkron (hővédővel és automatikus visszaállítással)	Aszinkron (hővédővel és automatikus visszaállítással)
	Tápegység Fázis Frekvencia	**~ 230 V / 50 Hz**	**~ 230 V / 50 Hz**	**~ 230 V / 50 Hz**	**~ 230 V / 50 Hz**
	Abszorpció	**450 W**	**700 W**	**450 W**	**800 W**
	Áramerősség (teljes terhelés)	**2.0 A**	**3.2 A**	**2.0 A**	**3.6 A**
	Tápvezeték (előre bekötve)	**10 m Schuko villásdugóval**	**10 m Schuko villásdugóval**	**10 m Schuko villásdugóval**	**10 m Schuko villásdugóval**
	Szolgáltatási index	Folyamatos működés (S1)	Folyamatos működés (S1)	Folyamatos működés (S1)	Folyamatos működés (S1)

MÉRETEK ÉS SÚLYOK

TÍPUS	MÉRETEK mm			kg*
	a	b	h	
PLUG & DRAIN - TOP 2-FLOOR	400	300	320	10.5
PLUG & DRAIN - TOP 3	400	300	362	12.9
PLUG & DRAIN - RXm 2	400	300	362	11.6
PLUG & DRAIN - RXm 3	400	300	362	13.1

(* Teljes súly: elektromos szivattyú, tömlő, szerelvények és doboz)

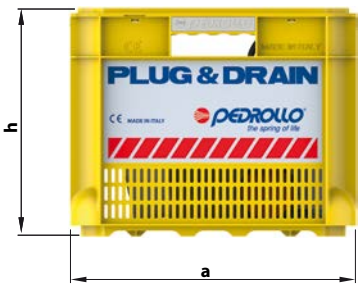

RX Elektromos VÍZMENTESÍTŐ merülőszivattyúk

Tiszta vízhez

Háztartási használat

Lakossági használat

※ Elektromos szivattyúk rozsdamentes acélból

TELJESÍTMÉNY TARTOMÁNY

- Szállítási teljesítmény **320 l/perc-ig** (19.2 m³/h)
- Emelési magasság **20.5 m-ig**

ÜZEMBE HELYEZÉS ÉS HASZNÁLAT

Az RX szivattyúk tiszta koptató részecskéket nem tartalmazó víz elvezetésére ajánlottak. Az alkalmazott konstrukciós megoldások garantálják az egyszerű és biztonságos működést, köszönhetően a teljes motorhűtésnek és a kettős tengelytömítésnek.
Javasoltak rögzített telepítésre, kisebb helyiségek víz entesítésére, (garázsok, pincék, boxok), háztartási szennyvizek, mosó és mosogatóvíz, gyűjtőmedencék ürítésére.

HASZNÁLATI KORLÁTOK

- Merülési mélység 10 m-ig a víz szintje alá (megfelelő hosszúságú tápvezetékkel)
- Folyadékhőmérséklet **+50 °C-ig**
  (Folyadékhőmérséklet **+90 °C-ig** szakaszosan 3 perces időtartamra)
- `Ürítési szint:
  – 14 mm-ig a fenéktől számítva az RX 1-2-3 esetén
  – 25 mm-ig a fenéktől számítva RX 4-5 esetén

SZADALMAK-VÉDJEGYEK-MODELLEK

- Szabadalmazási szám n° EP2313658
- Szabadalmazási szám n° IT0001428923

KIVITELEZÉS

Felszereltség:
※ **5 m hosszúságú tápvezeték**
※ külső úszókapcsoló az egyfázisú modellekhez

MEGRENDELHETŐ VÁLTOZATOK

※ Speciális tengelytömítés
※ **10 méter** hosszúságú tápvezeté
※ Eltérő feszültség vagy 60 Hz
※ Elektromos szivattyúk függőleges működésű úszókapcsolóval-"RX-GM" (javasolt kis méretű kutakba)

※ **RX-GM**

GÖRBÉK ÉS TELJESÍTMÉNYADATOK

50 Hz

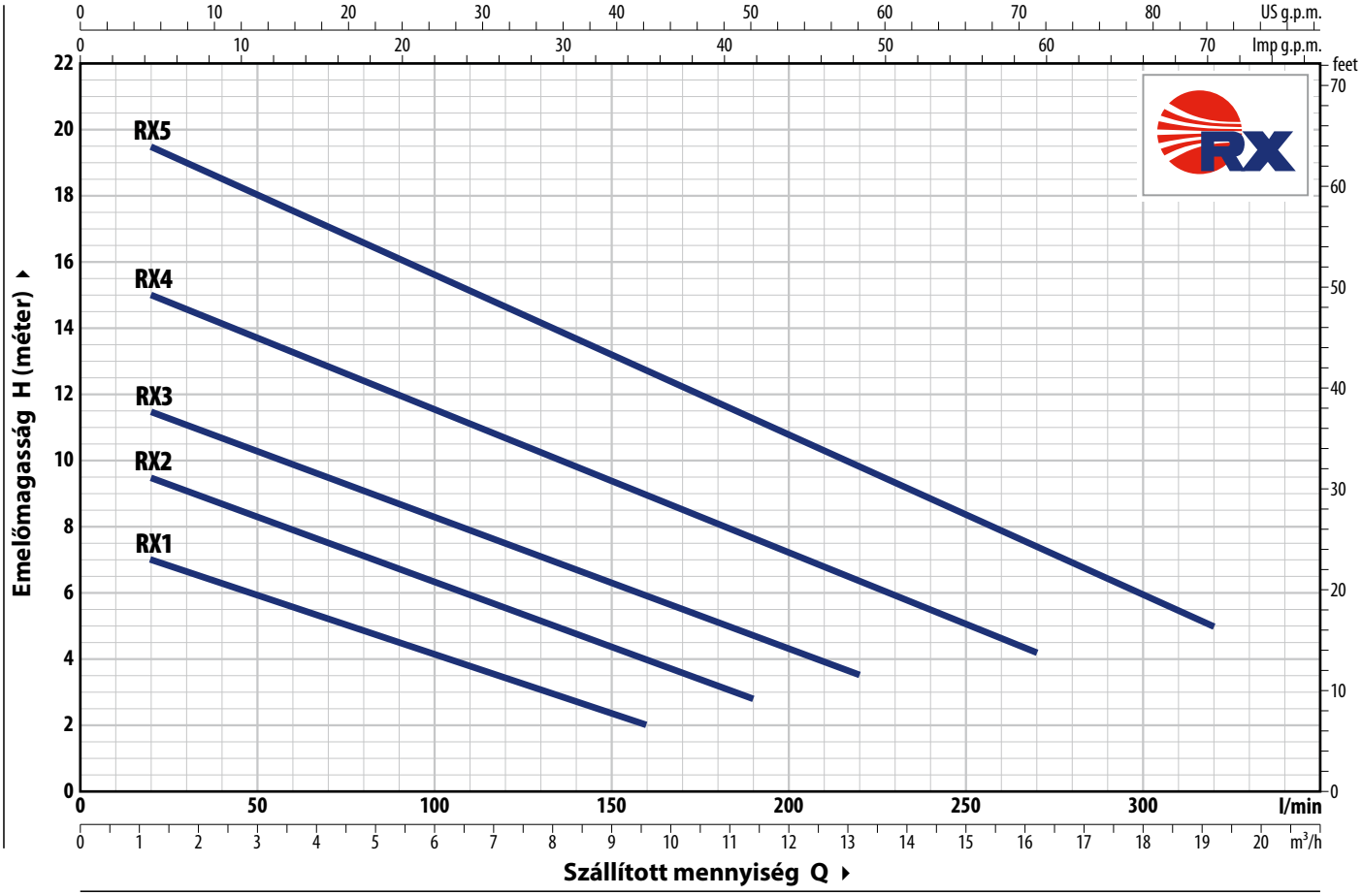

TÍPUS Egyfázisú	TÍPUS Háromfázisú	TELJ. (P2) kW	TELJ. (P2) HP	Q													
					m³/h	0	1.2	3.6	6	7.8	9.6	11.4	13.2	14.4	16.2	18	19.2
					l/perc	**0**	**20**	**60**	**100**	**130**	**160**	**190**	**220**	**240**	**270**	**300**	**320**
RXm 1	**RX 1**	0.25	0.33			7.7	7	5.6	4	3	2						
RXm 2	**RX 2**	0.37	0.50			10.3	9.5	8	6.4	5.2	4	2.8					
RXm 3	**RX 3**	0.55	0.75	**H**	méter	12.3	11.5	10	8.3	7	6	4.7	3.5				
RXm 4	**RX 4**	0.75	1			16	15	13.3	11.5	10.3	9	7.7	6.4	5.5	4.2		
RXm 5	**RX 5**	1.1	1.5			20.5	19.5	17.6	15.6	14.2	12.7	11.3	9.8	9	7.4	6	5

Q = Szállított mennyiség **H** = Emelőmagasság

Jelleggörbe tolerancia az EN ISO 9906 Grado 3B. szerint.

ABSZORPCIÓ

TÍPUS Egyfázisú	FESZÜLTSÉG **230 V**
RXm 1	1.5 A
RXm 2	2.0 A
RXm 3	3.6 A
RXm 4	5.9 A
RXm 5	7.5 A

TÍPUS Háromfázisú	FESZÜLTSÉG **400 V**
RX 1	0.9 A
RX 2	1.0 A
RX 3	1.6 A
RX 4	2.1 A
RX 5	3.5 A

MÉRETEK ÉS SÚLYOK

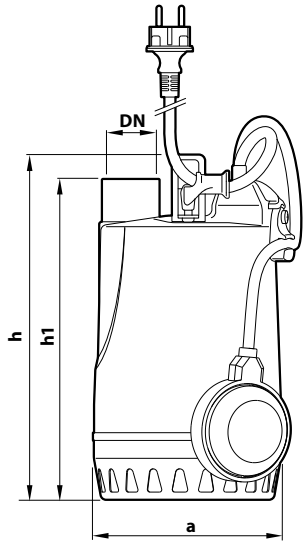

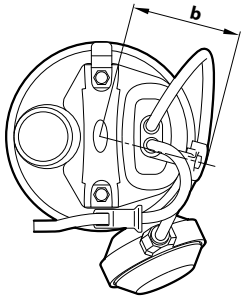

Tipikus telepítés

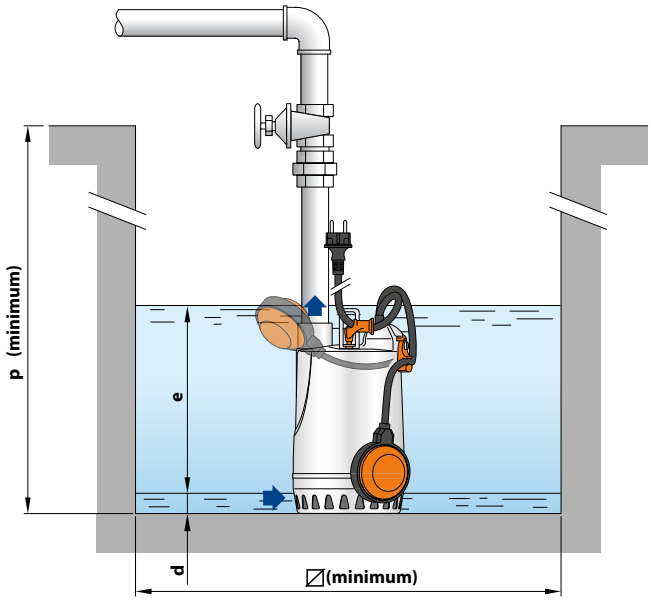

TÍPUS		CSATL.	MÉRETEK mm								kg		RAKLAPOZÁS
Egyfázisú	**Háromfázisú**	**DN**	a	b	h	h1	d	e	p	⧄	1~	3~	szivattyúk darabszáma
RXm 1	**RX 1**	**1¼"**	147	84	268	243	14	állítható	350	350	6.1	5.7	96
RXm 2	**RX 2**										6.1	5.7	96
RXm 3	**RX 3**				298	273					7.6	7.1	96

※ "GM" mágneses úszókapcsolóval ellátott változat

Tipikus telepítés

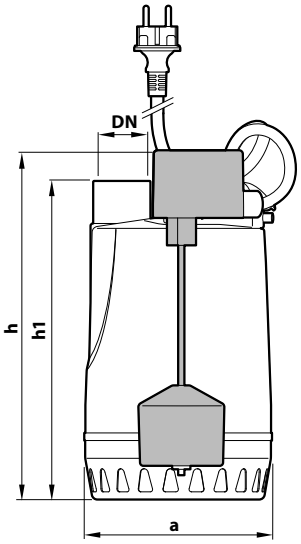

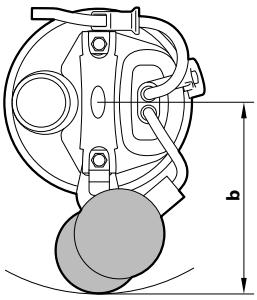

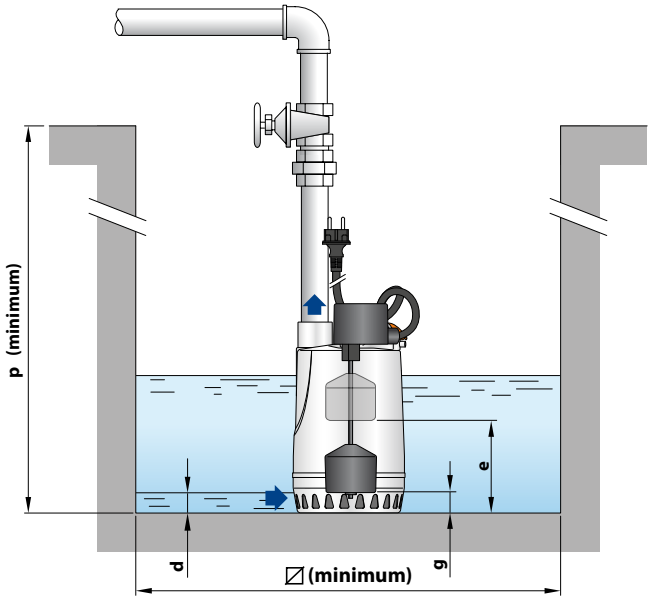

TÍPUS	CSATL.	MÉRETEK mm									kg	RAKLAPOZÁS
Egyfázisú	**DN**	a	b	h	h1	d	e	g (állítható)	p	⧄	1~	szivattyúk darabszáma
RXm 1-GM	**1¼"**	147	150	270	243	14	145	40	350	240	6.3	80
RXm 2-GM											6.3	80
RXm 3-GM				300	273		175	45			7.6	80

FELÉPÍTÉSI JELLEMZŐK

1	**Szivattyúház**	Rozsdamentes **acél, me**netes csatlakozóval ellátva ISO 228/1
2	**Szívórács**	Rozsdamentes **acél AISI 304**
3	**Diffúzor**	Rozsdamentes **acél AISI 304**
4	**Járókerék**	Rozsdamentes **acél AISI 304**
5	**Motortartó**	Rozsdamentes **acél AISI 304**
6	**Motorház fedél**	Rozsdamentes **acél AISI 304**
7	**Motor tengely**	Rozsdamentes acél **AISI 431**

8 **Kettős tengelytömítés közbeiktatott olajkamrával**

Tömítés	Tengely	Anyagok
STA-12R	Ø 12 mm	Kerámia / Grafit / NBR

Tömítő gyűrű	Ø 12 x Ø 19 x H 5 mm

9 **Kondenzátor**
(csak egyfázisú modellek esetében)

10 **Elektromos motor**

RXm: Egyfázisú 230 V - 50 Hz
a tekercselésbe beépített hőkioldós védelemmel
RX: Háromfázisú 400 V - 50 Hz
– Folyamatos működés S1
– Szigetelés: F osztály
– Védelem: IP X8

11 **Tápvezeték**
"H07 RN-F" típusú"
(Schuko villásdugóval egyfázisú verziók esetén)

※ Standard 5 méter hosszúságú

12 **Külső úszókapcsoló**
(csak egyfázisú modellek esetében)

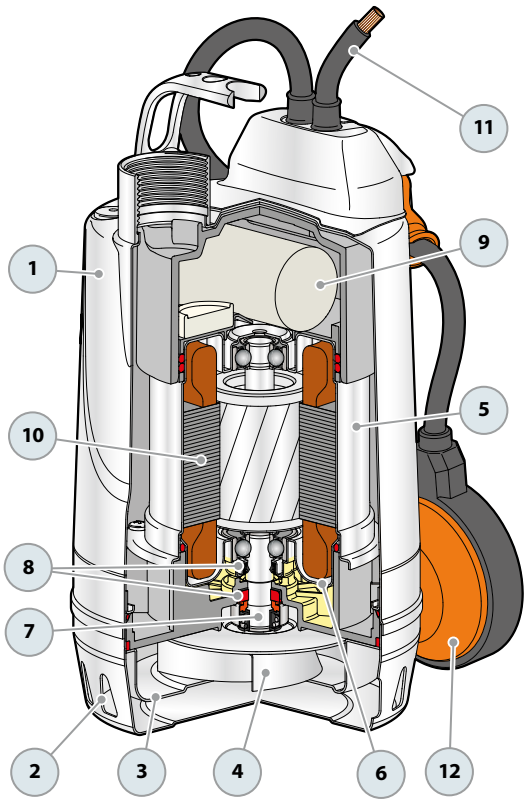

MÉRETEK ÉS SÚLYOK

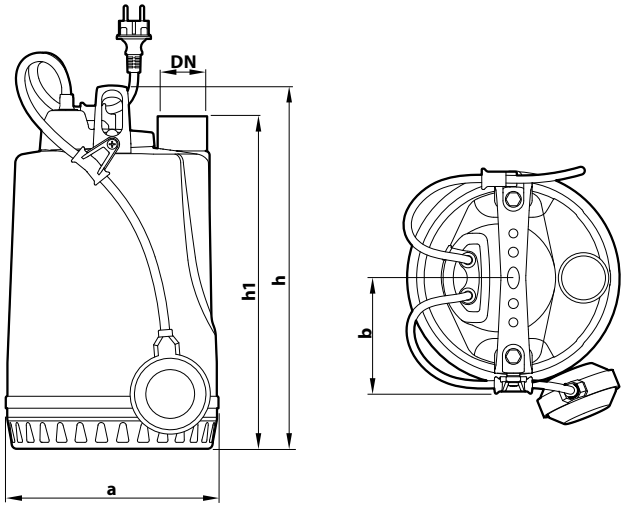

Tipikus telepítés

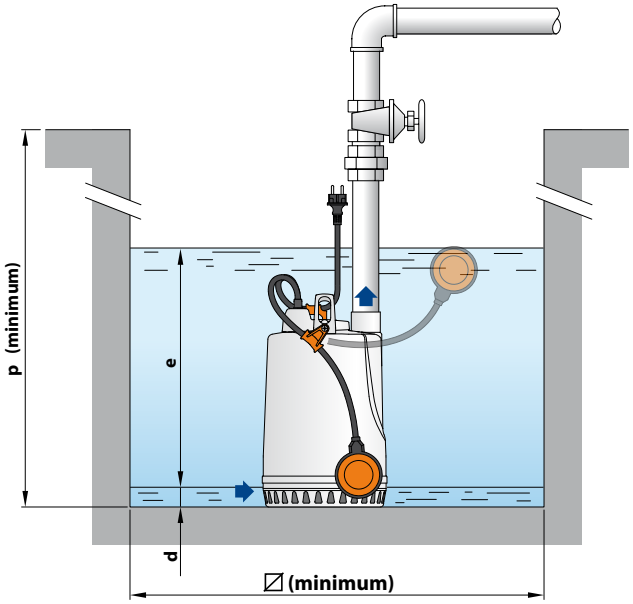

TÍPUS		CSATL.	MÉRETEK mm								kg		RAKLAPOZÁS
Egyfázisú	**Háromfázisú**	**DN**	a	b	h	h1	d	e	p	∅	1~	3~	szivattyúk darabszáma
RXm 4	**RX 4**	**1½"**	220	118.5	368	336	25	állítható	500	500	14.3	13.3	45
RXm 5	**RX 5**										15.5	14.4	45

※ "GM" mágneses úszókapcsolóval ellátott változat

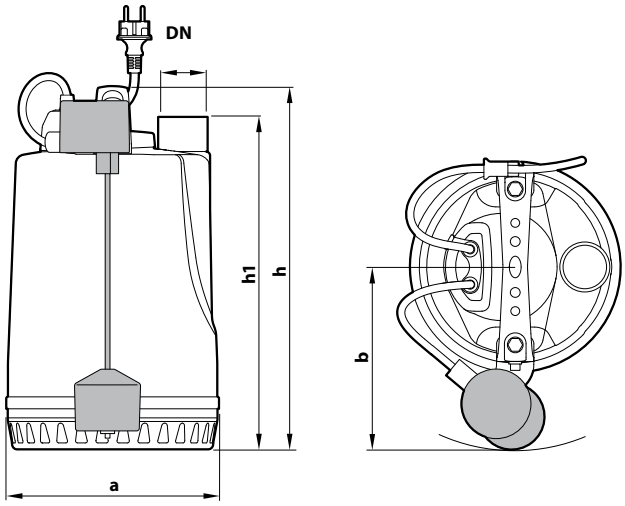

Tipikus telepítés

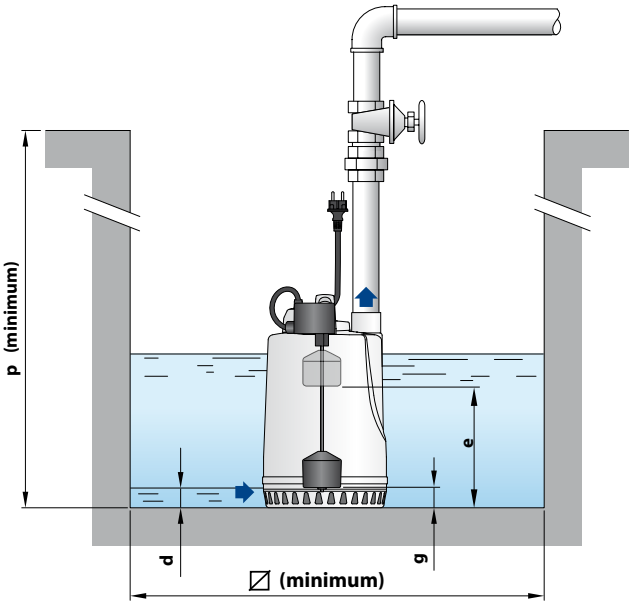

TÍPUS	CSATL.	MÉRETEK mm									kg	RAKLAPOZÁS
Egyfázisú	**DN**	a	b	h	h1	d	e	g (állítható)	p	∅	1~	szivattyúk darabszáma
RXm 4 - GM	**1½"**	220	186.5	368	336	25	250	50	500	300	14.5	36
RXm 5 - GM											15.6	36

FELÉPÍTÉSI JELLEMZŐK

1	**Szivattyúház**	Rozsdamentes **acél, me**netes csatlakozóval ellátva ISO 228/1
2	**Szívórács**	Rozsdamentes **acél AISI 304**
3	**Diffúzor**	Rozsdamentes **acél AISI 304**
4	**Járókerék**	Rozsdamentes **acél AISI 304**
5	**Motortartó**	Rozsdamentes **acél AISI 304**
6	**Motorház fedél**	Rozsdamentes **acél AISI 304**
7	**Motor tengely**	Rozsdamentes acél **AISI 431**

8 **Kettős tengelytömítés közbeiktatott olajkamrával**

Tömítés	Tengely	Pozíció	Anyagok
MG1-14D SIC	Ø 14 mm	Motor oldal	Szilícium-karbid / Grafit / NBR
		Szivattyú oldal	Szilícium-karbid / Szilícium-karbid / NBR

9 **Kondenzátor**
(csak egyfázisú modellek esetében)

10 **Elektromos motor**

RXm: Egyfázisú 230 V - 50 Hz
a tekercselésbe beépített hőkioldós védelemmel
RX: Háromfázisú 400 V - 50 Hz

– Folyamatos működés S1
– Szigetelés: F osztály
– Védelem: IP X8

11 **Tápvezeték**

"H07 RN-F" típus
(Schuko villásdugóval csak egyfázisú modellek esetében)

※ Standard 5 méter hosszúságú

12 **Külső úszókapcsoló**
(csak egyfázisú modellek esetében)

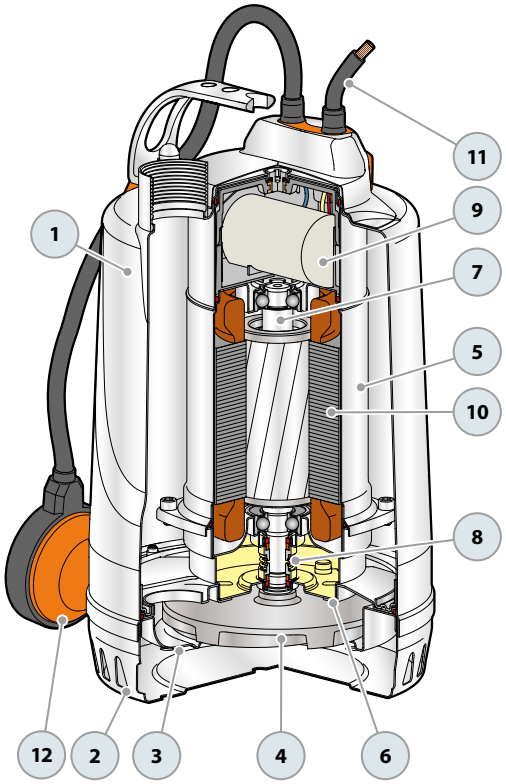

RX-VORTEX Elektromos VÍZMENTESÍTŐ merülőszivattyúk

Tiszta vízhez

Háztartási használat

Lakossági használat

※ **Elektromos szivattyú rozsdamentes acélból**

TELJESÍTMÉNY TARTOMÁNY

- Szállítási teljesítmény **380 l/perc-ig** (22.8 m³/h)
- Emelési magasság **12.8 m-ig**

ÜZEMBE HELYEZÉS ÉS HASZNÁLAT

Az RX-VORTEX szivattyúk szennyezett víz szivattyúzására ajánlottak. Felépítésük garantálja a biztonságos működést, még folyamatos üzemmód mellett is, a motor teljes hűtésének köszönhetően.
Háztartási használatra alkalmasak, szennyezett víz ürítésére, lebegő szilárd szennyeződés jelenlétében is.

HASZNÁLATI KORLÁTOK

- Merülési mélység 10 m-ig a víz szintje alá
- (megfelelő hosszúságú tápvezetékkel)
- Folyadékhőmérséklet **+50 °C** -ig
  (Folyadékhőmérséklet **+90 °C-ig** szakaszosan max. 3 perces időtartamra)
- Lebegő szilárd szennyeződések áteresztése:
  – **Ø 20 mm-ig** a RX 2/20, RX 3/20 esetén
  – **Ø 40 mm-ig** a RX 4/40, RX 5/40 esetén
- Ürítési szint:
  – 25 mm-ig a fenéktől számítva az RX 2/20, RX 3/20 esetén
  – 50 mm-ig a fenéktől számítva az RX 4/40, RX 5/40 esetén

SZADALMAK-VÉDJEGYEK-MODELLEK

- Szabadalmazási szám n° EP2313658
- Szabadalmazási szám n° IT0001428923

KIVITELEZÉS

Felszereltség:
※ 5 méter hoszúságú tápvezeték
※ külső úszókapcsoló az egyfázisú modellek esetében

MEGRENDELHETŐ VÁLTOZATOK

※ Speciális tengelytömítés
※ **10 méter** hossúságú tápvezeték.
※ Eltérő feszültség vagy 60 Hz frekvencia
※ Elektromos szivattyúk függőleges működésű úszókapcsolóval "RX-VORTEX GM" (javasolt kis méretű kutakba)

RX-VORTEX GM

GÖRBÉK ÉS TELJESÍTMÉNYADATOK

50 Hz

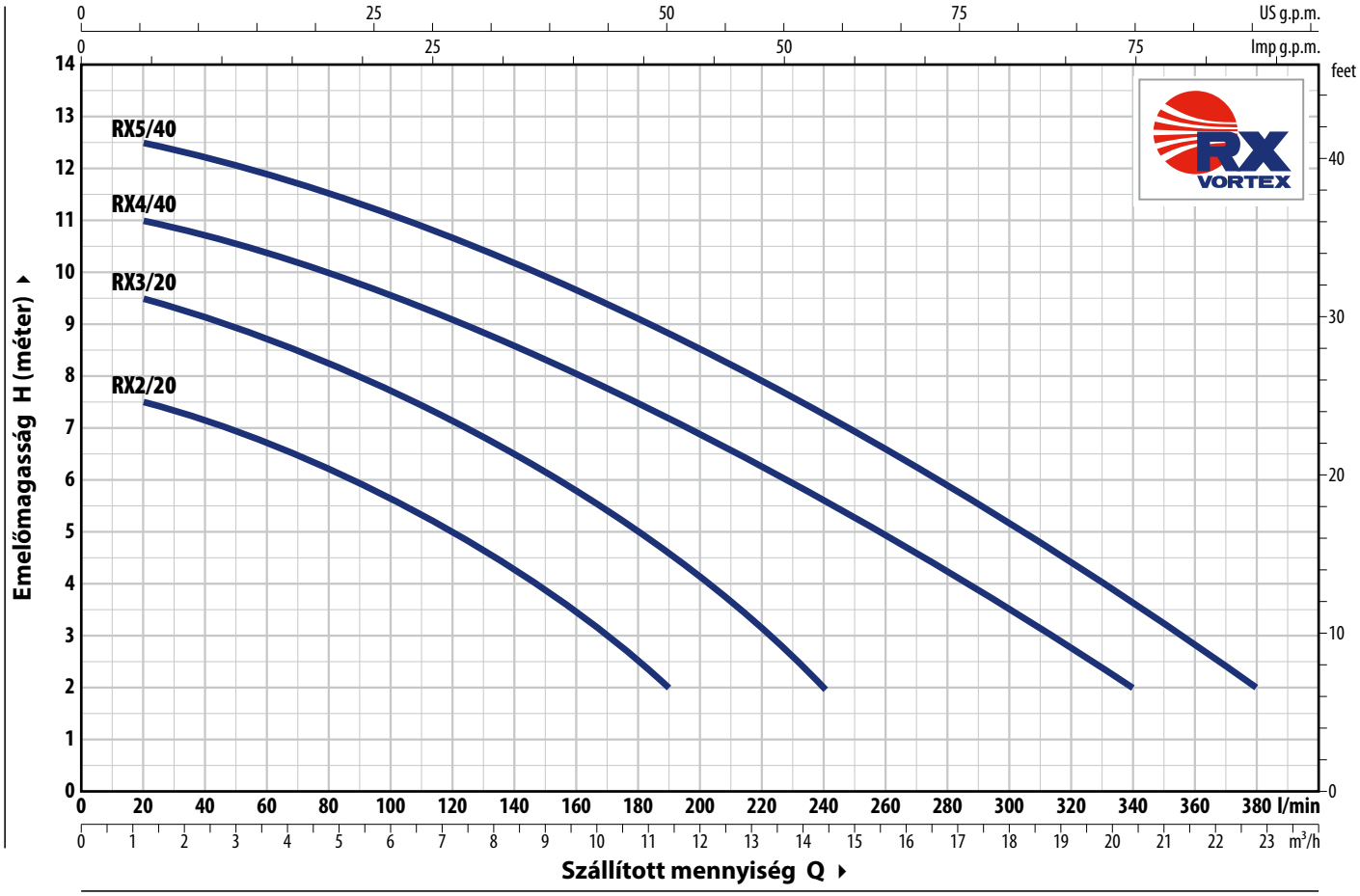

TÍPUS Egyfázisú	TÍPUS Háromfázisú	TELJ. (P2) kW	TELJ. (P2) HP	Q	m³/h	0	1.2	3.6	6.0	7.8	9.6	11.4	12.6	14.4	16.2	18.0	20.4	22.8
					l/perc	**0**	**20**	**60**	**100**	**130**	**160**	**190**	**210**	**240**	**270**	**300**	**340**	**380**
RXm 2/20	**RX 2/20**	0.37	0.50	**H**	méter	8	7.5	6.7	5.6	4.7	3.5	2						
RXm 3/20	**RX 3/20**	0.55	0.75			10	9.5	8.7	7.7	6.8	5.8	4.5	3.6	2				
RXm 4/40	**RX 4/40**	0.75	1			11.3	11	10.3	9.5	8.8	8	7.2	6.6	5.7	4.7	3.6	2	
RXm 5/40	**RX 5/40**	1.1	1.5			12.8	12.5	11.8	11	10.4	9.7	8.8	8.3	7.3	6.3	5.3	3.7	2

Q = Szállított mennyiség **H** = Emelőmagasság

Jelleggörbe tolerancia az EN ISO 9906 Grado 3B. szerint.

ABSZORPCIÓ

TÍPUS Egyfázisú	FESZÜLTSÉG **230 V**
RXm 2/20	2.3 A
RXm 3/20	3.4 A
RXm 4/40	5.2 A
RXm 5/40	6.5 A

TÍPUS Háromfázisú	FESZÜLTSÉG **400 V**
RX 2/20	1.1 A
RX 3/20	1.5 A
RX 4/40	2.1 A
RX 5/40	3.1 A

MÉRETEK ÉS SÚLYOK

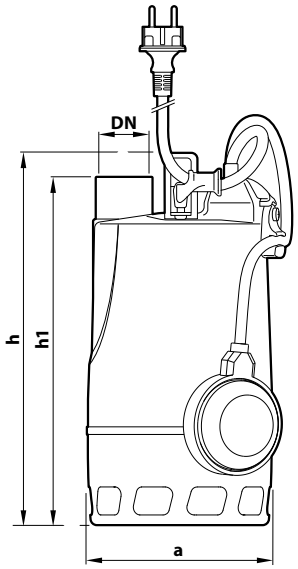

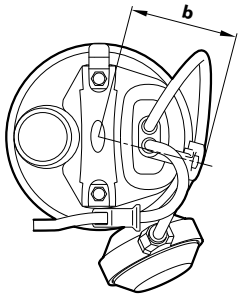

Tipikus telepítés

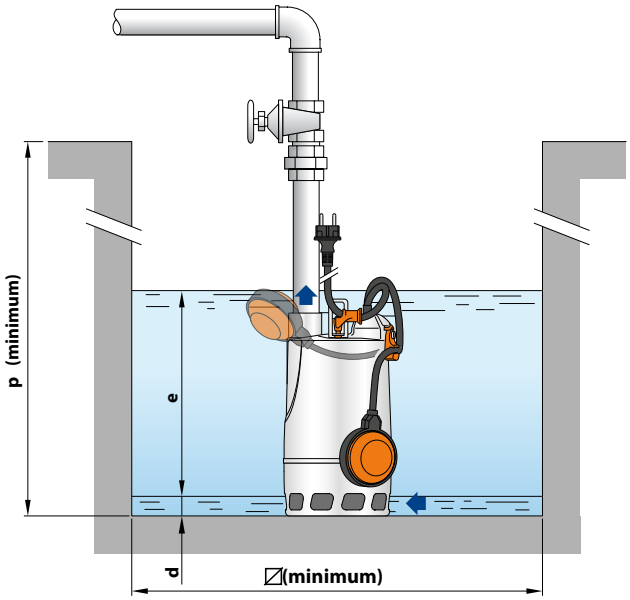

TÍPUS		CSATL.	MÉRETEK mm								kg		RAKLAPOZÁS
Egyfázisú	**Háromfázisú**	**DN**	a	b	h	h1	d	e	p	∅	1~	3~	szivattyúk darabszáma
RXm 2/20	**RX 2/20**	**1¼"**	147	84	300	275	25	állítható	350	350	6.2	5.8	96
RXm 3/20	**RX 3/20**				330	305					7.7	7.0	96

※ **"GM" mágneses úszókapcsolóval ellátott változat**

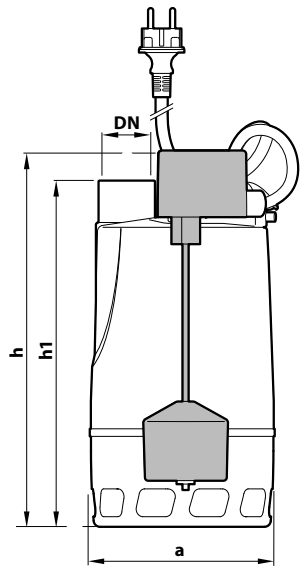

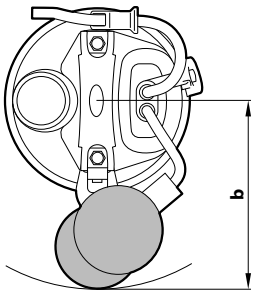

Tipikus telepítés

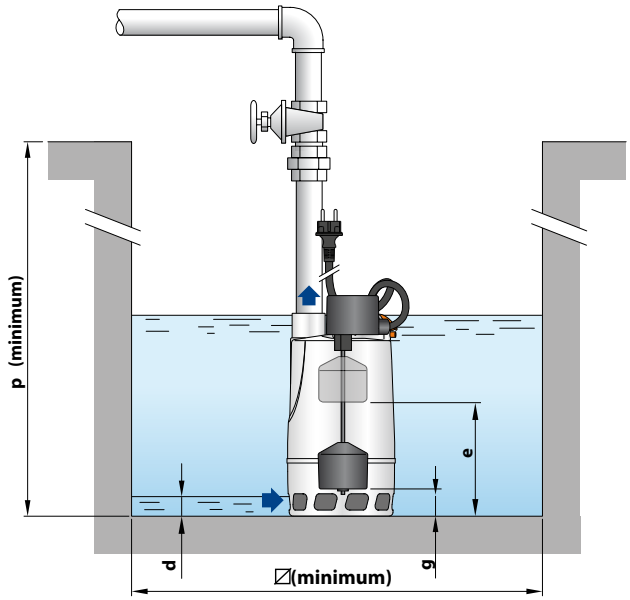

TÍPUS	CSATL.	MÉRETEK mm									kg	RAKLAPOZÁS
Egyfázisú	**DN**	a	b	h	h1	d	e	g (állítható)	p	∅	1~	szivattyúk darabszáma
RXm 2/20-GM	**1¼"**	147	150	302	275	25	180	50	350	240	6.3	80
RXm 3/20-GM				332	305		210	80			7.9	80

FELÉPÍTÉSI JELLEMZŐK

1	**Szivattyúház**	Rozsdamentes **acél, me**netes csatlakozóval ellátva ISO 228/1
2	**Szívórács**	Rozsdamentes **acél AISI 304**
3	**Diffúzor**	Rozsdamentes **acél AISI 304**
4	**Járókerék**	**VORTEX típusú, rozsdamentes acél AISI 304**
5	**Mototartó**	Rozsdamentes **acél AISI 304**
6	**Motoház fedél**	Rozsdamentes **acél AISI 304**
7	**Motor tengely**	Rozsdamentes acél **AISI 431**

8 **Kettős tengelytömítés közbeiktatott olajkamrával**

Tömítés	Tengely	Anyagok
STA-12R SIC	Ø 12 mm	Kerámia / Szilícium-karbid / NBR
Tömítő gyűrű		Ø 12 x Ø 19 x H 5 mm

9 **Kondenzátor**
(csak egyfázisú modellek esetében)

10 **Elektromos motor**

RXm: Egyfázisú 230 V - 50 Hz
a tekercselésbe beépített hőkioldós védelemmel
RX: Háromfázisú 400 V - 50 Hz
– Folyamatos működés S1
– Szigetelés: F osztály
– Védelem: IP X8

11 **Tápvezeték**

"H07 RN-F" típus
(Schuko villásdugóval csak egyfázisú modellek esetében)
※ Standard 5 méter hosszúságú

12 **Külső úszókapcsoló**
(csak egyfázisú modellek esetében)

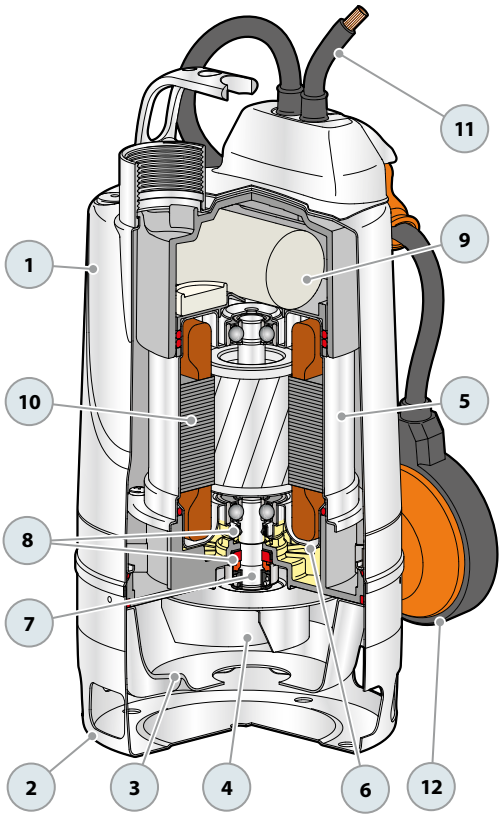

MÉRETEK ÉS SÚLYOK

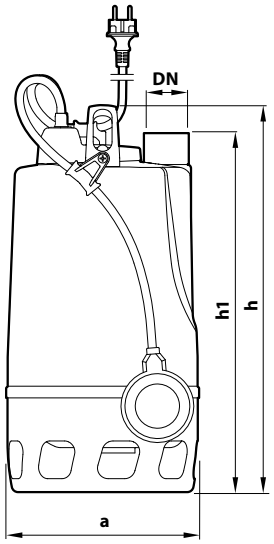

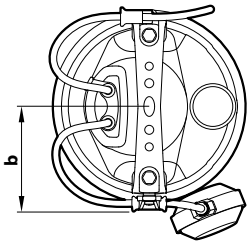

Tipikus telepítés

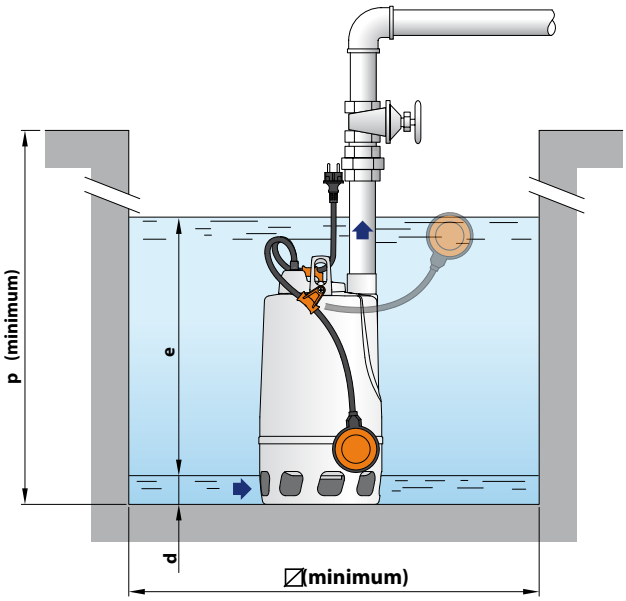

TÍPUS		CSATL.	MÉRETEK mm								kg		RAKLAPOZÁS
Egyfázisú	**Háromfázisú**	**DN**	a	b	h	h1	d	e	p	⧄	1~	3~	szivattyúk darabszáma
RXm 4/40	**RX 4/40**	**1½"**	215	115	432	400	50	állítható	500	500	14.8	13.9	45
RXm 5/40	**RX 5/40**										16.0	14.8	45

※ "GM" mágneses úszókapcsolóval ellátott változat

Tipikus telepítés

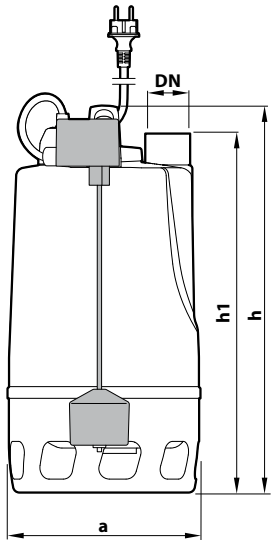

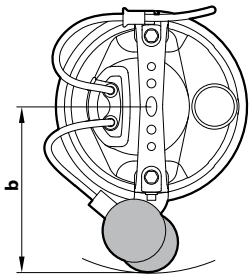

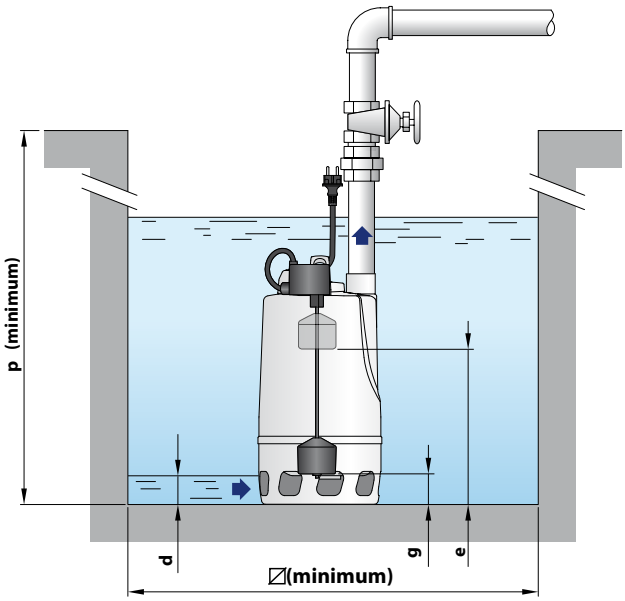

TÍPUS	CSATL.	MÉRETEK mm									kg	RAKLAPOZÁS
Egyfázisú	**DN**	a	b	h	h1	d	e	g (állítható)	p	⧄	1~	szivattyúk darabszáma
RXm 4/40 - GM	**1½"**	215	186.5	432	400	50	320	80	500	350	15.2	36
RXm 5/40 - GM											16.2	36

FELÉPÍTÉSI JELLEMZŐK

1	**Szivattyúház**	Rozsdamentes **acél, me**netes csatlakozóval ellátva ISO 228/1
2	**Szívórács**	Rozsdamentes **acél AISI 304**
3	**Diffúzor**	Rozsdamentes **acél AISI 304**
4	**Járókerék**	VORTEX típusú, rozsdamentes **acél AISI 304**
5	**Motortartó**	Rozsdamentes **acél AISI 304**
6	**Motorház fedél**	Rozsdamentes **acél AISI 304**
7	**Motor tengely**	Rozsdamentes acél **AISI 431**

8 Tengelytömítés kettős közbeiktatott olajkamrával

Tömítés	Tengely	Pozíció	Anyagok
MG1-14D SIC	Ø 14 mm	Motor oldal	Szilícium-karbid / Grafit / NBR
		Szivattyú oldal	Szilícium-karbid / Szilícium-karbid / NBR

9 Kondenzátor
(csak egyfázisú modellek esetében)

10 Elektromos motor

RXm: Egyfázisú 230 V - 50 Hz
a tekercselésbe beépített hőkioldós védelemmel
RX: Háromfázisú 400 V - 50 Hz

– Folyamatos működés S1
– Szigetelés: F osztály
– Védelem: IP X8

11 Tápvezeték

"H07 RN-F" típus
(Schuko villásdugóval csak egyfázisú modellek esetében)
※ Standard 5 méter hosszúságú
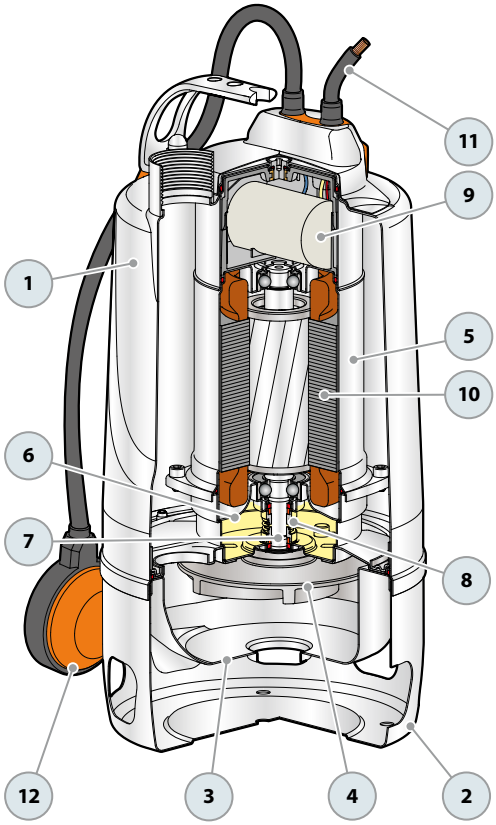
12 Külső úszókapcsoló
(csak egyfázisú modellek esetében)