TOP MULTI Többlépcsős elektromos merülőszivattyúk

Tiszta vízhez
Háztartási használat
Lakossági használat

TOP MULTI 1

TOP MULTI 2-3-4-5

TELJESÍTMÉNY TARTOMÁNY

- Szállítási teljesítmény **120 l/perc-ig** (7.2 m^3/h)
- Emelési magasság **52 m-ig**

ÜZEMBE HELYEZÉS ÉS HASZNÁLAT

A TOP MULTI® szivattyú tiszta vízhez koptató részecskéket nem tartalmazó, a szivattyú elemeire kémiailag, semleges folyadékok szivattyúzására ajánlottak.
A nagy hatásfok és megízhatóságuk révén ajánlottak a lakossági szektorban, házak vízellátására tartályokból, ciszternákból,viszonylag mély kutakból, esővíz szivattyúzására vagy öntözőberendezések ellátására.

HASZNÁLATI KORLÁT

- Merülési mélység a víz szintje alá:
  – **3 m-ig a** TOP MULTI 1 esetében
  – **10 m**-ig a TOP MULTI 2-3-4-5 esetében
  (megfelelő hosszúságú tápvezetékkel)
- Folyadékhőmérséklet **+40 °C**-ig
- Ürítési szint::
  – **25 mm**-ig a fenéktől számítva TOP MULTI 1 esetében
  – **35 mm**-ig a fenéktől számítva TOP MULTI 2-3 esetében

KIVITELEZÉS

Felszereltség:
※ **10 m hosszúságú tápvezeték**
※ Külső úszókapcsoló
※ Rezgéscsillapító láb
※ Tömlőcsatlakozó **Ø 35 mm**
※ Karmantyú vissszacsapó szeleppel (TOP MULTI 2-3-4-5)

SZADALMAK-VÉDJEGYEK-MODELLEK

- Regisztrált közösségi model n° 000885587
  a TOP MULTI 2-3-4-5 esetében
- TOP MULTI® Bejegyzett védjegy n° 0001334477

MEGRENDELHETŐ VÁLTOZATOK

※ Eltérő feszültség vagy 60 Hz frekvencia

 ※ **Start of production with new color 03.2024** ※

GÖRBÉK ÉS TELJESÍTMÉNYADATOK

50 Hz

TOP MULTI 1 - 2 - 4

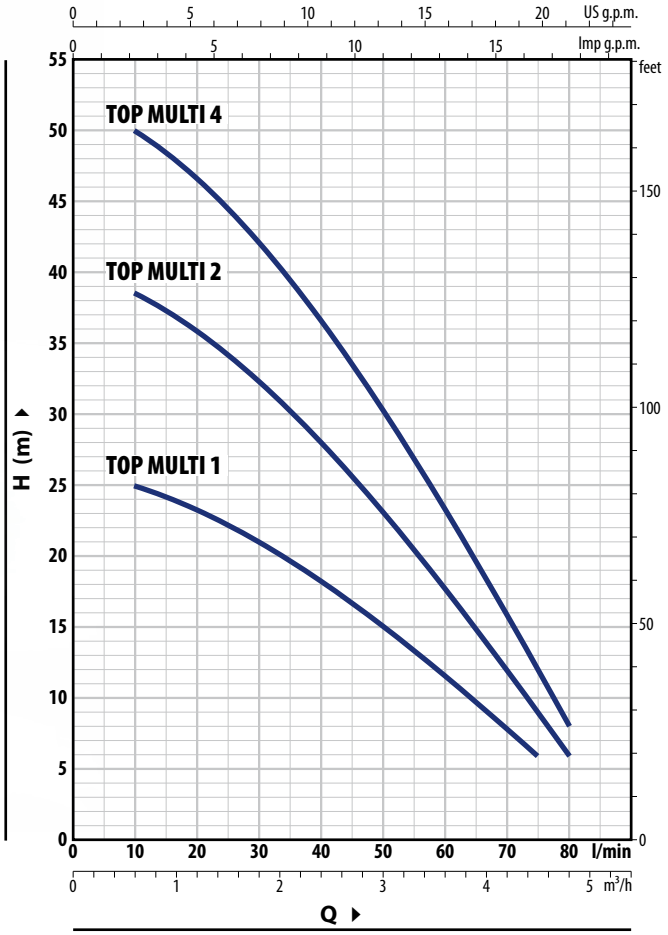

TOP MULTI 3 - 5

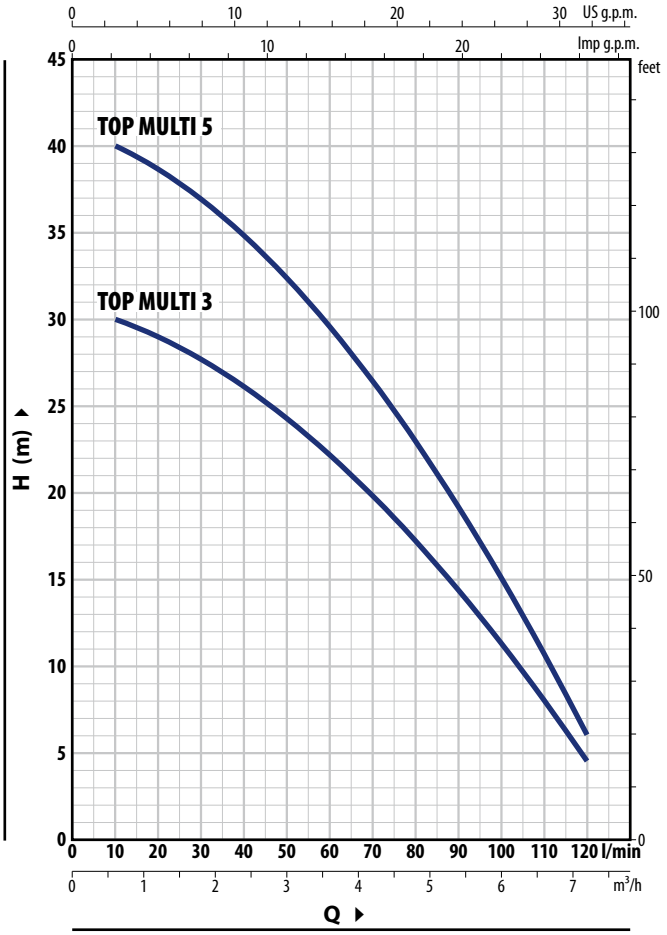

TOP MULTI 1 - 2 - 4

TÍPUS	TELJ. (P2)		Q	m³/h	0	0.6	1.2	1.8	2.4	3.0	3.6	4.2	4.5	4.8
Egyfázisú	**kW**	**HP**		l/perc	**0**	**10**	**20**	**30**	**40**	**50**	**60**	**70**	**75**	**80**
TOP MULTI 1	0.37	0.50			26	25	23.3	21	18.3	15	11.6	8	6	
TOP MULTI 2	0.55	0.75	**H**	méter	40	38.5	36	32.5	28	23	17.7	12	9	6
TOP MULTI 4	0.75	1			52	50	46.5	42	36.5	30.5	23.3	15.8	12	8

TOP MULTI 3 - 5

TÍPUS	TELJ. (P2)		Q	m³/h	0	0.6	1.2	1.8	2.4	3.0	3.6	4.2	4.8	5.4	6.0	6.6	7.2
Egyfázisú	**kW**	**HP**		l/perc	**0**	**10**	**20**	**30**	**40**	**50**	**60**	**70**	**80**	**90**	**100**	**110**	**120**
TOP MULTI 3	0.55	0.75	**H**	méter	30.5	30	29	27.5	26	24.3	22.2	19.8	17.2	14.4	11.3	8	4.5
TOP MULTI 5	0.75	1			41	40	38.5	37	35	32.5	29.5	26.5	23	19.2	15	10.7	6

Q = Szállított mennyiség **H** = Emelőmagasság

Jelleggörbe tolerancia az EN ISO 9906 Grado 3B. szerint.

ABSZORPCIÓ

TÍPUS	FESZÜLTSÉG
Egyfázisú	**230 V**
TOP MULTI 1	2.0 A
TOP MULTI 2	3.4 A
TOP MULTI 3	3.6 A
TOP MULTI 4	3.9 A
TOP MULTI 5	3.9 A

MÉRETEK ÉS SÚLYOK

TOP MULTI 1

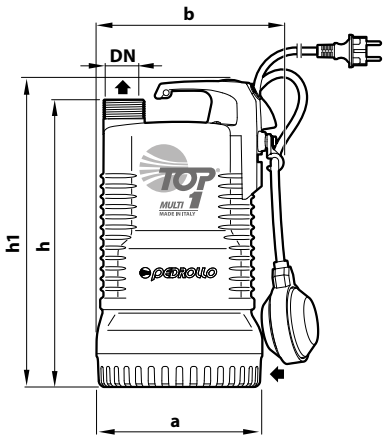

Tipikus telepítés

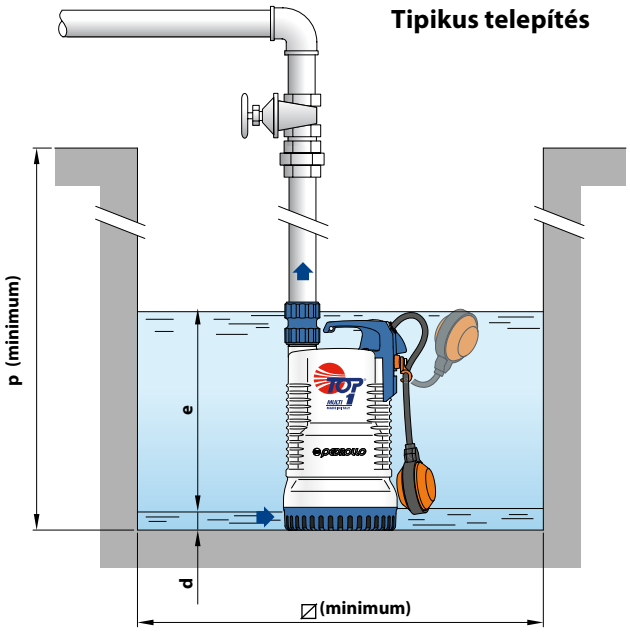

TOP MULTI 2-3-4-5

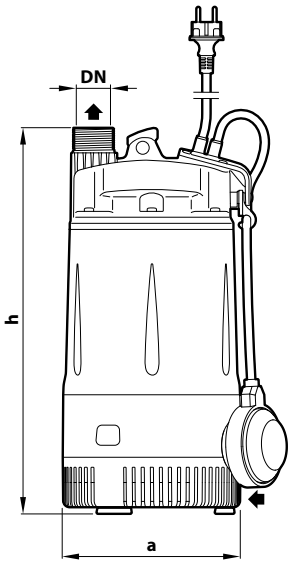

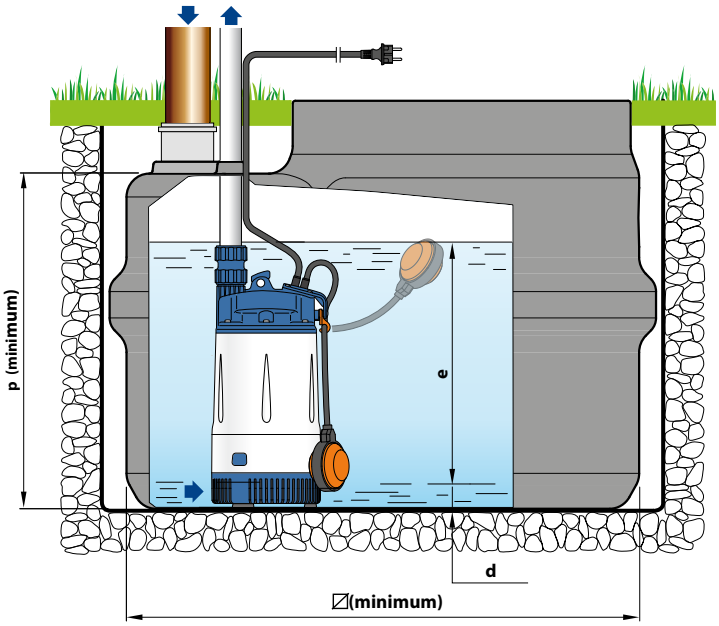

TÍPUS	CSATL. DN	LÉPCSŐK SZÁMA	MÉRETEK mm a	b	h	h1	d	e	p	⧄	kg
TOP MULTI 1	1¼"	2	170	192	295	315	25	állítható	350	350	6.9
TOP MULTI 2		3	178	-	380	-	35		500	500	9.3
TOP MULTI 3											9.3
TOP MULTI 4		4			415						10.4
TOP MULTI 5											10.5

RAKLAPOZÁS

TÍPUS	GYÜJTŐFUVAROZÁSHOZ szivattyúk darabszáma
TOP MULTI 1	60
TOP MULTI 2	
TOP MULTI 3	
TOP MULTI 4	
TOP MULTI 5	

TOP MULTI 1

FELÉPÍTÉSI JELLEMZŐK

1	**Szivattyúház**	Technopolimer
2	**Szívórács**	Technopolimer
3	**Lépcsők**	Technopolimer
4	**Járókerék**	Noryl™
5	**Diffúzorok**	Noryl™
6	**Diffúzor**	Technopolimer
7	**Motortartó**	Rozsdamentes acél **AISI 304**
8	**Motor burkolat**	Rozsdamentes acél **AISI 304**
9	**Motor tengely**	Rozsdamentes acél **AISI 431**
10	**Tengelytömítés**	**STA-12R** Kerámia/Grafit/NBR
11	**Tömítő gyűrű**	Ø 12 x Ø 19 x H 5 mm
12	**Kondenzátor**	
13	**Elektromos motor**	
14	**Fogantyú** Tartalmaz: – Külső úszókapcsoló – Tápvezeték Schuko villásdugóval	
15	**Szorítócsavar és tömítőcsatlakozó**	
	Karmantyú Beépített visszacsapó szeleppel	

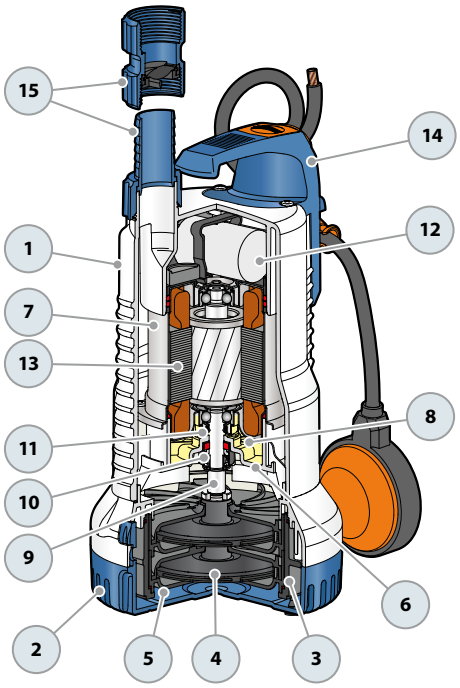

TOP MULTI 2-3-4-5

FELÉPÍTÉSI JELLEMZŐK

1	**Szivattyúház**	Technopolimer
2	**Szivattyútest**	Technopolimer
3	**Szívórács**	Technopolimer
4	**Diffúzor**	Technopolimer
5	**Motor burkolat**	Rozsdamentes acél **AISI 304**
6	**Járókerék**	Noryl™
7	**Diffúzorok**	Noryl™
8	**Motor tengely**	Rozsdamentes acél **AISI 431**
9	**Kettős tengelytömítés** **STA-13R** Motor oldal Kerámia/Grafit/NBR **STA-13R SIC** Szivattyú oldal SIC/Grafit/NBR	
10	**Kondenzátor**	
11	**Elektromos motor**	
12	**Tápvezeték** Schuko villásdugóval	
13	**Külső úszókapcsoló**	
14	**Szorítócsavar és tömítőcsatlakozó**	
	Karmantyú Beépített visszacsapó szeleppel	
15	**Rezgéscsillapító láb**	

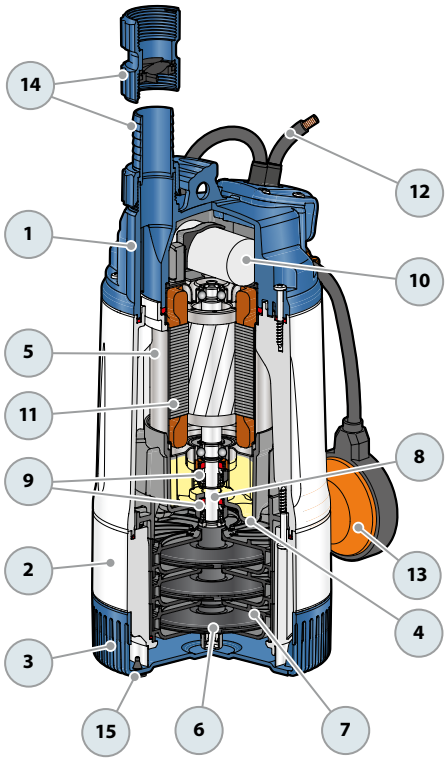

TOP MULTI-EVO Többlépcsős elektromos merülőszivattyúk

Tiszta vízhez
Háztartási használat
Lakossági használat

TOP MULTI 1 - EVO

TOP MULTI 2-3-4-5 - EVO

TELJESÍTMÉNY TARTOMÁNY

- Szállítási teljesítmény **120 l/perc-ig** (7.2 m^3/h)
- Emelési magasság **52 m-ig**

ÜZEMBE HELYEZÉS ÉS HASZNÁLAT

A TOP MULTI-EVO szivattyúk tiszta vízhez koptató részecskéket nem tartalmazó, a szivattyú elemeire kémiailag, semleges folyadékok szivattyúzására ajánlottak.
A nagy hatásfok és megízhatóságuk révén ajánlottak a lakossági szektorban, házak vízellátására tartályokból, ciszternákból, viszonylag mély kutakból, esővíz szivattyúzására vagy öntözőberendezések ellátására.

HASZNÁLATI KORLÁT

- Merülési mélység a víz szintje alá:
  – 3 m-ig a TOP MULTI 1-EVO esetében
  – **10 m**-ig a TOP MULTI 2-3-4-5 EVO esetében (megfelelő hosszúságú tápvezetékkel)
- Folyadékhőmérséklet **+40 °C-ig**
- Ürítési szint:
  – **25 mm**-ig a fenéktől számítva TOP MULTI 1 EVO esetében**35 mm**-ig a fenéktől számítva TOP MULTI 2-3 EVO esetében
  – Manométerkus emelési magasság **7 m -ig**

SZADALMAK-VÉDJEGYEK-MODELLEK

- TOP MULTI® Bejegyzett védjegy n° 0001334477

KIVITELEZÉS

Felszereltség:
※ **10 m hosszúságú tápvezeték**
※ külső úszókapcsoló
※ tömlőcsatlakozó **Ø 35 mm**
※ karmantyú visszacsapó szeleppel

MEGRENDELHETŐ VÁLTOZATOK

※ Eltérő feszültség vagy 60 Hz frekvencia
※ **KGE - Úszókapcsoló szívókészlet**

A KGE úszókapcsoló szívókészletet körülbelül 10 cm-re a vízszint alá kell helyezni, megakadályozva a tartály aljára lerakodott úszó maradványok vagy üledékek elszívását, elkerülve az elektromos szivattyú károsodását.
Tartalma:
– PVC spirálcső 30 mm - 1.5 méter hosszúságig
– szívószűrő rozsdamentes acélból
– gömb alakú úszó polietilénben
– tömlőcsatlakozó Ø 30 mm

 ※ **Start of production with new color 03.2024** ※

GÖRBÉK ÉS TELJESÍTMÉNY TARTOMÁNY

50 Hz

TOP MULTI 1-2-4 EVO

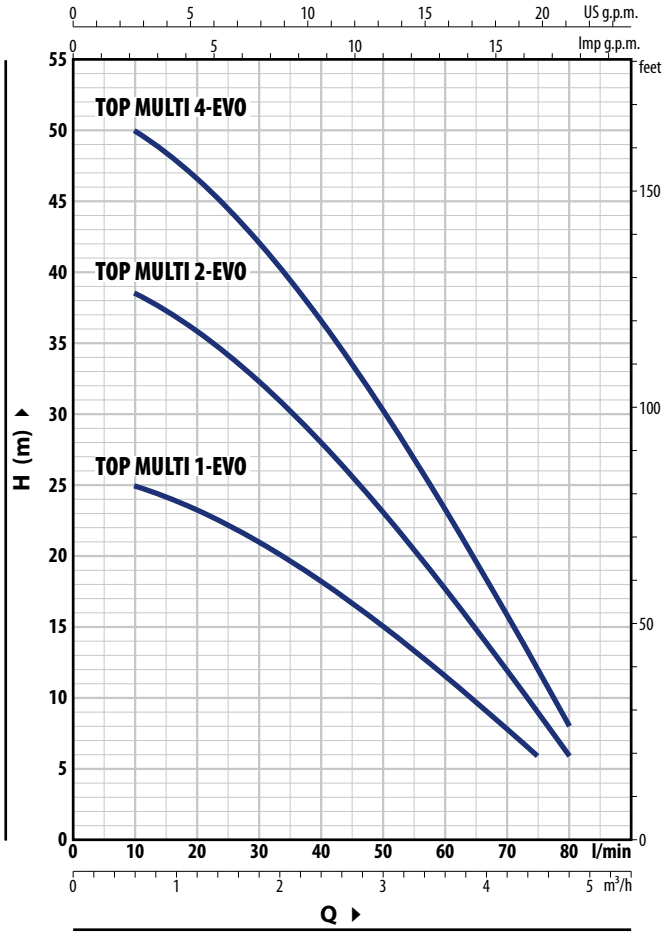

TOP MULTI 3-5 EVO

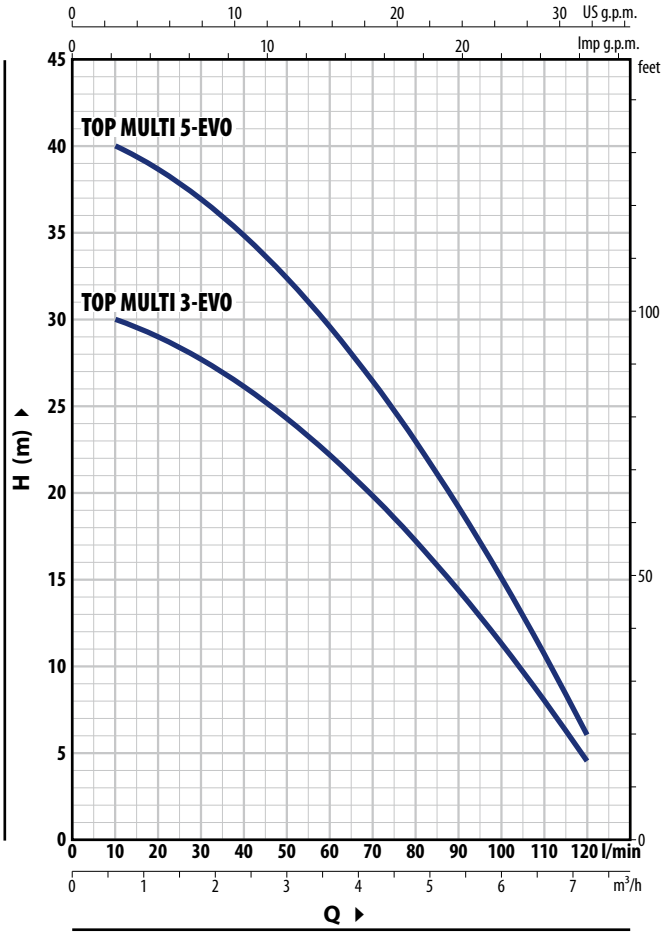

TOP MULTI 1-2-4 EVO

TÍPUS	TELJ. (P2)		Q m³/h	0	0.6	1.2	1.8	2.4	3.0	3.6	4.2	4.5	4.8
Egyfázisú	**kW**	**HP**	Q l/perc	**0**	**10**	**20**	**30**	**40**	**50**	**60**	**70**	**75**	**80**
TOP MULTI 1-EVO	0.37	0.50		26	25	23.3	21	18.3	15	11.6	8	6	
TOP MULTI 2-EVO	0.55	0.75	**H** méter	40	38.5	36	32.5	28	23	17.7	12	9	6
TOP MULTI 4-EVO	0.75	1		52	50	46.5	42	36.5	30.5	23.3	15.8	12	8

TOP MULTI 3-5 EVO

TÍPUS	TELJ. (P2)		Q m³/h	0	0.6	1.2	1.8	2.4	3.0	3.6	4.2	4.8	5.4	6.0	6.6	7.2
Egyfázisú	**kW**	**HP**	Q l/perc	**0**	**10**	**20**	**30**	**40**	**50**	**60**	**70**	**80**	**90**	**100**	**110**	**120**
TOP MULTI 3-EVO	0.55	0.75	**H** méter	30.5	30	29	27.5	26	24.3	22.2	19.8	17.2	14.4	11.3	8	4.5
TOP MULTI 5-EVO	0.75	1		41	40	38.5	37	35	32.5	29.5	26.5	23	19.2	15	10.7	6

Q = Szállított mennyiség **H** = Emelőmagasság

Jelleggörbe tolerancia az EN ISO 9906 Grado 3B. szerint.

ABSZORPCIÓ

TÍPUS	FESZÜLTSÉG
Egyfázisú	**230 V**
TOP MULTI 1-EVO	2.0 A
TOP MULTI 2-EVO	3.4 A
TOP MULTI 3-EVO	3.6 A
TOP MULTI 4-EVO	3.9 A
TOP MULTI 5-EVO	3.9 A

TELEPÍTÉSI PÉLDÁK

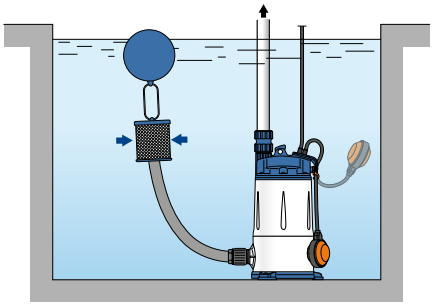

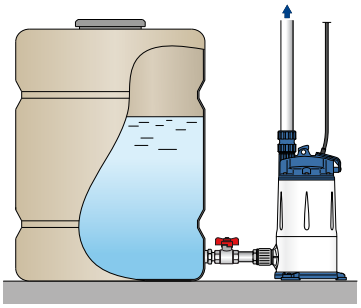

MÉRETEK ÉS SÚLYOK

TOP MULTI 1 EVO

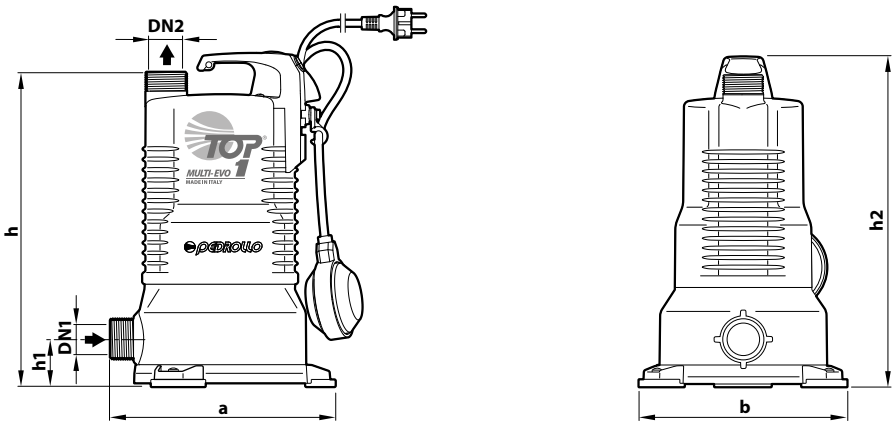

TOP MULTI 2-3-4-5 EVO

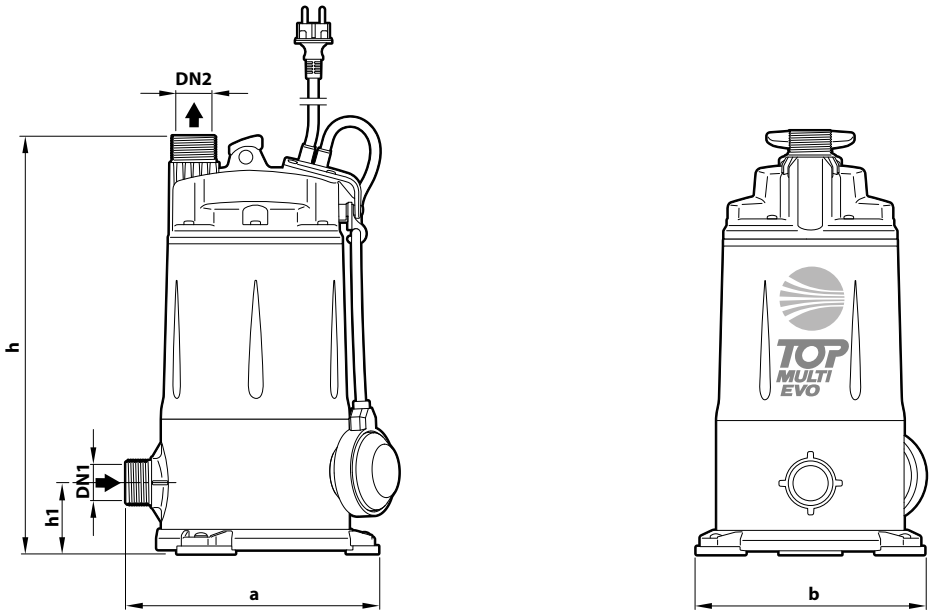

TÍPUS	CSATL.		LÉPCSŐK SZÁMA	MÉRETEK mm					kg
	DN1	DN2		a	b	h	h1	h2	
TOP MULTI 1-EVO	1¼"	1¼"	2	227	210	317	49	337	7.1
TOP MULTI 2-EVO			3	239	216	394	68	–	9.9
TOP MULTI 3-EVO									9.9
TOP MULTI 4-EVO			4			428			10.4
TOP MULTI 5-EVO									10.4

RAKLAPOZÁS

TÍPUS	GYÜJTŐFUVAROZÁSHOZ szivattyúk darabszáma
TOP MULTI 1-EVO	45
TOP MULTI 2-EVO	45
TOP MULTI 3-EVO	45
TOP MULTI 4-EVO	45
TOP MULTI 5-EVO	45

TOP MULTI 1 EVO

FELÉPÍTÉSI JELLEMZŐK

1	**Szivattyúház**	Technopolimer
2	**Alap**	Technopolimer
3	**Lépcsők**	Technopolimer
4	**Járókerék**	Noryl™
5	**Diffúzorok**	Noryl™
6	**Mototartó**	Rozsdamentes acél **AISI 304**
7	**Motorburkolat**	Rozsdamentes acél **AISI 304**
8	**Motor tengely**	Rozsdamentes acél **AISI 431**
9	**Tengelytömítés**	**STA-12R** Kerámia/Grafit/NBR
10	**Tömítő gyűrű**	Ø 12 x Ø 19 x H 5 mm
11	**Kondenzátor**	
12	**Elektromos motor**	
13	**Fogantyú** Tartalmaz: – Külső úszókapcsoló – Tápvezeték Schuko villásdugóval	
14	**Szorítócsavar és tömítőcsatlakozó**	
	Karmantyú Beépített visszacsapó szeleppel	
15	**Rezgéscsillapító láb**	

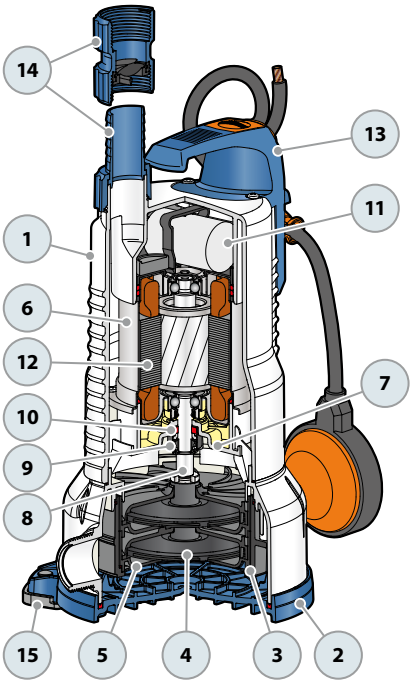

TOP MULTI 2-3-4-5 EVO

FELÉPÍTÉSI JELLEMZŐK

1	**Szivattyúház**	Technopolimer	
2	**Szívórács**	Technopolimer	
3	**Alap**	Technopolimer	
4	**Diffúzor**	Technopolimer	
5	**Motor burkolat**	Rozsdamentes acél **AISI 304**	
6	**Járókerék**	Noryl™	
7	**Diffúzorok**	Noryl™	
8	**Motor tengely**	Rozsdamentes acél **AISI 431**	
9	**Kettős Tengelytömítés**		
	STA-13R	Motor oldal	Kerámia/Grafit/NBR
	STA-13R SIC	Szivattyú oldal	SIC/Grafit/NBR
10	**Kondenzátor**		
11	**Elektromos motor**		
12	**Tápvezeték** Schuko villásdugóval		
13	**Külső úszókapcsoló**		
14	**Szorítócsavar és tömítőcsatlakozó**		
	Karmantyú Beépített visszacsapó szeleppel		
15	**Rezgéscsillapító láb**		

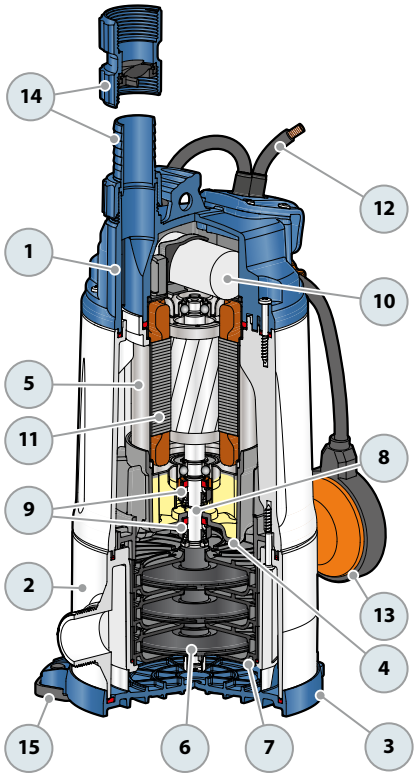

TOP MULTI-TECH

Automatikus többlépcsős merülőszivattyúk

Tiszta vízhez

Háztartási használat

Lakossági használat

※ AUTOMATIC START & STOP

A beépített elektronikus készülék lehetővé teszi az elektromos szivattyú automatikus indítását vagy leállítását a csap megnyitásával vagy elzárásával.

TELJESÍTMÉNY TARTOMÁNY

- Szállítási teljesítmény **120 l/perc-ig** (7.2 m^3/h)
- Emelési magasság **52 m-ig**
- Újraindítási nyomás:
  - **1.5 bar** a TOP MULTI-TECH 2-3-5
  - **2.5 bar** a TOP MULTI-TECH 4

ÜZEMBE HELYEZÉS ÉS HASZNÁLAT

A TOP-MULTI-TECH szivattyúk tiszta víz koptató részecskéket nem tartalmazó, a szivattyú elemeire kémiailag semleges folyadék szivattyúzására ajánlottak. A nagy hatásfokuk és megbízhatóságuk révén ajánlottak házak vízellátására gyűjtőmedencékből, tartályokból vagy relatív mély kutakból, esővíz szivattyúzására ciszternákból, kertek öntözéséhez vagy öntözőberendezések ellátására.

Elektronikus készülék

A TOP MULTI-TECH szivattyúk olyan elektronikus eszközzel vannak ellátva, mely elindítja a szivattyút, amikor a rendszer nyomása (pl. csap kinyitása) leesik **1,5 bar** (vagy **2.5 bar** a TOP MULTI-TECH 4) alá és leállítja, amikor az átfolyás 3 l/perc alá csökken (csap elzárása).

※ Védi a szivattyút:
- **a szárazon futás ellen;**
- **beragadás ellen- amikor a szivattyú üzemen kívül van, 48 óránként 10 másodpercre elindítja a szivattyút.**

HASZNÁLATI KORLÁTOK

- Merülési mélység 5 m-ig a víz szintje alá
- Maximális használati magasság: **10 m**
- Folyadékhőmérséklet **+40 °C-ig**
- Ürítési szint: **35 mm**-ig a fenéktől számítva

KIVITELEZÉS

Felszereltség:
※ **10 m** hosszúságú tápvezeték
※ menetes csatlakozó 1¼"
※ tömlőcsatlakozó **Ø 35 mm**

SZADALMAK-VÉDJEGYEK-MODELLEK

- Szabadalmazási szám n° EP2990653
- TOP MULTI® Bejegyzett védjegy n° 0001334477

 ※ **Start of production with new color 03.2024** ※

GÖRBÉK ÉS TELJESÍTMÉNY TARTOMÁNY

50 Hz

TOP MULTI-TECH 2-4

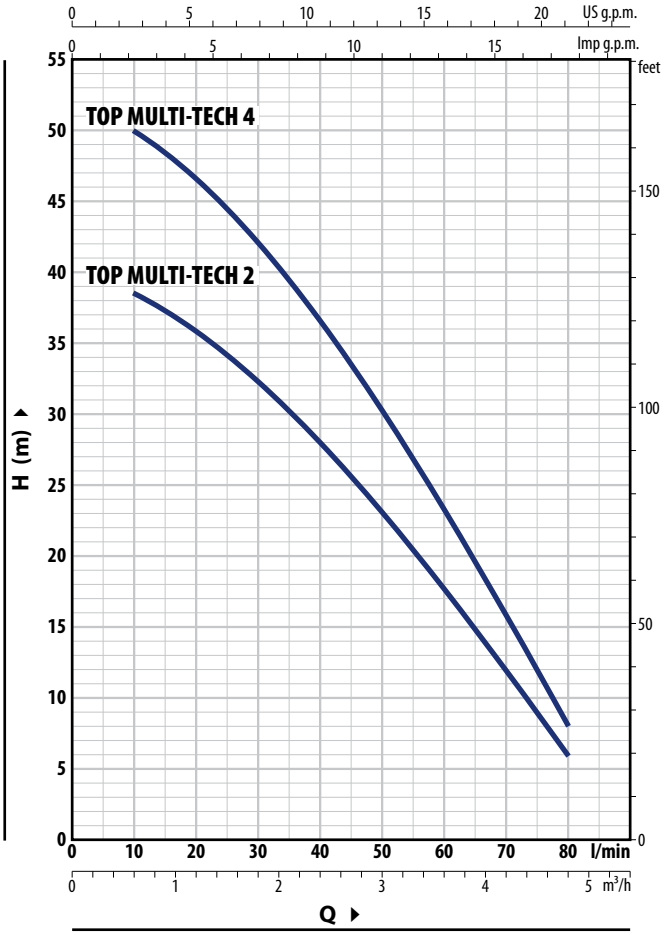

TOP MULTI-TECH 3-5

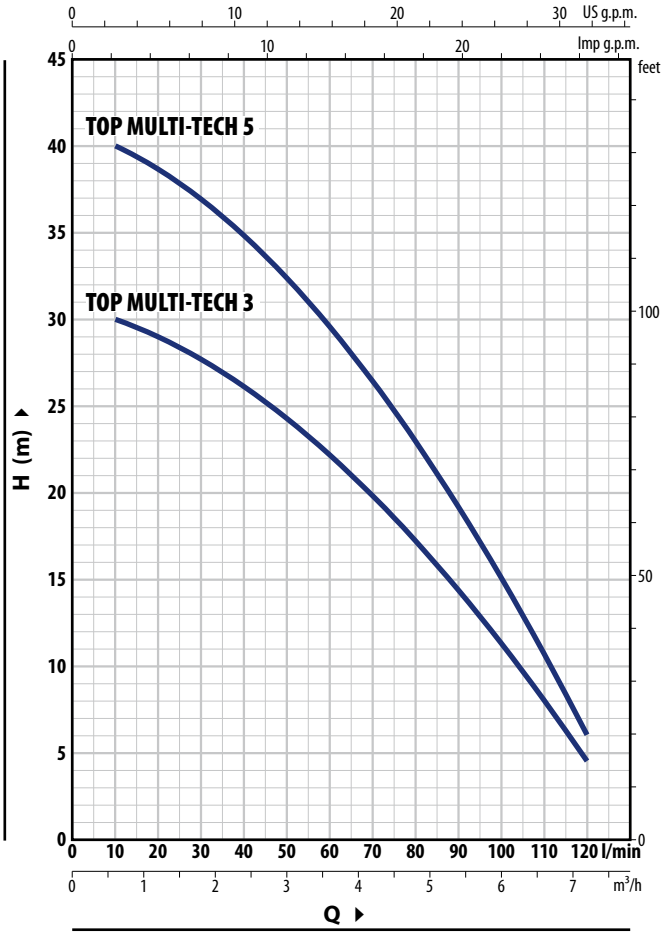

TOP MULTI-TECH 2-4

TÍPUS	TELJ. (P2)		Q	m³/h	0	0.6	1.2	1.8	2.4	3	3.6	4.2	4.5	4.8
Egyfázisú	**kW**	**HP**		l/perc	**0**	**10**	**20**	**30**	**40**	**50**	**60**	**70**	**75**	**80**
TOP MULTI-TECH 2	0.55	0.75	**H**	méter	40	38.5	36	32.5	28	23	17.7	12	9	6
TOP MULTI-TECH 4	0.75	1			52	50	46.5	42	36.5	30.5	23.3	15.8	12	8

TOP MULTI-TECH 3-5

TÍPUS	TELJ. (P2)		Q	m³/h	0	0.6	1.2	1.8	2.4	3	3.6	4.2	4.5	4.8	5.4	6	6.6	7.2
Egyfázisú	**kW**	**HP**		l/perc	**0**	**10**	**20**	**30**	**40**	**50**	**60**	**70**	**75**	**80**	**90**	**100**	**110**	**120**
TOP MULTI-TECH 3	0.55	0.75	**H**	méter	30.5	30	29	27.5	26	24.3	22.2	19.8	18.5	17.2	14.4	11.3	8	4.5
TOP MULTI-TECH 5	0.75	1			41	40	38.5	37	35	32.5	29.5	26.5	24.7	23	19.2	15	10.7	6

Q = Szállított mennyiség **H** = Emelőmagasság

Jelleggörbe tolerancia az EN ISO 9906 Grado 3B. szerint.

ABSZORPCIÓ

TÍPUS	FESZÜLTSÉG
Egyfázisú	**230 V**
TOP MULTI-TECH 2	3.4 A
TOP MULTI-TECH 3	3.6 A
TOP MULTI-TECH 4	3.9 A
TOP MULTI-TECH 5	3.9 A

MÉRETEK ÉS SÚLYOK

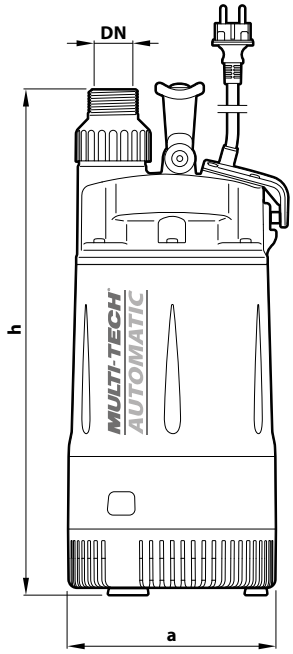

A gyakori újraindítások elkerülése és a nagyobb energiamegtakarítás érdekében szükséges az 1 SF tartályt beépítése 1,2 baros nyomással(vagy 2.2 bar a TOP MULTI-TECH 4).

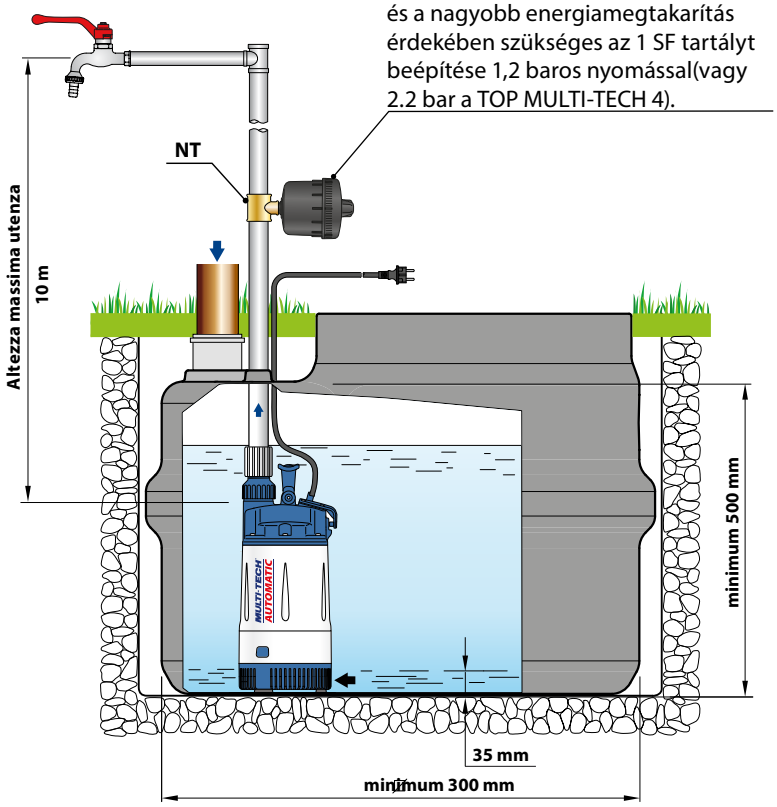

TÍPUS	CSATL. DN	MÉRETEK mm a	MÉRETEK mm h	kg
TOP MULTI-TECH 2	**1¼"**	178	428	9.5
TOP MULTI-TECH 3				
TOP MULTI-TECH 4			463	10.5
TOP MULTI-TECH 5				

Tipikus telepítés

RAKLAPOZÁS

TÍPUS	GYÜJTŐFUVAROZÁSHOZ szivattyúk darabszáma
TOP MULTI-TECH 2	60
TOP MULTI-TECH 3	60
TOP MULTI-TECH 4	40
TOP MULTI-TECH 5	40

KIEGÉSZÍTŐK (KÜLÖN RENDELHETŐK)

TÍPUS	Termék kód	CSATLAKOZÓK	KAPACITÁS	TERHELÉS	MAXIMÁLIS MŰKÖDÉSI NYOMÁS
※ Tartály **1 SF**	50057005	½" (maschio)	1 litro	1.2 bar	10 bar
3 utas csatlakozás **NT 1.25**	500160001	1¼"- 1¼" - ½" gas	–	–	–

FELÉPÍTÉSI JELLEMZŐK

1	**Szivattyúház**	Technopolimer
2	**Szivattyútest**	Technopolimer
3	**Szívórács**	Technopolimer
4	**Diffúzor**	Technopolimer
5	**Motor burkolat**	Rozsdamentes acél **AISI 304**
6	**Járókerék**	Noryl™
7	**Diffúzorok**	Noryl™
8	**Motor tengely**	Rozsdamentes acél **AISI 431**
9	**Elektronikus készülék**	

10 **Kettős tengelytömítés közbeiktatott olajkamrával**

Tömítés	Tengely	Pozíció	Anyagok
STA-13R	Ø 13 mm	Motor oldal	Kerámia / Grafit /NBR
STA-13R SIC	Ø 13 mm	Szivattyú oldal	Szilícium-karbid / Grafit /NBR

11 **Kondenzátor**

12 **Elektromos motor**
TOP MULTI-TECH: Egyfázisú 230 V - 50 Hz
a tekercselésbe beépített hőkioldós védelemmel.
- Folyamatos működés S1
- Szigetelés: F osztály
- Védelem: IP X8

13 **Tápvezeték**
"H07 RN-F" típus, Schuko villásdugóval
※ 10 méter standard hosszúság

14 **Menetes csatlakozó 1¼"**

15 **Szorítócsavar és tömítőcsatlakozó Ø 35 mm**

16 **Rezgéscsillapító láb**

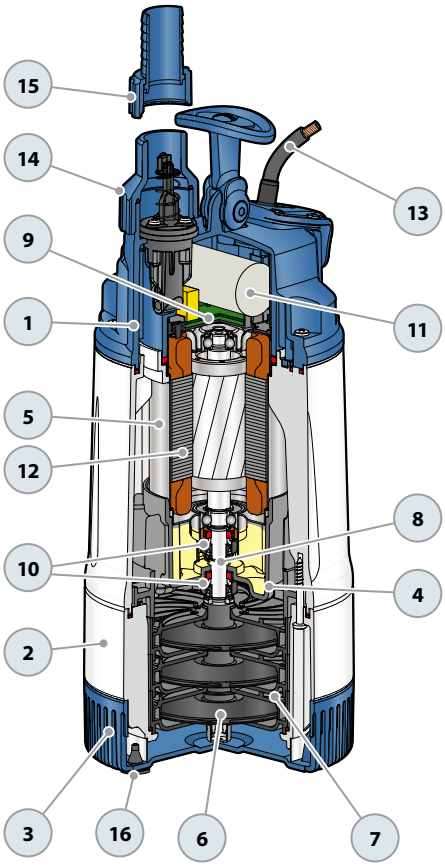

TOP MULTI-EVOTECH

Automatikus többlépcsős merülőszivattyúk

Tiszta vízhez

Háztartási használat

Lakossági használat

※ AUTOMATIC START & STOP

A beépített elektronikus készülék lehetővé teszi az elektromos szivattyú automatikus indítását vagy leállítását a csap megnyitásával vagy elzárásával.

TELJESÍTMÉNY TARTOMÁNY

- Szállítási teljesítmény **120 l/perc-ig** (7.2 m^3/h)
- Emelési magasság **52 m-ig**
- Újraindítási nyomás:
  - **1.5 bar** a TOP MULTI-EVOTECH 2-3-5
  - **2.5 bar** a TOP MULTI-EVOTECH 4

ÜZEMBE HELYEZÉS ÉS HASZNÁLAT

A TOP-MULTI-EVOTECH szivattyúk tiszta víz koptató részecskéket nem tartalmazó, a szivattyú elemeire kémiailag semleges folyadék szivattyúzására ajánlottak. A nagy hatásfokuk és megbízhatóságuk révén ajánlottak házak vízellátására gyűjtőmedencékből, tartályokból vagy relatív mély kutakból, esővíz szivattyúzására ciszternákból, kertek öntözéséhez vagy öntözőberendezések ellátására.

ELEKTRONIKUS KÉSZÜLÉK

A TOP MULTI-TECH szivattyúk olyan elektronikus eszközzel vannak ellátva, mely elindítja a szivattyút, amikor a rendszer nyomása (pl. csap kinyitása) leesik **1,5 bar** (vagy **2,5 bar** a TOP MULTI-EVOTECH 4) alá és leállítja, amikor az átfolyás 3 l/perc alá csökken (csap elzárása).

※ Védi a szivattyút:
- **a szárazon futás ellen;**
- **beragadás ellen- amikor a szivattyú üzemen kívül van, 48 óránként 10 másodpercre elindítja a szivattyút.**

HASZNÁLATI KORLÁT

- Merülési mélység 5 m-ig a víz szintje alá
- Maximális használati magasság **10 m**
- Folyadékhőmérséklet **+40 °C-ig**
- Ürítési szint: 3**5 mm-ig a fenéktől számítva**

KIVITELEZÉS

Felszereltség:
※ **10 m hosszúságú táovezeték**
※ menetes csatlakozó 1¼" (nyomóoldalon)
※ tömlőcsatlakozó **Ø 35 mm**

MEGRENDELHETŐ VÁLTOZATOK

※ Eltérő feszültség vagy 60 Hz frekvencia
※ **KGE - Úszókapcsoló szívókészlet**

A TOP MULTI-EVOTECH úszókapcsoló szívókészletet körülbelül 10 cm-re a vízszint alá kell helyezni, megakadályozva a tartály aljára lerakodótt úszó maradványok vagy üledékek elszívását, elkerülve az elektromos szivattyú károsodását.

Tartalma:
– PVC spirálcső 30 mm - 1.5 méter hosszúságig
– szívószűrő rozsdamentes acélból
– gömb alakú úszó polietilénben
– tömlőcsatlakozó Ø 30 mm

SZADALMAK-VÉDJEGYEK-MODELLEK

- Szabadalmazási szám n° EP2990653
- TOP MULTI® Bejegyzett védjegy n° 0001334477

 ※ **Start of production with new color 03.2024** ※

GÖRBÉK ÉS TELJESÍTMÉNYADATOK

50 Hz

TOP MULTI-EVOTECH 2-4

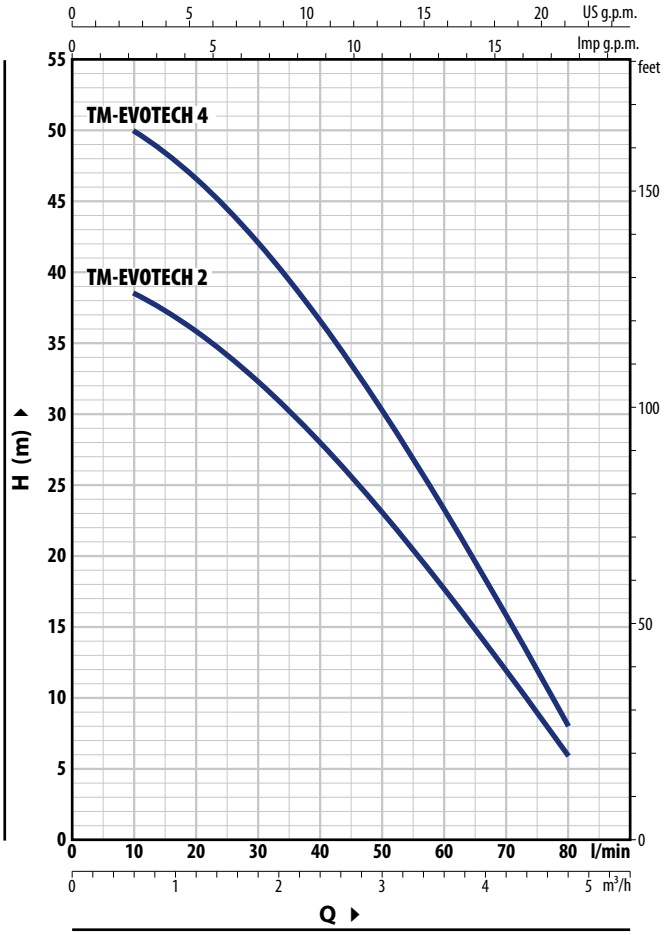

TOP MULTI-EVOTECH 3-5

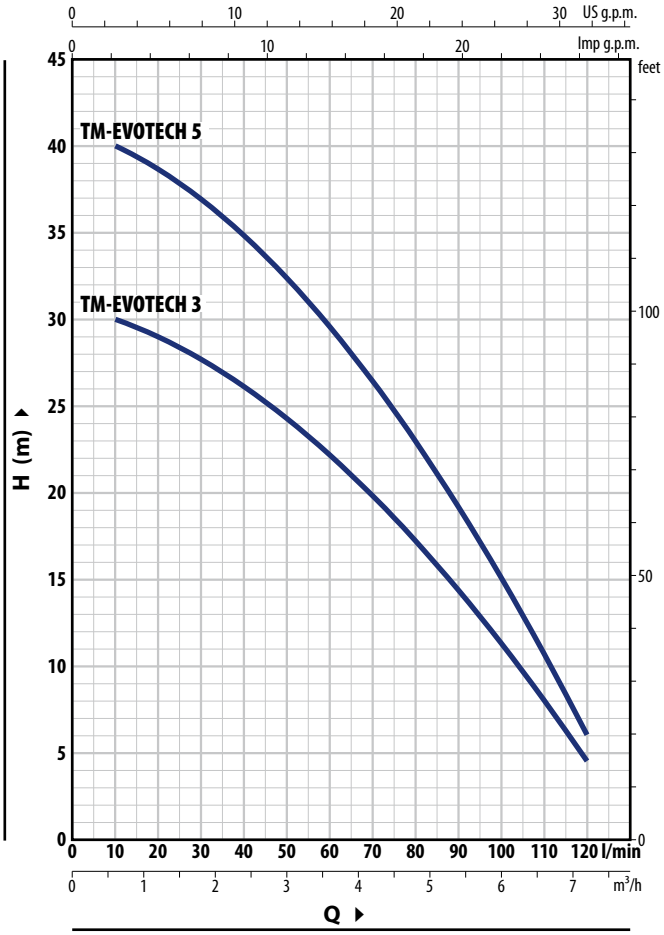

TOP MULTI-EVOTECH 2-4

TÍPUS	TELJ. (P2)		Q	m³/h	0	0.6	1.2	1.8	2.4	3	3.6	4.2	4.5	4.8
Egyfázisú	**kW**	**HP**		l/perc	**0**	**10**	**20**	**30**	**40**	**50**	**60**	**70**	**75**	**80**
TOP MULTI-EVOTECH 2	0.55	0.75	**H**	méter	40	38.5	36	32.5	28	23	17.7	12	9	6
TOP MULTI-EVOTECH 4	0.75	1			52	50	46.5	42	36.5	30.5	23.3	15.8	12	8

TOP MULTI-EVOTECH 3-5

TÍPUS	TELJ. (P2)		Q	m³/h	0	0.6	1.2	1.8	2.4	3	3.6	4.2	4.5	4.8	5.4	6	6.6	7.2
Egyfázisú	**kW**	**HP**		l/perc	**0**	**10**	**20**	**30**	**40**	**50**	**60**	**70**	**75**	**80**	**90**	**100**	**110**	**120**
TOP MULTI-EVOTECH 3	0.55	0.75	**H**	méter	30.5	30	29	27.5	26	24.3	22.2	19.8	18.5	17.2	14.4	11.3	8	4.5
TOP MULTI-EVOTECH 5	0.75	1			41	40	38.5	37	35	32.5	29.5	26.5	24.7	23	19.2	15	10.7	6

Q = Szállított mennyiség **H** = Emelőmagasság

Jelleggörbe tolerancia az EN ISO 9906 Grado 3B. szerint.

ABSZORPCIÓ

TÍPUS	FESZÜLTSÉG
Egyfázisú	**230 V**
TOP MULTI-EVOTECH 2	3.4 A
TOP MULTI-EVOTECH 3	3.6 A
TOP MULTI-EVOTECH 4	3.9 A
TOP MULTI-EVOTECH 5	3.9 A

MÉRETEK ÉS SÚLYOK

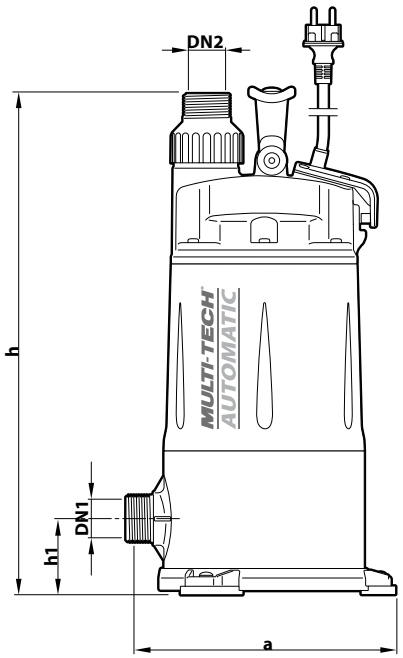

Tipikus telepítés

A gyakori újraindítások elkerülése és a nagyobb energiamegtakarítás érdekében szükséges az 1 SF tartályt beépítése 1,2 baros nyomással (vagy 2,2 bar a TOP MULTI-EVOTECH 4)

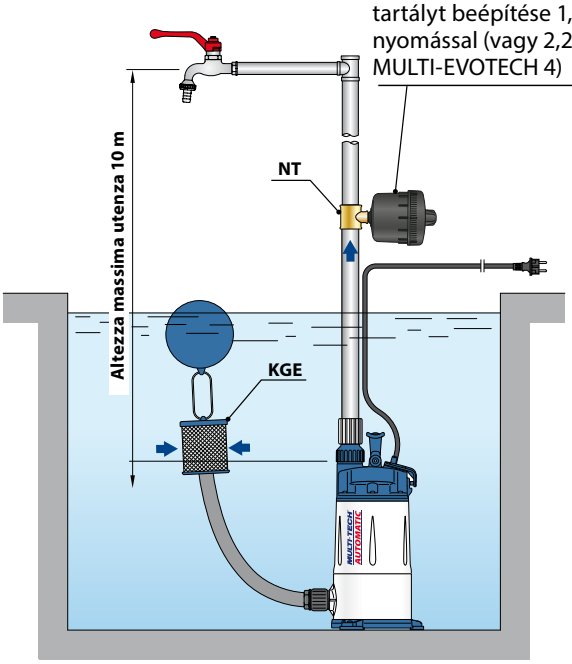

TÍPUS	CSATL.		LÉPCSŐK SZÁMA	MÉRETEKmm			kg
	DN1	DN2		a	h	h1	
TOP MULTI-EVOTECH 2	**1¼"**	**1¼"**	**3**	239	442	68	9.9
TOP MULTI-EVOTECH 3							9.9
TOP MULTI-EVOTECH 4			**4**		476		11.0
TOP MULTI-EVOTECH 5							11.0

KIEGÉSZÍTŐK (KÜLÖN RENDELHETŐK)

TÍPUS	Termék kód	CSATLAKOZÓK	KAPACITÁS	TERHELÉS	MAXIMÁLIS MŰKÖDÉSI NYOMÁS
※ Tartály **1 SF**	50057005	½" (maschio)	1 litro	1.2 bar	10 bar
3 utas csatlakozás **NT 1.25**	500160001	1¼"- 1¼" - ½" gas	–	–	–

RAKLAPOZÁS

TÍPUS	GYÜJTŐFUVAROZÁSHOZ szivattyúk darabszáma
TOP MULTI-EVOTECH 2	45
TOP MULTI-EVOTECH 3	45
TOP MULTI-EVOTECH 4	45
TOP MULTI-EVOTECH 5	45

FELÉPÍTÉSI JELLEMZŐK

1	**Szivattyúház**	Technopolimer, menetes csatlakozókkal ellátva ISO 228/1
2	**Szívórács**	Technopolimer, menetes csatlakozókkal ellátva ISO 228/1
3	**Alap**	Technopolimer
4	**Diffúzor**	Technopolimer
5	**Motor burkolat**	Rozsdamentes acél **AISI 304**
6	**Járókerék**	Noryl™
7	**Diffúzorok**	Noryl™
8	**Motor tengely**	Rozsdamentes acél **AISI 431**
9	**Elektronikus készülék**	

10 Kettős tengelytömítés közbeiktatott olajkamrával

Tömítés	Tengely	Pozíció	Anyagok
STA-13R	Ø 13 mm	Motor oldal	Kerámia / Grafit /NBR
STA-13R SIC	Ø 13 mm	Szivattyú oldal	Szilícium-karbid / Grafit /NBR

11 Kondenzátor

12 Elektromos motor

TOP MULTI-EVOTECH: Egyfázisú 230 V - 50 Hz
a tekercselésbe beépített hőkioldós védelemmel.

- Folyamatos működés S1
- Szigetelés: F osztály
- Védelem: IP X8

13 Tápvezeték

"H07 RN-F" típus Schuko villásdugóval

※ 10 méter hosszúságú

14 Menetes csatlakozó 1¼"

15 Szorítócsavar és tömítőcsatlakozó Ø 35 mm

16 Rezgéscsillapító láb

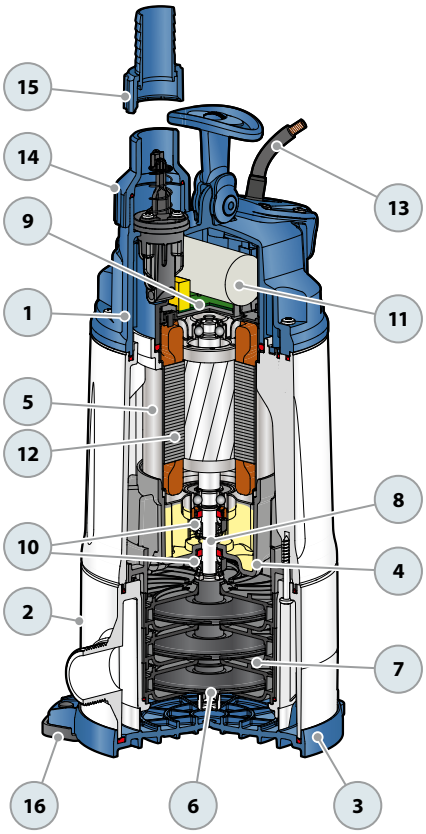

UP Többlépcsős elektromos merülőszivattyúk

Tiszta vízhez

Háztartási használat

Lakossági használat

Mezőgazdasági használat

TELJESÍTMÉNY TARTOMÁNY

- Szállítási teljesítmény **180 l/perc-ig** (10.8 m^3/h)
- Emelési magasság **97 m-ig**

ÜZEMBE HELYEZÉS ÉS HASZNÁLAT

Ezen új kialakítású többlépcsős merülő elektromos szivattyúkat a még nagyobb megbízhatóság garantálása érdekében tervezték, az innovatív szabadalmaztatott műszaki megoldásoknak köszönhetően a járókerekek akkor sem szorulnak meg, ha hosszabb ideig nincs használva a szivattyú.

Nagy hatásfokuk és megbízhatóságuk következtében kiválóan alkalmasak tiszta víz szivattyúzására a háztartási, lakossági és mezőgazdasági szektorban túlnyomásos tartályokkal egybeépítve, házi kertek, veteményesek ön özésére, nyomásfokozásra stb.

HASZNÁLATI KORLÁT

- Folyadékhőmérséklet **+40 °C-ig**
- Max. homoktartalom **150 g/m^3**
- Telepítési mélység max. 20 m a víz szintje alá (megfelelő hosszúságú tápvezetékkel)
- Függőleges és vízszintes pozícióban való üzemelés

KIVITELEZÉS

※ Külső úszókapcsoló az egyfázisú modellekhez
※ Tápvezeték hossza **10 m**

MEGRENDELHETŐ VÁLTOZATOK

※ Elektromos szivattyú külső úszókapcsoló nélkül
※ Elektromos szivattyú 20 vagy 30 méter hosszúságú tápvezetékkel szállítva.
※ Eltérő feszültség vagy 60 Hz frekvencia
※ **Telepítő készlet a vízszintes működéshez**

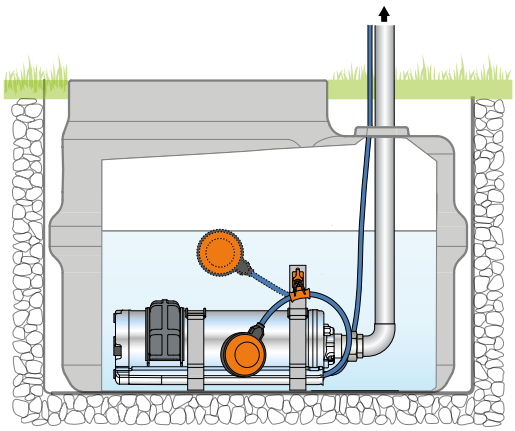

SZADALMAK-VÉDJEGYEK-MODELLEK

- Szabadalmazási szám n° IT0001428923
- Szabadalmazási szám n° EP2419642

GÖRBÉK ÉS TELJESÍTMÉNYADATOK

50 Hz

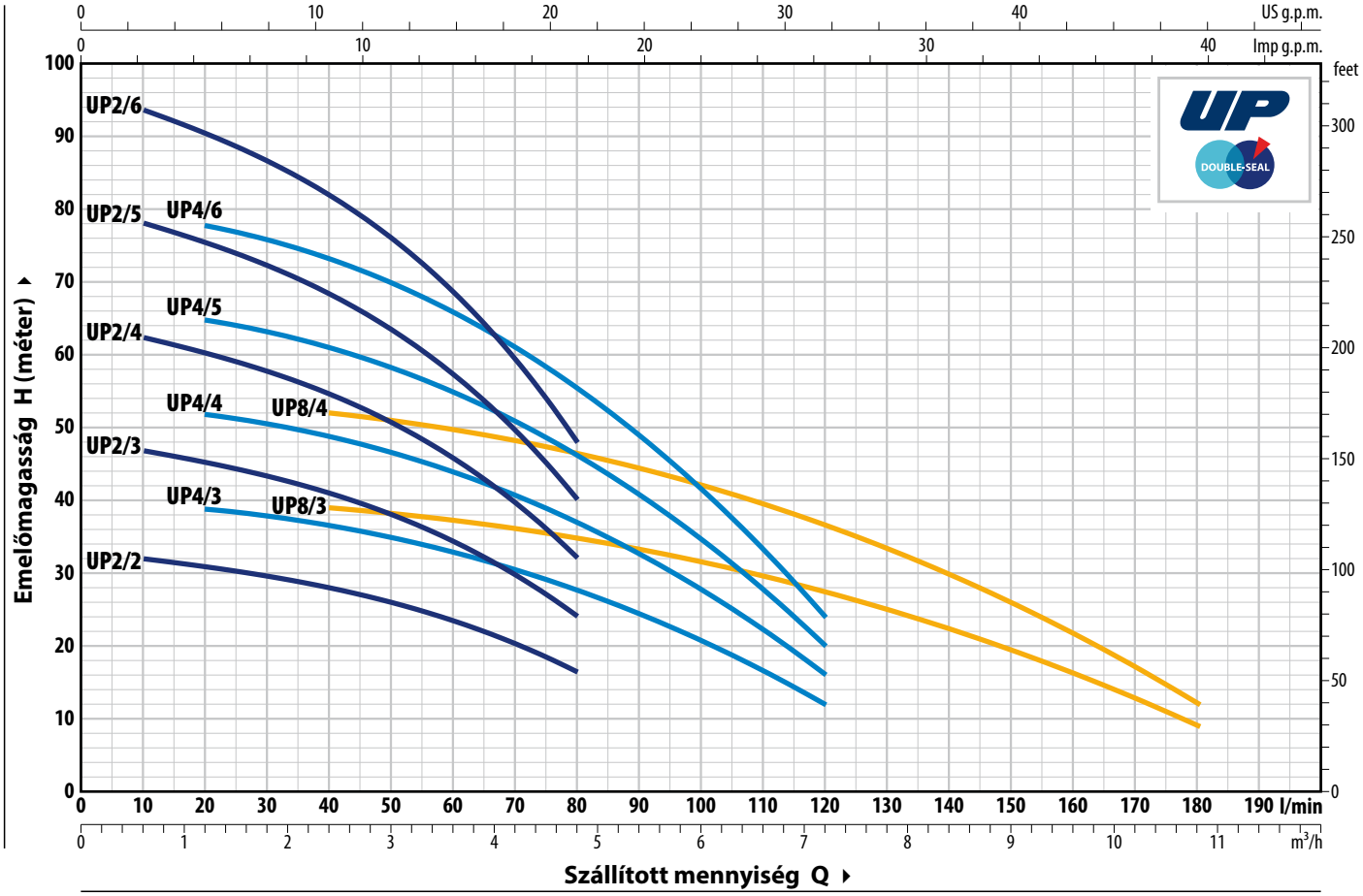

TÍPUS		TELJ. (P2)		Q m³/h	0	0.6	1.2	2.4	3.6	4.8	6.0	7.2	8.4	9.6	10.8
Egyfázisú	**Háromfázisú**	**kW**	**HP**	l/perc	**0**	**10**	**20**	**40**	**60**	**80**	**100**	**120**	**140**	**160**	**180**
UPm 2/2-GE	–	0.37	0.5		33	32	31	28	23.5	16.4					
UPm 2/3-GE	**UP 2/3**	0.55	0.75		48.5	47	45	41	34.5	24					
UPm 2/4-GE	**UP 2/4**	0.75	1		64.5	62.5	60.5	54.5	46	32					
UPm 2/5-GE	**UP 2/5**	1.1	1.5		80	78	75	68.5	57	40					
UPm 2/6-GE	**UP 2/6**	1.5	2		97	94	90	82	68.5	48					
UPm 4/3-GE	**UP 4/3**	0.55	0.75	**H** méter	40	–	39	36.5	33	28	20.8	12			
UPm 4/4-GE	**UP 4/4**	0.75	1		53	–	52	49	44	37	28	16			
UPm 4/5-GE	**UP 4/5**	1.1	1.5		67	–	65	61	55	46.5	34.5	20			
UPm 4/6-GE	**UP 4/6**	1.5	2		80	–	78	73	66	55.5	41.5	24			
UPm 8/3-GE	**UP 8/3**	1.1	1.5		40.5	–	–	39	37.5	35	31.5	27.5	22.3	16.2	9
UPm 8/4-GE	**UP 8/4**	1.5	2		54	–	–	52	49.5	46.5	42	36.5	29.5	21.6	12

Q = Szállított mennyiség **H** = Emelőmagasság

Jelleggörbe tolerancia az EN ISO 9906 Grado 3B. szerint.

➠ **Igény szerint egyfázisú elektromos szivattyúk külső úszókapcsoló nélkül**

ABSZORPCIÓ

TÍPUS	FESZÜLTSÉG
Egyfázisú	**230 V**
UPm 2/2-GE	4.4 A
UPm 2/3-GE	5.4 A
UPm 2/4-GE	6.2 A
UPm 2/5-GE	7.6 A
UPm 2/6-GE	8.8 A
UPm 4/3-GE	5.0 A
UPm 4/4-GE	6.2 A
UPm 4/5-GE	7.2 A
UPm 4/6-GE	8.7 A
UPm 8/3-GE	6.8 A
UPm 8/4-GE	8.5 A

TÍPUS	FESZÜLTSÉG
Háromfázisú	**400 V**
UP 2/3	1.9 A
UP 2/4	2.3 A
UP 2/5	2.9 A
UP 2/6	3.3 A
UP 4/3	1.8 A
UP 4/4	2.2 A
UP 4/5	2.8 A
UP 4/6	3.2 A
UP 8/3	2.7 A
UP 8/4	3.3 A

MÉRETEK ÉS SÚLYOK

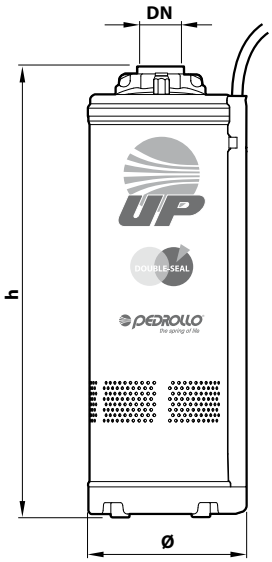

※ FÜGGŐLEGES TELEPÍTÉS

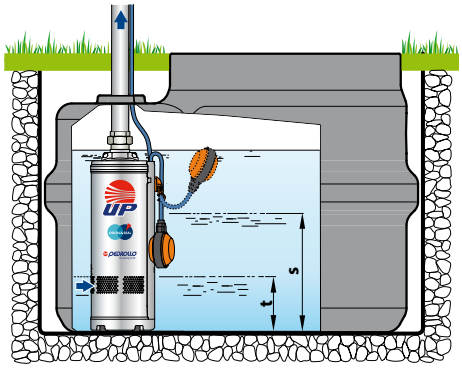

※ VÍZSZINTES TELEPÍTÉS

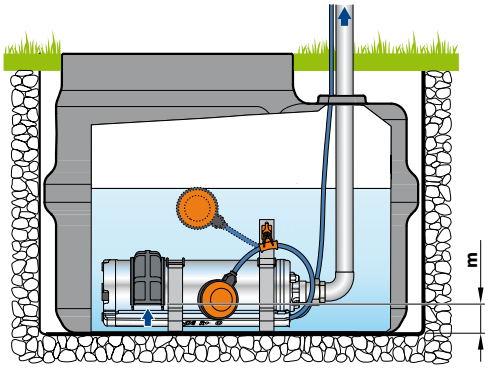

TÍPUS		CSATL.	MÉRETEK mm		kg	
Egyfázisú	**Háromfázisú**	**DN**	Ø	h	1~	3~
UPm 2/2-GE	**–**			384	12.8	12.5
UPm 2/3-GE	**UP 2/3**			411	13.1	13.3
UPm 2/4-GE	**UP 2/4**			468	14.9	14.0
UPm 2/5-GE	**UP 2/5**			495	16.5	15.3
UPm 2/6-GE	**UP 2/6**			542	18.0	16.7
UPm 4/3-GE	**UP 4/3**	**1¼"**	150	411	13.2	12.9
UPm 4/4-GE	**UP 4/4**			468	14.8	13.4
UPm 4/5-GE	**UP 4/5**			495	16.4	15.3
UPm 4/6-GE	**UP 4/6**			542	18.1	16.9
UPm 8/3-GE	**UP 8/3**			441	15.2	14.2
UPm 8/4-GE	**UP 8/4**			488	17.0	15.8

TÍPUS	SZINTEK mm		
	s	t	m
UP 2/2 **UP 2/3** **UP 4/3**	310		
UP 2/4 **UP 2/5** **UP 4/4** **UP 4/5** **UP 8/3**	340	113	55
UP 2/6 **UP 4/6** **UP 8/4**	360		

s = Minimum újraindítási szint
t = Ürítési szint:
m = Minimális üzemi szint

RAKLAPOZÁS

TÍPUS		GYÜJTŐFUVAROZÁSHOZ
Egyfázisú	**Háromfázisú**	szivattyúk darabszáma
UPm 2/2-GE	**–**	30
UPm 2/3-GE	**UP 2/3**	30
UPm 2/4-GE	**UP 2/4**	30
UPm 2/5-GE	**UP 2/5**	25
UPm 2/6-GE	**UP 2/6**	25
UPm 4/3-GE	**UP 4/3**	30
UPm 4/4-GE	**UP 4/4**	30
UPm 4/5-GE	**UP 4/5**	25
UPm 4/6-GE	**UP 4/6**	25
UPm 8/3-GE	**UP 8/3**	30
UPm 8/4-GE	**UP 8/4**	30

FELÉPÍTÉSI JELLEMZŐK

1	**Külső burkolat**	Rozsdamentes acél **AISI 304**, a nyomóoldalon menetes csatlakozóval ISO 228/1
2	**Belső burkolat**	Rozsdamentes acél **AISI 304**
3	**Járókerék e diffúzorok**	Noryl™
4	**Záróburkolat**	Rozsdamentes acél **AISI 304**
5	**Motor tengely**	Rozsdamentes acél **AISI 431**

6 **Kettős tengelytömítés közbeiktatott olajkamrával**

Tömítés	Tengely	Pozíció	Anyagok
STA-17	Ø 17 mm	Motor oldal	Kerámia / Grafit /NBR
ST1-16	Ø 16 mm	Szivattyú oldal	Szilícium-karbid / Grafit / NBR

7 **Kondenzátor**

8 **Elektromos motor**

UPm: Egyfázisú 230 V - 50 Hz
a tekercselésbe beépített hőkioldós védelemmel.
UP: Háromfázisú 400 V - 50 Hz.

- Folyamatos működés S1
- Szigetelés: F osztály
- Védelem: IP X8

9 **Tápvezeték**

➠ **DRINCABLE®** típus
ivóvízhez való használathoz a "WRAS" szervezet által jóváhagyva a BS 6920 szabv. szerint, jóváhagyási sz. 7513

※ 10 méter standard hosszúságú

10 **Automatikus légtelenítő szelep**

11 **Rezgéscsillapító láb**

12 **Külső úszókapcsoló**
(csak egyfázisú modellek esetében)

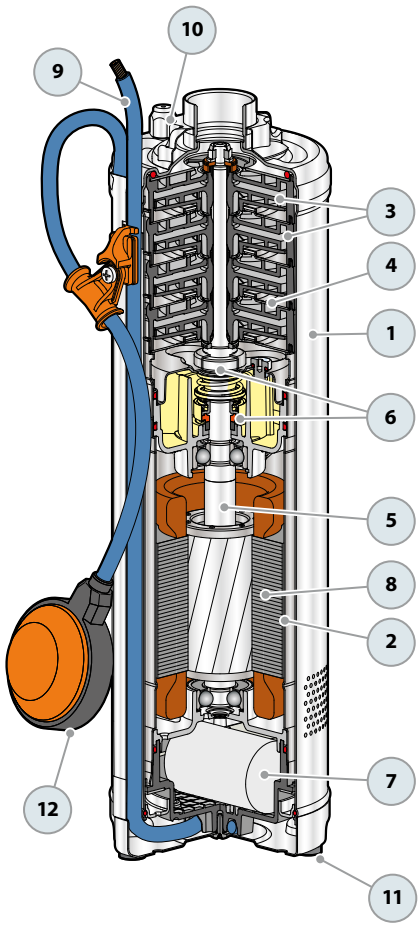

NK Többlépcsős elektromos merülőszivattyúk

- Tiszta vízhez
- Háztartási használat
- Lakossági használat
- Mezőgazdasági használat

※ Ajánlott tiszta víz szivattyúzására a háztartási, mezőgazdasági és lakossági használatra. Tartályokból vagy víztározókból történő vízellátáshoz, valamint kertek és zöldségeskertek öntözéséhez.

TELJESÍTMÉNY TARTOMÁNY

- Szállítási teljesítmény **160 l/perc-ig** (9.6 m^3/h)
- Emelési magasság **97 m-ig**

ÜZEMBE HELYEZÉS ÉS HASZNÁLAT

Nagy teljesítményük és megbízhatóságuk révén tiszta víz szivattyúzására ajánlottak lakossági, háztartási vagy mezőgazdasági szektorban, a víz elosztására, túlnyomásos tartályokkal egybeépítve, kertek, veteményesek öntözésére, nyomásfokozásra, stb.

KIVITELEZÉS

※ Külső úszókapcsoló egyfázisú szivattyúk esetében
※ Tápvezeték hossza **10 m**

HASZNÁLATI KORLÁT

- Folyadékhőmérséklet **+40 °C-ig**
- Max. homoktartalom **150 g/m^3**
- Telepítési mélység max. 20 m a víz szintje alá (megfelelő hosszúságú tápvezetékkel)

MEGRENDELHETŐ VÁLTOZATOK

※ Elektromos szivattyú különböző hosszúságú tápvezetékkel szállítva
※ Eltérő feszültség vagy 60 Hz

SZADALMAK-VÉDJEGYEK-MODELLEK

※ Szabadalmazási szám n° IT0001428923

Függőleges telepítés

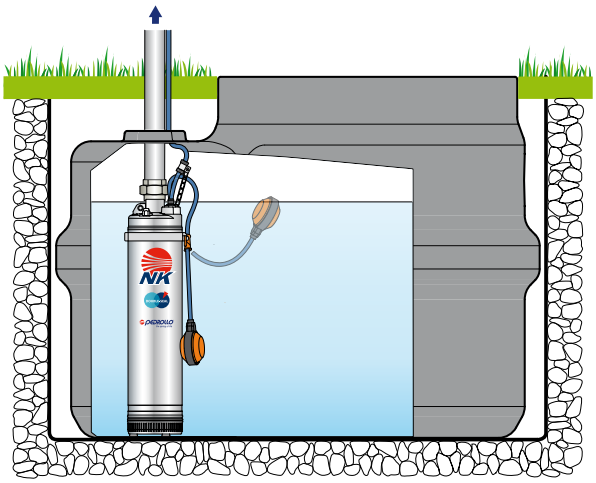

GÖRBÉK ÉS TELJESÍTMÉNYADATOK

50 Hz

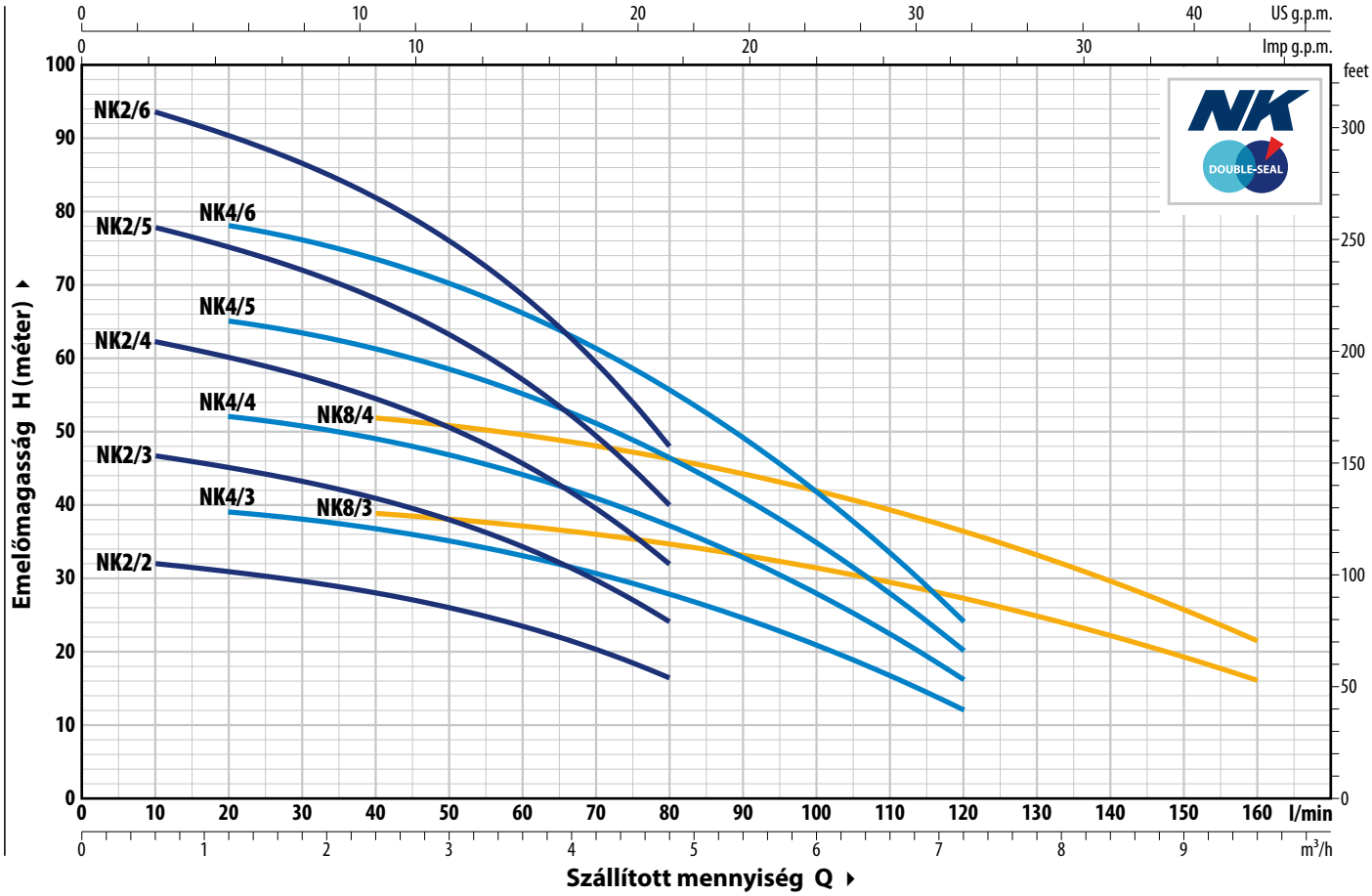

TÍPUS		TELJ. (P2)		Q m³/h	0	0.6	1.2	2.4	3.0	3.6	4.2	4.8	6.0	6.6	7.2	8.4	9.6
Egyfázisú	**Háromfázisú**	**kW**	**HP**	l/perc	**0**	**10**	**20**	**40**	**50**	**60**	**70**	**80**	**100**	**110**	**120**	**140**	**160**
NKm 2/2 GE	–	0.37	0.5		33	32	31	28	26	23.5	20.3	16.4					
NKm 2/3 GE	**NK 2/3**	0.55	0.75		48.5	47	45	41	38	34.5	29.5	24					
NKm 2/4 GE	**NK 2/4**	0.75	1		64.5	62.5	60.5	54.5	50.5	46	39.5	32					
NKm 2/5 GE	**NK 2/5**	1.1	1.5		80	78	75	68.5	63.5	57	49.5	40					
NKm 2/6 GE	**NK 2/6**	1.5	2		97	94	90	82	76	68.5	59.5	48					
NKm 4/3 GE	**NK 4/3**	0.55	0.75	**H** méter	40	39.5	39	36.5	35	33	30.5	28	20.8	16.6	12		
NKm 4/4 GE	**NK 4/4**	0.75	1		53	53	52	49	46.5	44	41	37	28	22.2	16		
NKm 4/5 GE	**NK 4/5**	1.1	1.5		67	66	65	61	58.5	55	51	46.5	34.5	27.5	20		
NKm 4/6 GE	**NK 4/6**	1.5	2		80	79	78	73	70	66	61	55.5	41.5	33.5	24		
NKm 8/3 GE	**NK 8/3**	1.1	1.5		40.5	40.5	40	39	38	37.5	36	35	31.5	29.5	27.5	22.3	16.2
NKm 8/4 GE	**NK 8/4**	1.5	2		54	54	53.5	52	51	49.5	48	46.5	42	39.5	36.5	29.5	21.6

Q = Szállított mennyiség **H** = Emelőmagasság

Jelleggörbe tolerancia az EN ISO 9906 Grado 3B. szerint.

➠ **Megrendelhető változatok. Igény szerint egyfázisú elektromos szivattyúk külső úszókapcsoló nélkül**

ABSZORPCIÓ

TÍPUS **Egyfázisú**	FESZÜLTSÉG **230 V**
NKm 2/2 GE	4.3 A
NKm 2/3 GE	5.5 A
NKm 2/4 GE	6.2 A
NKm 2/5 GE	7.6 A
NKm2/6 GE	9.2 A
NKm 4/3 GE	5.0 A
NKm 4/4 GE	6.2 A
NKm 4/5 GE	7.5 A
NKm 4/6 GE	8.7 A
NKm 8/3 GE	7.1 A
NKm 8/4 GE	9.2 A

TÍPUS **Háromfázisú**	FESZÜLTSÉG **400 V**
NK 2/3	1.9 A
NK 2/4	2.3 A
NK 2/5	3.0 A
NK 2/6	3.4 A
NK 4/3	1.8 A
NK 4/4	2.2 A
NK 4/5	2.8 A
NK 4/6	3.2 A
NK 8/3	2.9 A
NK 8/4	3.4 A

MÉRETEK ÉS SÚLYOK

TÍPUS		CSATL.	MÉRETEK mm		kg	
Egyfázisú	**Háromfázisú**	**DN**	Ø	h	1~	3~
NKm 2/2 GE	**–**	**1¼"**	**135**	459	13.1	13.1
NKm 2/3 GE	**NK 2/3**			486	13.6	13.6
NKm 2/4 GE	**NK 2/4**			543	15.2	14.4
NKm 2/5 GE	**NK 2/5**			570	16.6	15.4
NKm 2/6 GE	**NK 2/6**			617	18.6	17.3
NKm 4/3 GE	**NK 4/3**			486	13.7	13.5
NKm 4/4 GE	**NK 4/4**			543	15.2	14.1
NKm 4/5 GE	**NK 4/5**			570	16.7	15.5
NKm 4/6 GE	**NK 4/6**			617	18.0	17.8
NKm 8/3 GE	**NK 8/3**			516	15.5	14.4
NKm 8/4 GE	**NK 8/4**			563	17.5	16.3

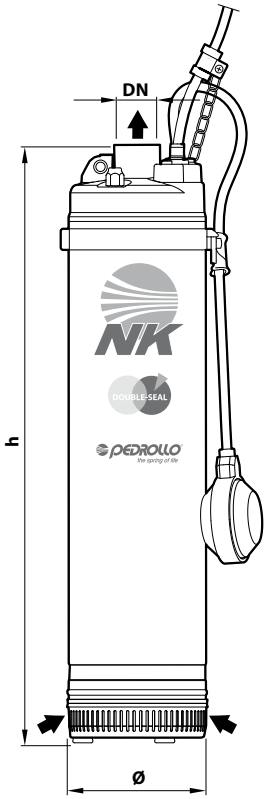

RAKLAPOZÁS

TÍPUS		GYÜJTŐFUVAROZÁSHOZ
Egyfázisú	**Háromfázisú**	szivattyúk darabszáma
NKm 2/2 GE	**–**	30
NKm 2/3 GE	**NK 2/3**	30
NKm 2/4 GE	**NK 2/4**	25
NKm 2/5 GE	**NK 2/5**	25
NKm 2/6 GE	**NK 2/6**	25
NKm 4/3 GE	**NK 4/3**	30
NKm 4/4 GE	**NK 4/4**	25
NKm 4/5 GE	**NK 4/5**	25
NKm 4/6 GE	**NK 4/6**	25
NKm 8/3 GE	**NK 8/3**	30
NKm 8/4 GE	**NK 8/4**	25

FELÉPÍTÉSI JELLEMZŐK

1	**Külső burkolat**	Rozsdamentes **acél AISI 304**, ISO 228/1 menetes csatlakozással
2	**Szívórács**	Rozsdamentes **acél AISI 304**, rezgéscsillapító láb
3	**Motor burkolat**	Rozsdamentes **acél AISI 304**
4	**Járókerék e diffusori**	Noryl™
5	**Záróburkolat**	Rozsdamentes **acél AISI 304**
6	**Motor tengely**	Rozsdamentes acél **AISI 431**

7 Kettős tengelytömítés közbeiktatott olajkamrával

Tömítés	Tengely	Pozíció	Anyagok
STA-17	Ø 17 mm	Motor oldal	Kerámia / Grafit / NBR
ST1-16	Ø 16 mm	Szivattyú oldal	Szilícium-karbid / Grafit / NBR

8 Kondenzátor

9 Elektromos motor

NKm: Egyfázisú 230 V - 50 Hz
a tekercselésbe beépített hőkioldós védelemmel.
NK: Háromfázisú 400 V - 50 Hz.

– Folyamatos működés S1
– Szigetelés: F osztály
– Védelem: IP X8

10 Tápvezeték

➠ **DRINCABLE®** típus
ivóvízhez való használathoz a "WRAS" szervezet ál**tal**
jóváhagyva a BS 6920 szabv. szerint, jóváhagyási sz. 7513

※ 10 méteres szabvány hosszúság

11 Automatikus légtelenítő szelep

12 Rezgéscsillapító láb
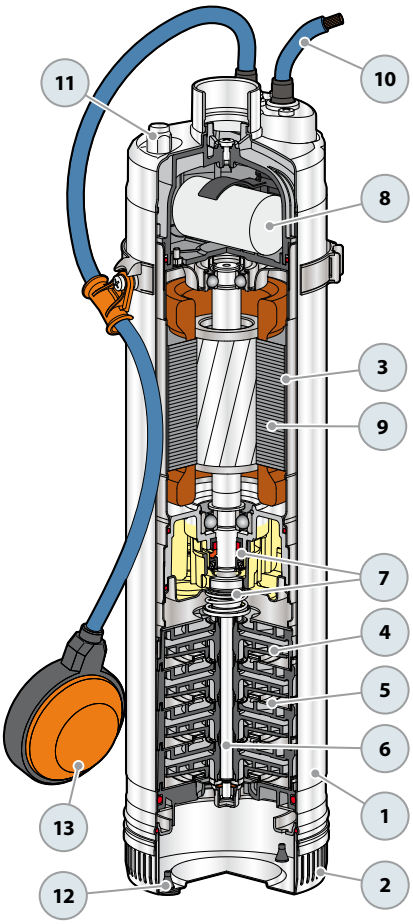
13 Külső úszókapcsoló
(csak egyfázisú modellek esetében)