Használati útmutató

a készülék üzemeltetője számára

Vitoconnect
Típus: OPTO2
Típus: OT2

Kommunikációs eszköz fűtési rendszerek interneten keresztüli távellenőrzésére és távvezérlésére a következő felhasználói felületekhez:

- ViCare App
- Vitoguide

VITOCONNECT

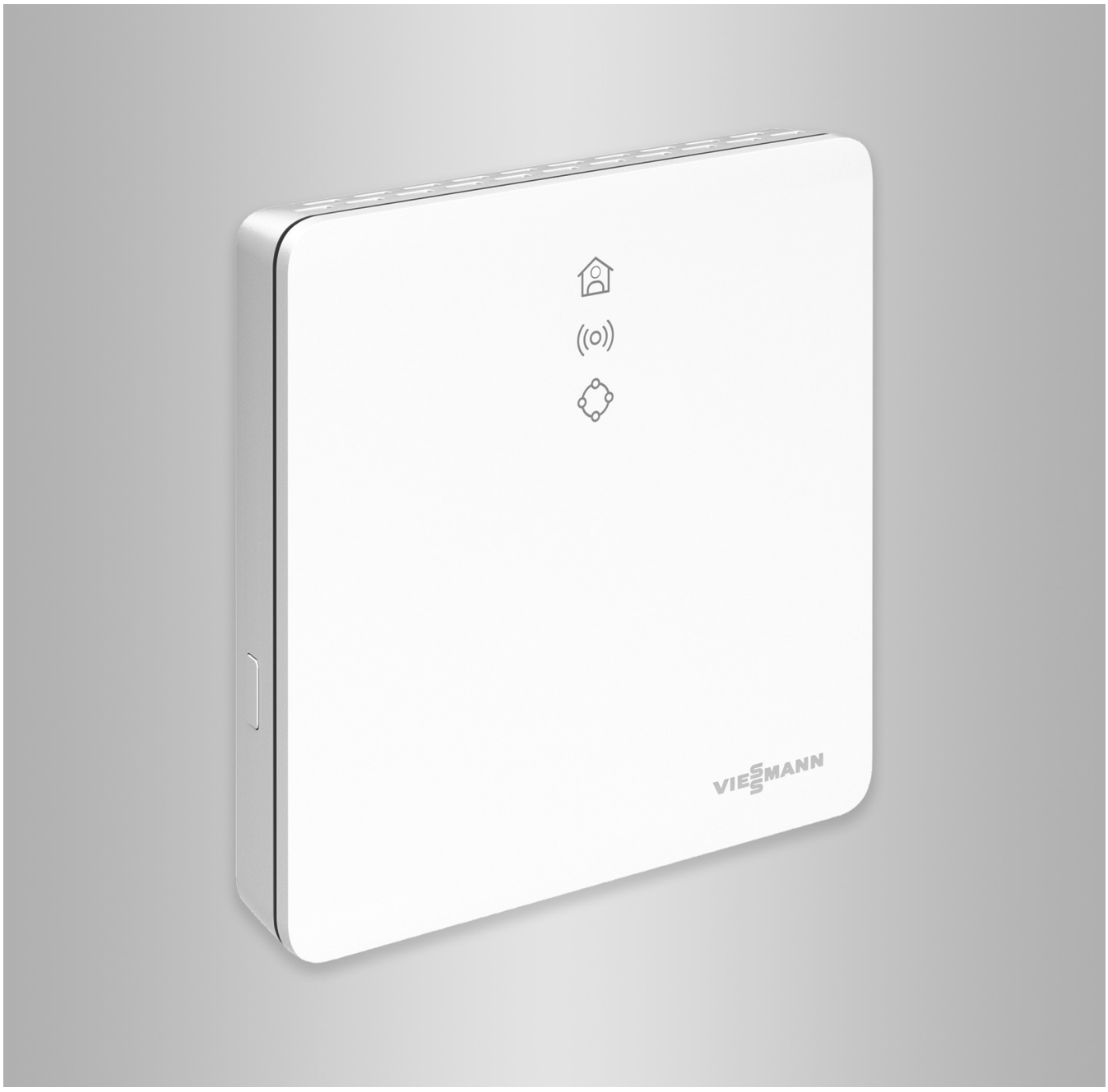

5834195 HU 7/2018

Kérjük, őrizze meg!

Biztonságtechnikai utasítások

⚠ Kérjük, hogy az emberi életet fenyegető veszélyek, a balesetek és az anyagi károk elkerülése érdekében pontosan tartsa be a biztonságtechnikai utasításokat.

A biztonságtechnikai utasítások magyarázata

⚠ **Veszély**
Ez a jel személyi sérülések veszélyére figyelmeztet.

! **Figyelem**
Ez a jel anyagi és környezeti károk veszélyére figyelmeztet.

Fontos tudnivaló!
A Fontos tudnivaló címszó alatt kiegészítő információk találhatók.

Célcsoport

Ez az utasítás a berendezés kezelője számára készült. Az utasítás egyes szakaszai a szakemberek által elvégzendő tevékenységeket ismertetik.
Ezt a készüléket 8 éven felüli gyermekek, valamint korlátozott testi, érzékszervi vagy szellemi képességekkel rendelkező, vagy a szükséges tapasztalattal és ismeretekkel nem rendelkező személyek is használhatják, amennyiben a használat felügyelet mellett történik, vagy részesültek a készülék biztonságos használatával kapcsolatos oktatásban, és tisztában vannak az ebből eredő veszélyekkel.

⚠ **Veszély**
Főként elektromos gyógyászati segédeszközök, pl. a pacemakerek, hallókészülékek és defibrillátorok működését zavarhatják a rádiójelek. Amennyiben ilyen készüléket használ, ne tartózkodjon üzemkész rádiós részegységek közvetlen közelében.

Telepítés és beállítás

- A készüléken végzett beállításokat és munkákat szigorúan a jelen utasítás előírásai szerint végezze.
- Elektromos szerelést csak villamossági szakember végezhet.
- A készüléket csak szabályszerűen felszerelt csatlakozóaljzatba csatlakoztassa.
- A készüléken végzett munkák idején húzza ki a hálózati csatlakozódugót.
- Tartsa be a legkisebb távolságokat, hogy a megbízható jelátvitel biztosítható legyen.

A berendezés üzemeltetése

- A készülékeket kizárólag száraz, belső helyiségekben (ne fürdőszobában) működtesse.
- Ne üzemeltesse a készülékeket robbanásveszélyes helyiségekben.
- Védje a készüléket a következőktől:
  - Nedvesség
  - Por
  - Folyadékok
  - Gőzök
  - Közvetlen napsugárzás
  - Egyéb közvetlen hősugárzás
- Áramkimaradás vagy újraindítás után ellenőrizze a rádiós részegységek állapotát.
- A hálózati tápegységet ne fogja meg nedves kézzel.

⚠ **Veszély**
A sérült készülék veszélyezteti biztonságát. Ellenőrizze a készüléket külső sérülések tekintetében. Sérült készüléket ne helyezzen üzembe.

Kiegészítő részegységek és alkatrészek

Csere esetén kizárólag eredeti Viessmann alkatrészeket vagy a Viessmann cég által engedélyezett alkatrészeket használjon.

5834195

Biztonságtechnikai utasítások (folytatás)

⚠ **Veszély**
Nem megfelelő hálózati tápegységek csatlakoztatása tűzveszéllyel jár.
Csak a készülékkel együtt szállított hálózati tápegységet csatlakoztassa.

Tartalomjegyzék

1. Biztonság és garancia

Üzembiztonság 6
Garancia 6

2. Bevezető információk

A csomagolóanyag eltávolítása 7
Szimbólumok 7
Szakember 7
Rendeltetésszerű használat 8
Tudnivalók a termékről 8
- Adatkapcsatok a Vitoconnect, OPTO2 típussal 8
- Adatkapcsatok a Vitoconnect, OT2 típussal 9

Kezelés alkalmazáson keresztül 9
- ViCare alkalmazás 9
- Vitoguide 9

3. A szerelés előkészítése

Rendszerkövetelmények 10
- Támogatott szabályozók 10
- IP-hálózat 10

Szerelés helye 10
- Vitoconnect 10
- Vitotrol 100, OT1 típus 11
- Elérési távolság 11

4. A szerelés menete

A szerelés és üzembe helyezés folyamatainak áttekintése 12
Fali tartó felszerelése 13
- Vitoconnect 13
- Vitotrol 100, OT1 típus 14

Vitoconnect, OPTO2 típus csatlakoztatása a hőtermelőhöz 14
Vitoconnect, OT2 típus csatlakoztatása 15
- Vitoconnect, OT2 típus csatlakoztatása a hőtermelőre 15
- Vitoconnect, OT2 típus csatlakoztatása a hőtermelőre 16

Készülék zárása és behelyezése a fali tartóba 16
- A Vitoconnect 16
- Vitotrol 100, OT1 típus 17

Vitoconnect hálózati csatlakozója 17

5. Üzembe helyezés

Kijelző- és kezelőelemek 18
- A kijelzések jelentése 19

Hálózati beállítások ellenőrzése 20
A felhasználó regisztrálása és a fűtési rendszer beállítása 20
- Android operációs rendszer: WLAN beállítása 20
- iOS operációs rendszer: WLAN beállítása 20

6. Kezelési funkciók

Access-Point üzemmód hibája 21
- Access-Point üzemmód aktiválása 21
- Access-Point üzemmód inaktiválása 21

7. Mi a teendő?

Üzemzavar-elhárítási intézkedések 22
Vitoconnect újraindítása 23
A gyári beállítás visszaállítása 23
Karbantartási üzemmód 23
- Karbantartási üzemmód aktiválása 23
- Karbantartási üzemmód inaktiválása 23

WLAN beállítása a router cseréjét követően 23

8. Karbantartás

Szoftverfrissítés 25
Karbantartás 25
Tisztítás 25

9. Darabjegyzékek

Alkatrészek rendelése 27
Vitoconnect, OPTO2 típus darabjegyzéke 28

5834195

Tartalomjegyzék (folytatás)

Vitoconnect, OT2 típus darabjegyzéke 30

10. Műszaki adatok 32

11. Függelék

Ártalmatlanítási tudnivalók 33
- A csomagolóanyag ártalmatlanítása 33
- A fűtési rendszer végleges üzemen kívül helyezése és ártalmatlanítása 33

12. Tanúsítvány 34

13. Címszójegyzék 35

5834195

Üzembiztonság

A Vitoconnect lehetővé teszi az interneten keresztüli kommunikációt a csatlakoztatott Vitotronic szabályozó és a Viessmann szerver között.
- Vitotronic szabályozó (Optolink-interfész)
- Hőfejlesztő Open-Therm-interfésszel

A funkciókínálat csak az alábbi feltételek teljesülése esetén áll rendelkezésre:
- A Vitotronic szabályozók, az Open-Therm-interfésszel felszerelt hőfejlesztő **és** a Vitoconnect helyesen vannak csatlakoztatva és konfigurálva.
- A Vitoconnect WLAN-routeren keresztül kapcsolódik az internethez.
- Az internet-hozzáférésnek mindig rendelkezésre kell állnia.
- A felhasználó a készüléket regisztrálta (lásd a 20 oldalon).
- Javasoljuk, hogy a Vitoconnect és a WLAN-router hálózati ellátását egy szünetmentes tápegységgel biztosítsa, így áramszünet esetén is szavatolhatja az üzenetek kiküldését.

Fontos tudnivaló!
- *A fűtési rendszert és a jelútvonalak működőképességét rendszeres időközönként ellenőrizni kell.*
- *A fűtési rendszer üzembiztonságának további növelése érdekében kiegészítő intézkedéseket javasolunk, pl. a fagyvédelemre vagy a vízkárok ellenőrzésére vonatkozóan.*

Garancia

A Viessmann nem vállal felelősséget a Vitoconnect, a Viessmann szerverek vagy a szoftver használatából eredő elmaradt nyereségért vagy megtakarításért, és az azokból származó közvetlen vagy közvetett károkért, továbbá a szakszerűtlen felhasználásból eredő károkért.
A garancia azokra a tipikusan előforduló károkra korlátozódik, amelyek megtérítése - feltéve, hogy a lényeges szerződéses kötelezettség enyhe fokú gondatlanságból történő megsértéséről van szó - először lehetővé teszi a szerződés szabályszerű végrehajtását.
A garancia korlátozása nem vonatkozik azokra az esetekre, amikor a károk szándékosság vagy súlyos hanyagság miatt következtek be, vagy ha a termékfelelősségről szóló törvény alapján a garanciavállalás kötelező.

Mindenkor a Viessmann aktuális árjegyzékében olvasható Általános Értékesítési Feltételek érvényesek.
A VitoCare vagy a Vitoguide használatára vonatkozóan a vonatkozó adatvédelmi előírások és alkalmazási feltételek érvényesek.
A Push értesítéseket és e-mail szolgáltatásokat a hálózatüzemeltetők nyújtják, így ezekért a Viessmann nem vállal felelősséget. Erre vonatkozóan az adott hálózatüzemeltetők üzleti feltételei az irányadóak.

A csomagolóanyag eltávolítása

A csomagolási hulladékot a törvényi rendelkezéseknek megfelelően kell hasznosításra továbbadni.

Szimbólumok

Szimbólum	Jelentés
	Utalás további információkat tartalmazó másik dokumentumra
1.	Munkafázis az ábrán: A számozás a munkamenet sorrendjének felel meg.
!	Figyelmeztetés anyagi és környezeti károkra
	Feszültség alatt álló tartomány
	Fokozottan vegye figyelembe.
	▪ Az alkatrészt hallhatóan be kell pattintani. vagy ▪ Hangjelzés
	▪ Használjon új alkatrészt. vagy ▪ Szerszám esetében: Tisztítsa meg a felületet.
	Az alkatrészt szakszerűen ártalmatlanítsa.
	Az alkatrészt vigye megfelelő gyűjtőhelyre. Az alkatrészt **ne** dobja a háztartási hulladékba.

Szakember

Ez a szimbólum jelöli azokat a tevékenységeket, amelyeket csak szakember végezht..

Elektromos szerelést csak villamossági szakember végezhet.

5834195

Rendeltetésszerű használat

A Vitoconnect termékeket rendeltetésszerűen kizárólag a támogatott Viessmann hőtermelők és áramfejlesztők elektronikus szabályozóival és vezérléseivel együtt kell telepíteni és üzemeltetni.

A Vitoconnect termékek kizárólag lakóépületekben és üzleti célú épületekben való üzemeltetésre szolgálnak. A készülékek helytelen használata (pl. kereskedelmi vagy ipari alkalmazás a vezérléstől és szabályozástól eltérő célból) tilos és a garancia elvesztéséhez vezet.

A termékekhez mellékelt valamint online rendelkezésre bocsátott szerelési, szervizre vonatkozó és üzemeltetési utasításokat figyelembe kell venni.
A Vitoconnect termékeket az erre a célra szolgáló nyomtatott dokumentációkban meghatározott felhasználói felületekkel és kommunikációs eszközökkel együtt, kizárólag a berendezések felügyeletére, kezelésére és optimalizálására szabad használni. A kommunikációs eszközök esetén győződjön meg róla a helyszínen, hogy a termékdokumentációban meghatározott rendszerkövetelmények minden alkalmazott adatátviteli eszközre vonatkozóan, mindig rendelkezésre állnak és teljesülnek (pl. WiFi-kapcsolat egy WiFi-routerhez).

Az áramellátáshoz kizárólag az erre a célra meghatározott komponenseket (pl. dugaszolható tápegység) szabad használni.

Fontos tudnivaló!
A készülékeket kizárólag házi vagy háztartásihoz hasonló használatra tervezték, azaz a készülékek betanítás nélkül is biztonságosan kezelhetők.

Tudnivalók a termékről

A Vitoconnect falra szerelhető internetes eszköz, amely a hőfejlesztő kazánköri szabályozójával kommunikál.
- A Vitoconnect, OPTO2 típus Optolink interfésszel felszerelt egykazános rendszerekkel használható.
- A Vitoconnect, OT2 típus Opem-Therm interfésszel felszerelt egykazános rendszerekkel használható.

A Vitoconnect 100 lehetővé teszi a fűtési rendszerek interneten keresztül történő távvezérlését. A beállítások és a lekérdezések a ViCare alkalmazáson keresztül történnek. A fűtési rendszer távvezérlését szakemberek a Vitoguide-en keresztül is végezhetik.

Adatkapcsatok a Vitoconnect, OPTO2 típussal

Csak Optolink interfésszel felszerelt hőfejlesztőkkel együtt

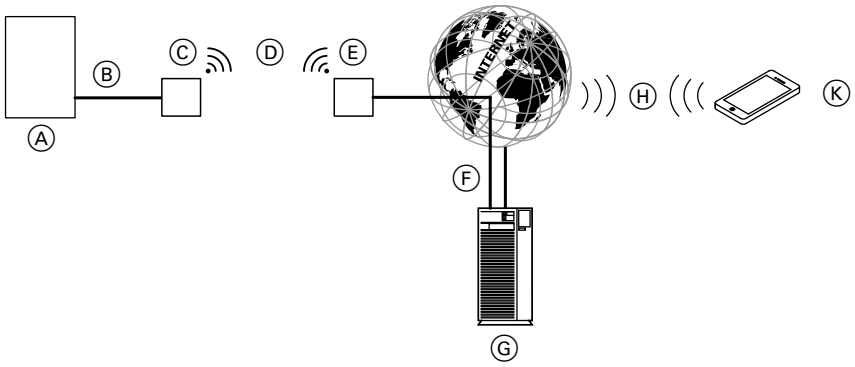

1. ábra

Ⓐ Hőfejlesztő szabályozóval
Ⓑ Optolink összekötő vezeték
Ⓒ Vitoconnect, OPTO2 típus
Ⓓ WLAN
Ⓔ WLAN-router (helyszínen)

5834195

Tudnivalók a termékről (folytatás)

Ⓕ biztonságos internet-összeköttetés a Viessmann szerverrel
Ⓖ Viessmann-szerver
Ⓗ Mobiltelefon-hálózat
vagy
WLAN-összeköttetés
Ⓚ Okostelefon

Adatkapcsatok a Vitoconnect, OT2 típussal

Csak Open-Therm interfésszel felszerelt hőfejlesztőkkel együtt

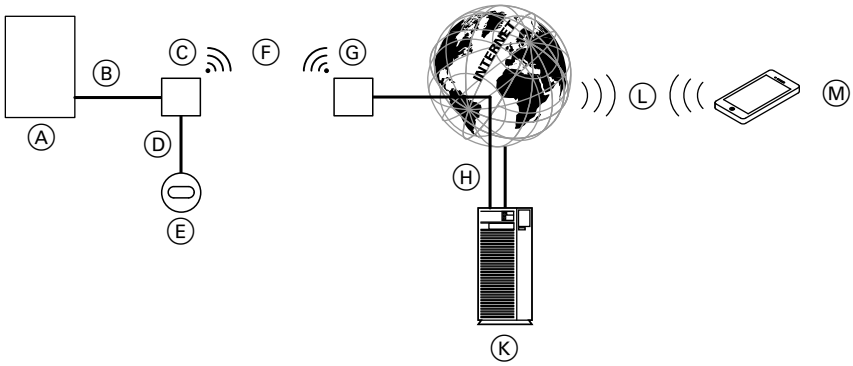

2. ábra

Ⓐ Hőfejlesztő szabályozóval
Ⓑ Open Therm összekötő vezeték
Ⓒ Vitoconnect, OT2 típus
Ⓓ Open Therm összekötő vezeték
Ⓔ Vitotrol 100, OT1 típus (opcionális)
Ⓕ WLAN
Ⓖ WLAN-router (helyszínen)
Ⓗ Biztonságos internet-összeköttetés a Viessmann-szerverrel
Ⓚ Viessmann-szerver
Ⓛ Mobiltelefon-hálózat
vagy
WLAN-összeköttetés
Ⓜ Okostelefon

Kezelés alkalmazáson keresztül

ViCare alkalmazás

A fűtési rendszer internetes alkalmazás útján távolról üzemeltethető.

További információk: lásd **www.vicare.info** vagy a Store alkalamzásban és a Google Play Store-ban.

Vitoguide

Kizárólag a szakcég számára

A fűtési rendszer a szakcég útján távolról felügyelhető. Ehhez a szakcégnek szervizengedélyre van szüksége.

További információk: lásd **www.viessmann.com/vitoguide** vagy a Store alkalamzásban és a Google Play Store-ban.

Rendszerkövetelmények

Támogatott szabályozók

A támogatott szabályozók aktuális áttekintését lásd:
www.viessmann.com/vitoconnect.

IP-hálózat

Rendszerkövetelmények
- WLAN router, aktivált WLAN-nal. A WLAN-routernek megfelelő biztonsági fokozatú WPA2 jelszóval védettnek kell lennie. Nem tanácsos kódolatlan összeköttetést alkalmazni a Vitoconnect 100 és a WLAN-router között.
- „Szélessávú” internetcsatlakozás (időtől és adatforgalomtól **független** átalánydíj), mivel a Vitoconnect állandó kapcsolatban van a Viessmann szerverrel.
- Dinamikus IP-címkiosztás (DHCP, alapbeállítás) a hálózatban (WLAN); üzembe helyezés **előtt** ellenőriztesse, ill. szükség esetén állítassa be a helyszínen számítógépes szakemberrel.
- Állítsa be az IP-hálózat (LAN) adatút-választási és biztonsági paramétereit: engedélyezze a 80-as , 123-as 443-as és a 8883-as portot a közvetlen kimenő kapcsolatok számára. Az üzembe helyezés **előtt** IT-szakemberrel ellenőriztesse, ill. adott esetben szereltesse be.

Fontos tudnivaló!
Üzem közben a Vitoconnect biztonságos internet-összeköttetést hoz létre a Viessmann szerverrel. A Vitoconnect más szerverekhez nem képes kapcsolódni.

Felhasználói fiók

A kezelő egységtől függetlenül a Vitoconnect működtetéséhez érvényes felhasználói fiókra van szükség a Viessmann szerveren. A regisztráció automatikusan történik az üzembe helyezés során ViCare alkalmazással: lásd a 20oldalon.

Kezelőkészülék a ViCare alkamazáshoz

A ViCare alkalmazás támogatja a végponti készülékeket a következő operációs rendszerekben:
- Apple iOS
- Google Android

Fontos tudnivaló!
- *A kompatibilis verziókat lásd az App Store vagy Google Play Store oldalakon*
- *További információk a **www.vicare.info**oldalon találhatók.*

Címzettek

E-mail fogadására alkalmas készülék, pl. számítógép, okostelefon vagy táblagép.

Szerelés helye

Vitoconnect

Szerelés módja: falra történő szerelés
- Csak zárt épületen belül szerelhető.
- A szerelési helynek tisztának és fagy ellen védettnek kell lennie.
- Gondoskodjon arról, hogy a környezeti hőmérséklet +5 és +40 °C között legyen.Környezeti hőmérséklet
- A hőtermelőtől való távolság min. 0,3 m, max. 2,5 m
- 230 V/50 Hz-es földelt csatlakozóaljzat
  vagy
  US/CA: 120 V/60 Hz-es csatlakozóaljzat
  max. 1,5 m-rel a szerelési hely mellett
- Internet-hozzáférés megfelelő erősségű WLAN-jellel
  Fontos tudnivaló!
  A gyenge WLAN-hálózatot a kereskedelemben szokványos WLAN-repeaterrel lehet felerősíteni.

Fontos tudnivaló!
- *A felszerelés helyének kiválasztásakor vegye figyelembe a tartozékként szállított csatlakozóvezetékek hosszát.*
- *A jó WLAN-összeköttetés biztosítása érdekében válassza a lehető legkisebb távolságot a Vitoconnect és a WLAN-router között.*

Csatlakozóvezetékek	Hossz
Dugótápegység csatlakozóvezetékkel	1,5 m
Optolink vagy OpenTherm összekötő vezeték a Vitoconnect kazánköri szabályozóhoz történő csatlakoztatásához	3 m

Szerelés helye (folytatás)

Vitotrol 100, OT1 típus

Szerelés módja: falra történő szerelés
- A fő lakóhelyiség egyik belső falán, kb. 1,5 m-rel a padló felett
- A szerelési helynek tisztának és fagy ellen védettnek kell lennie.
- Gondoskodjon arról, hogy a környezeti hőmérséklet 0 és +40 °C között legyen.Környezeti hőmérséklet
- Nem az ablakok és ajtók közvetlen közelében
- Ne fűtőtest fölött
- Nem polcokon és bemélyedésekben stb.
- Ne hőforrások közelében (közvetlen napsugárzás, kandalló, televízió stb.)

Elérési távolság

A WLAN-összeköttetések hatótávolságát a falak, födémek és berendezési tárgyak csökkenthetik. A WLAN-jel ereje csökken, lehet, hogy a vétel zavart.

A hatótávolság csökkenése:
- A WLAN-jeleket a jeladó és a vevő közötti úton valami **gátolja**, pl. a levegő, a falakon való áthaladás.
- A WLAN-jelek **visszaverődnek** a fémes anyagokon, pl. a falakban lévő vasszerkezeten, a hőszigetelések fémfóliáin, fémmel gőzölt hővédő üvegen.
- A WLAN-jeleket ellátó blokk vagy felvonóakna **árnyékolja**.
- A WLAN-jeleket a szintén nagyfrekvenciájú jelekkel működő készülékek **zavarhatják**. Az ilyen készülékektől tartandó távolság **min. 2 m**:
  - számítógép
  - audio- és videoberendezések
  - Rádiójel
  - Elektronikus trafók
  - előtétek

Fontos tudnivaló!
A jó WLAN-összeköttetés biztosítása érdekében javasoljuk, hogy válassza a lehető legkisebb távolságot a Vitoconnect és a WLAN-router között.

A szerelés és üzembe helyezés folyamatainak áttekintése

Munkafázisok		Felelős	. oldal	
			OPTO2 típus	OT2 típus
Szerelés				
1	Rendszerkövetelmények ellenőrzése	Fűtési szakcég Számítástechnikai szakember	10	10
2	A Vitoconnect fali tartójának felszerelése	Fűtési szakcég A berendezés üzemeltetője	13	13
3	A Vitotrol 100 fali tartójának felszerelése	Fűtési szakcég A berendezés üzemeltetője	—	14
4	A Vitoconnect és a hőfejlesztő összekötése.	Fűtési szakcég	—	15
		Fűtési szakcég A berendezés üzemeltetője	14	—
5	Kapcsolja össze a Vitoconnect és Vitotrol 100	Szakszerviz A berendezés üzemeltetője	—	16
6	A Vitoconnect behelyezése a fali tartóba.	Szakszerviz A berendezés üzemeltetője	16	16
7	A Vitocom 100 behelyezése a fali tartóba	Szakszerviz A berendezés üzemeltetője	—	17
8	Hozza létre a Vitoconnect hálózati csatlakozását.	Szakszerviz A berendezés üzemeltetője	17	17
Üzembe helyezés				
9	Ellenőrizze a hálózati beállításokat.	Számítástechnikai szakember	20	20
10	A felhasználó regisztrálása és a fűtési rendszer beállítása	Szakszerviz A berendezés üzemeltetője	20	20

Fali tartó felszerelése

Vitoconnect

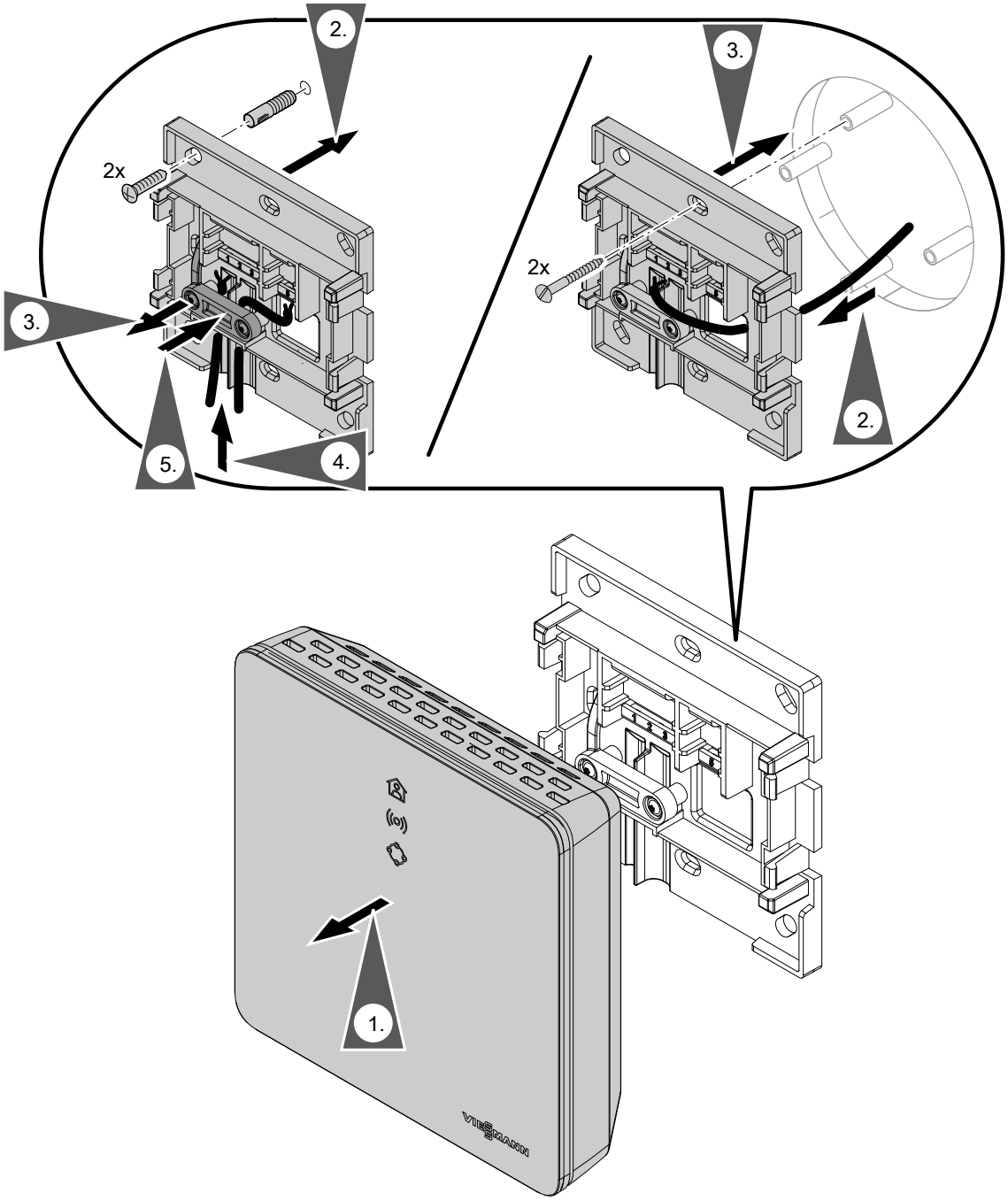

3. ábra

Fali tartó felszerelése (folytatás)

Vitotrol 100, OT1 típus

Csak Vitoconnect, OT2 típussal

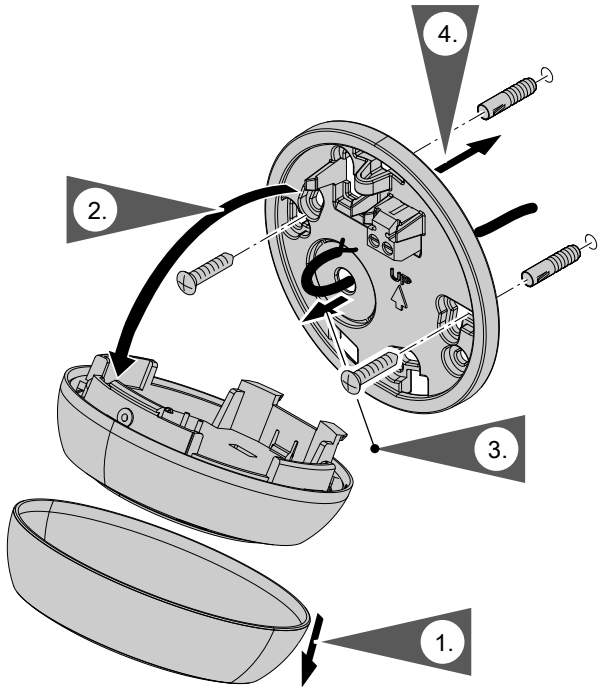

4. ábra

Vitoconnect, OPTO2 típus csatlakoztatása a hőtermelőhöz

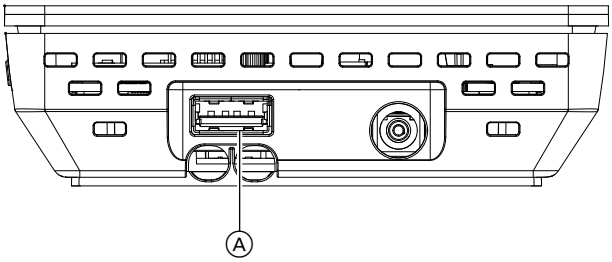

5. ábra

1. Dugja be az Optolink/USB összekötő vezeték USB-csatlakozóját a Vitoconnect Ⓐ csatlakozójába.

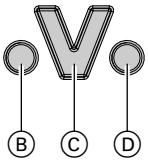

6. ábra

Ⓑ Üzemzavarjelzés
Ⓒ Optolink interfész
Ⓓ Üzemjelzés

2. Kösse össze az Optolink/USB összekötő vezeték Optolink-csatlakozóját az Optolink-porttal Ⓒ a hőtermelő szabályozóján.

Csatlakoztatás a hőtermelőhöz
A hőtermelő üzemeltetési utasítása

Vitoconnect, OT2 típus csatlakoztatása

Vitoconnect, OT2 típus csatlakoztatása a hőtermelőre

1.

Open Therm összekötő vezeték csatlakoztatása a hőtermelőn.

A hőtermelő szerelési és szervizre vonatkozó utasítása

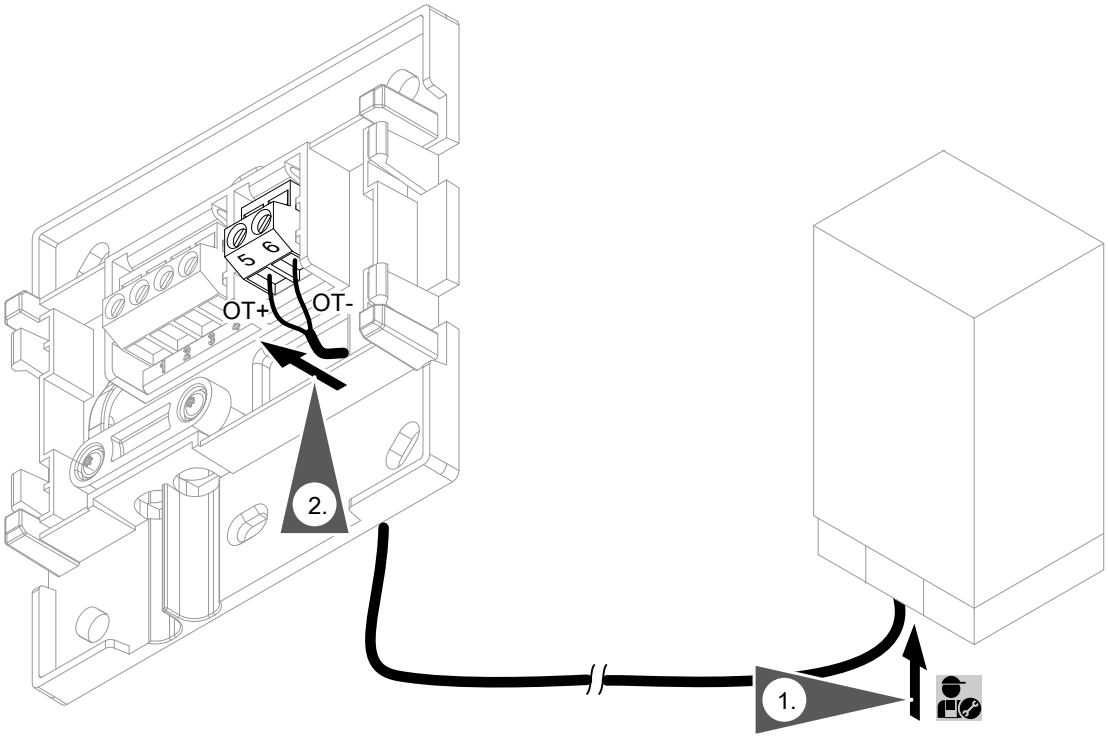

7. ábra

Vitoconnect, OT2 típus csatlakoztatása (folytatás)

Vitoconnect, OT2 típus csatlakoztatása a hőtermelőre

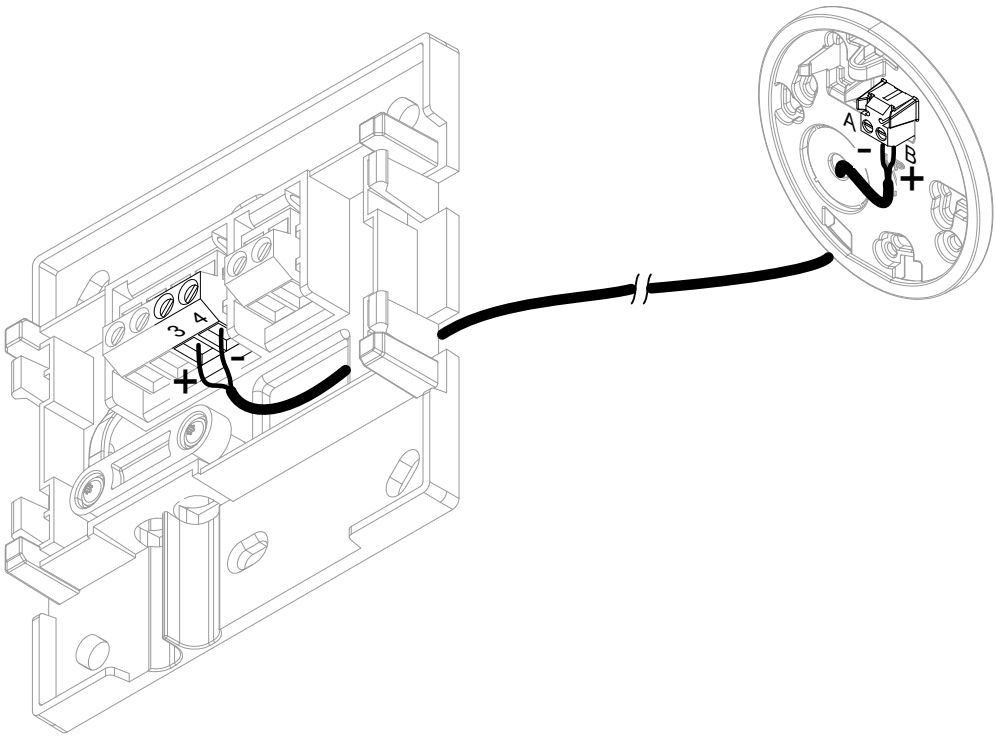

8. ábra

Készülék zárása és behelyezése a fali tartóba

A Vitoconnect

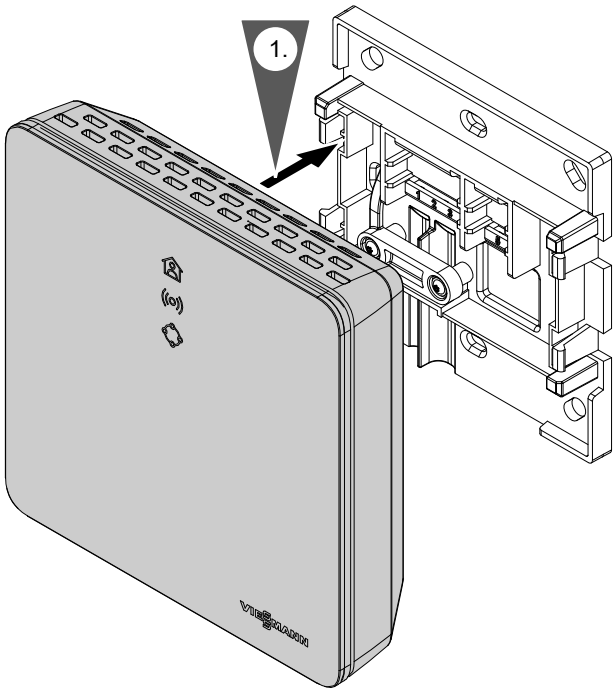

9. ábra

Készülék zárása és behelyezése a fali tartóba (folytatás)

Vitotrol 100, OT1 típus

Csak Vitoconnect OT2 típussal

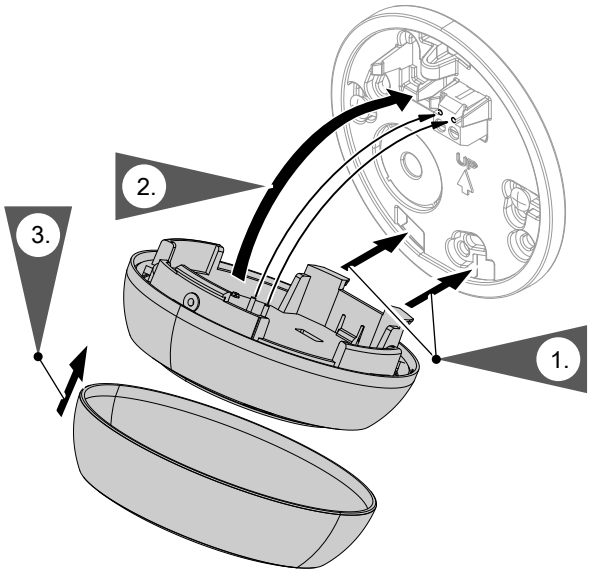

10. ábra

Vitoconnect hálózati csatlakozója

A telepített földelt konnektor a dugaszolható tápegységhez a készülék közelében, hozzáférhető kell, hogy legyen. Dugaszoló aljzat helyszíni biztosítása: Max. 16 A-es (US, CA: Max. 20 A).

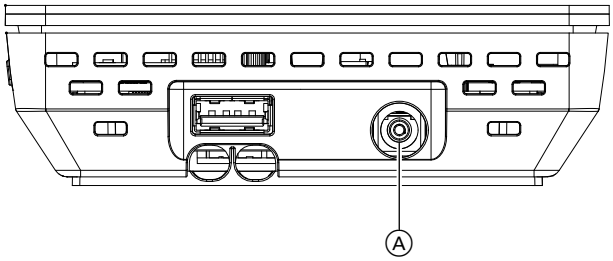

11. ábra

1. Dugja a dugaszolható tápegységének csatlakozóját a Vitoconnect csatlakozójába Ⓐ.
2. Dugja be a Vitoconnect dugaszolható tápegységét a csatlakozóaljzatba.

Kijelző- és kezelőelemek

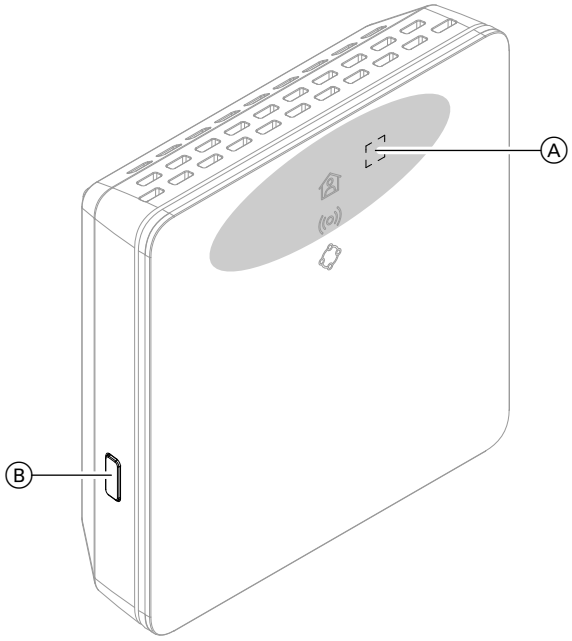

12. ábra

Ⓐ Kezelő nyomógomb
Ⓑ Visszaállítás nyomógomb
A LED-kijelző kijelzi az aktuális üzemállapotot.
A LED-kijelző kijelzi a WLAN-szerver és a Viessmann szerverrel folytatott kommunikáció állapotát.
A LED-kijelző kijelzi a rendszerfunkciókat és a hőtermelővel való kommunikációt (karbantartási üzemmód, újraindítás, frissítés, hiba).

= A kezelőgomb működtetési tartománya Ⓐ

Kijelző- és kezelőelemek (folytatás)

A kijelzések jelentése

LED-kijelző – Üzemállapot	
Fehéren világít.	A Vitoconnect 100 és a Viessmann szerver közötti kapcsolat sikeresen felépült fűtés időprogram szerint
LED-kijelző – Kommunikáció a WLAN-nal és a Viessmann szerverrel	
Zölden világít.	▪ A Vitoconnect elindul. Vagy ▪ Az Access-Point-üzemmód aktív.
Sárgán pulzál.	Kapcsolat felépítése a Vitoconnect a WLAN-router között sikertelen: Lásd a 22 oldalon.
Sárgán világít.	Nincs kapcsolat az internettel, lásd a 22. oldalt.
Pirosan világít.	Kapcsolat felépítése a Vitoconnect a Viessmann szerver között sikertelen: Lásd a 22 oldalon.
LED – Rendszerfunkciók és kommunikáció a hőtermelővel	
Zölden villog.	Kapcsolat felépítése Vitoconnect és további készülékek között
Zölden világít.	▪ A Vitoconnect elindul. Vagy ▪ A új szoftverfrissítés telepítése folyamatban. ! **Figyelem** Ne mozgassa a Vitoconnectet. A Vitoconnect szoftver telepítése során **ne** válassza le a villamos hálózatról.
Sárgán villog.	Kommunikációs hiba a Vitotrol 100, OT1 típussal: Lásd a 22. oldalt.
Sárgán és gyorsan villog.	Nincs kapcsolat a hőtermelővel, további információt lásd a 22. oldalon.
Vörösen pulzál.	Karbantartási üzemmód (nincs adatátvitel a Viessmann szerverhez): lásd a 23. oldalon
Pirosan villog.	A Vitoconnect készen áll az alapbeállításra történő visszaállításra: Lásd a 22. oldalt.
Pirosan világít.	Hiba a hőtermelő szabályozójánál: lásd a 22. oldalon.
LED-kijelző és – szoftver vagy hardver hiba	
Pirosan és gyorsan villognak.	Szoftver vagy hardver hiba: Lásd a 22. oldalon.

Fontos tudnivaló!

Lassú pulzálás: *A LED-kijelző 4 másodpercenként egyszer világosan és sötétebben világít.*

Pulzálás: *A LED-kijelző másodpercenként egyszer világosan és sötétebben világít.*

Villog: *A LED-kijelző másodpercenként egyszer világít.*

Gyors villogás: *A LED-kijelző 2 másodpercenként egyszer világít.*

Hálózati beállítások ellenőrzése

Ellenőriztesse és szükség esetén módosíttassa a WLAN router következő beállításait egy számítógépes szakemberrel:

- A dinamikus IP-címzést be kell állítani.
- A 80. port, a 123. port, a 443. port és a 8883. port legyen engedélyezve a kimenő kapcsolatok számára.

A felhasználó regisztrálása és a fűtési rendszer beállítása

1. Töltse le a ViCare alkalmazást az App Store-ból vagy a Google Play Store-ból, és telepítse.
2. Indítsa el a ViCare alkalmazást, és kattintson a **„Fiók létrehozása”** opcióra.
3. Kövesse a ViCare alkalmazás utasításait.
4. Szkennelje be a QR-kódot.
   Vagy
   Írja be az **„S/N”** és **„ID”** adatokat.

   Fontos tudnivaló!
   *QR-kód, **„S/N”** és **„ID”**: Lásd a mellékelt Vitoconnect matricát.*
5. Állítsa be a Vitoconnect WLAN-hálózatát: Lásd a következő fejezetet.
6. Csatlakoztassa a Vitoconnectet otthoni hálózatára. A Vitoconnect és a ViCare alkalmazás akkor van beállítva, ha a LED fehéren világít: Lásd a „Kijelző és kezelőelemek” fejezetet.

Android operációs rendszer: WLAN beállítása

Automatikus csatlakozás a **„VITOCONNECT-<xxxx>”** WLAN-hez

iOS operációs rendszer: WLAN beállítása

1. Jelenítse meg okostelefonja WLAN-beállításait.
2. Csatlakoztassa okostelefonját a **„VITOCONNECT-<xxxx>”** WLAN-hez.
   A rendszer jelszót kér.

   Fontos tudnivaló!
   A WPA2 jelszó automatikusan megtalálható a vágólapon.
3. Illessze be a WPA2 jelszót a vágólapról.

Access-Point üzemmód hibája

Az Access-Point üzemmódban lekérdezhet nyílt forráskódú licenceket, és végrehajthatja a WLAN router beállításait.

Aktiválja az Access-Point üzemmódot, pl. a WLAN router cseréje után.

Access-Point üzemmód aktiválása

Tartsa nyomva a kezelőgombot Ⓐ 5 másodpercnél hosszabb ideig, azonban 30 másodpercnél nem hosszabban: Lásd a „Kijelző és kezelőelemek” fejezetet.
A LED-kijelző ((o)) zölden világít:
Az Access-Point üzemmód aktív.

Access-Point üzemmód inaktiválása

1. Az Access-Point üzemmód 5 perc elteltével automatikusan inaktiválódik.
   Vagy

2. Ismét nyomja meg a Ⓐ kezelőgombot 5 másodpercnél hosszabb ideig, azonban 30 másodpercnél nem hosszabban: Lásd a „Kijelző és kezelőelemek” fejezetet.
   A ((o)) LED már nem világít.
   Az Access-Point üzemmód inaktív.

Fontos tudnivaló!
Az első üzembe helyezés során az Access-Point üzemmód automatikusan aktiválódik, amint bedugja a dugaszolható hálózati tápegységet. Az Access-Point üzemmód addig marad aktív, amíg a Vitoconnect üzembe helyezése le nem zárul. Az Access-Point üzemmód manuális inaktiválása nem szükséges.

Üzemzavar-elhárítási intézkedések

A Vitoconnect üzemzavarait különböző LED-kijelzések jelzik (lásd a. 18 oldalon).

Üzemzavarok LED-kijelzéssel

	Az üzemzavar típusa és a kapcsolódó intézkedések
LED ((o))	
Sárgán pulzál.	**Kapcsolat felépítése a Vitoconnect a WLAN-router között sikertelen** ▪ Ellenőrizze a hálózati beállítást a WLAN üzembe helyezés során. ▪ Indítsa újra a Vitoconnectet: Lásd a 23. oldalon.
Sárgán világít. Vagy Pirosan világít.	**Nem csatlakozik az internetre** vagy **Nincs kapcsolat a Viessmann szerverrel** ▪ Nincs WLAN-összeköttetés − Ellenőrizze a hálózati beállítást a WLAN üzembe helyezés során. − Ellenőrizze a hálózati beállítást a WLAN üzembe helyezés során. ▪ A WLAN jelerősség túl gyenge − Módosítsa a Vitoconnect beszerelési helyét : Lásd a 10. oldalon. ▪ Van WLAN kapcsolat, de nincs internetkapcsolat − Ellenőrizze az internetkapcsolatot más eszközzel, pl. beállításhoz. Ha más eszközzel sem működik az internet-összeköttetés, akkor ellenőriztesse a hálózati beállításokat egy számítástechnikai szakemberrel. ▪ Indítsa újra a Vitoconnectet: Lásd a 23. oldalon.
Pirosan és gyorsan villog.	**Szoftver vagy hardver hiba** ▪ Indítsa újra a Vitoconnectet: lásd 23 ▪ Szükség esetén cserélje ki a Vitoconnectet.
LED ⊕	
Sárgán villog.	**Adatcserehiba a Vitotrol 100, OT1 típussal** ▪ Open Therm és Vitotrol 100 OT1 típus összekötő vezetéke: lásd a 16. oldalon. ▪ Indítsa újra a Vitoconnectet: Lásd a 23. oldalon.
Sárgán és gyorsan villog.	**Nincs összeköttetés a hőtermelővel** ▪ Ellenőrizze a dugós csatlakozásokat (Optolink, USB). ▪ Ellenőrizze az összekötő vezetékeket (Open Therm, Optolink). ▪ Indítsa újra a Vitoconnectet: Lásd a 23. oldalon.
Vörösen pulzál.	**Karbantartási üzemmód (nincs adatátvitel a Viessmann szerverhez)** Inaktiválja a karbantartási üzemmódot: Lásd a 23. oldalon.
Pirosan és gyorsan villog.	**Szoftver vagy hardver hiba** ▪ Indítsa újra a Vitoconnectet: Lásd a 23. oldalon. ▪ Szükség esetén cserélje ki a Vitoconnectet.
Pirosan világít.	**Üzemzavar a hőtermelő szabályozóján** ▪ Vegye figyelembe a ViCare alkalmazás üzenetét. ▪ A hőtermelő szerelésre és szervizre vonatkozó utasítása

Üzemzavarok LED-kijelzés nélkül

Üzemzavar	**Intézkedések**
A Vitoconnect kijelzői ki vannak kapcsolva.	Ellenőrizze a Vitoconnect 100 hálózati csatlakozását és dugaszolható tápegységét.

Vitoconnect újraindítása

Az üzemzavar elhárítását követően a Vitoconnectet újra kell indítani.

Nyomja meg egyszerre a reset billentyűt Ⓑ és a kezelőgombot Ⓐ kb. 15 másodpercig: Lásd a „Kijelző és kezelőelemek” fejezetet.
- A ((o)) és ✥ LED-kijelző zölden világít: Az indítási folyamat 2 percig is tarthat.
- A LED-kijelző 🏠 fehéren világít: A Vitoconnect üzemkész.

A gyári beállítás visszaállítása

Az összes módosított értéket visszaállíthatja a gyári beállításra.

1. Nyomja a reset billentyűt Ⓑ min. 30 másodpercig: Lásd a „Kijelző és kezelőelemek” fejezetet.
   A LED-kijelző ✥ vörösen villog
2. Nyomja meg ismét a reset billentyűt Ⓑ 5 másodpercen belül.
   A ✥ LED már nem világít.
   A Vitoconnect újraindul.

Karbantartási üzemmód

Ezzel a funkcióval felfüggesztheti a fűtési rendszer üzeneteinek továbbítását a Viessmann szervernek,pl. a fűtési rendszeren végzett karbantartási munkák alatt.

Karbantartási üzemmód aktiválása

Nyomja a reset billentyűt Ⓑ kb. 5 –15 másodpercig:
Lásd a „Kijelző és kezelőelemek” fejezetet.
A LED-kijelző ✥ vörösen pulzál.
A karbantartási üzemmód aktív.

Karbantartási üzemmód inaktiválása

1. A karbantartási üzemmód 8 óra elteltével automatikusan inaktiválódik.
   Vagy
2. Nyomja meg ismét a reset billentyűt Ⓑ kb. 5 – 15 másodpercig: Lásd a „Kijelző és kezelőelemek” fejezetet.
   A ✥ LED már nem világít.
   A karbantartási üzemmód inaktív.

WLAN beállítása a router cseréjét követően

1. Aktiválja a Vitoconnect Acces-Point üzemmódját: Lásd a 21. oldalon.
2. Jelenítse meg okostelefonja WLAN-beállításait.
3. Csatlakoztassa okostelefonját a **„VITOCONNECT-<xxxx>”** WLAN-hez.
4. Adja meg a jelszót.

   Fontos tudnivaló!
   A WPA2-jelszó a mellékelt matricán található.
5. Nyissa meg okostelefonja böngészőjével: **http://vitoconnect.gateway**
6. Válassza ki a kezdőoldalon a **„Select Router”**-t.

▶▶

WLAN beállítása a router cseréjét követően (folytatás)

7. Kövesse az internetes oldal utasításait.

8. Az Access-Point üzemmód 5 perc elteltével automatikusan inaktiválódik.
   Vagy
   Inaktiválja manuálisan a Vitoconnect Acces-Point üzemmódját: Lásd a 21. oldalon.

Szoftverfrissítés

Amennyiben új szoftverfrissítés áll rendelkezésre, az automatikusan letöltődik.

A LED-kijelző ◇ a frissítés alatt zölden világít. Ez a folyamat 5 percig is tarthat.
A sikeresen lezárult frissítést követően a Vitoconnect újraindul.

Karbantartás

A Vitoconnect nem igényel karbantartást.

Tisztítás

A készülékfelületeket mikroszálas törlőkendővel tisztíthatja meg. Ne alkalmazzon tisztítószereket.

Tisztítás (folytatás)

Alkatrészek rendelése

Alkatrészek rendeléséhez a következő adatokra van szükség:

- gyártási szám (lásd a Ⓐ típustáblát)
- Az alkatrész pozíciószáma (ebből a darabjegyzékből)

Vitoconnect, OPTO2 típus darabjegyzéke

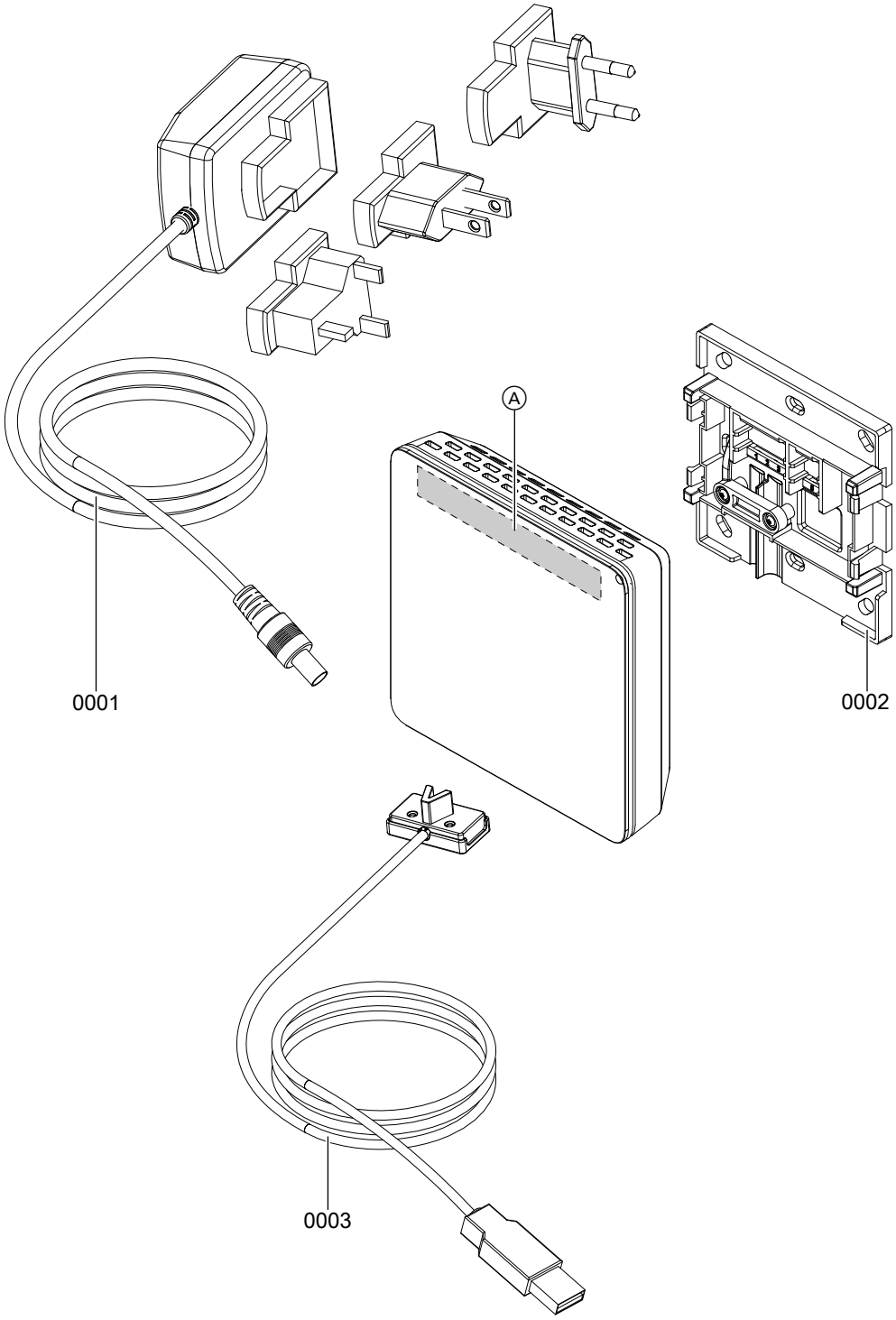

13. ábra

Ⓐ Vitoconnect típustábla (a Vitoconnect hátoldalán)

Vitoconnect, OPTO2 típus darabjegyzéke (folytatás)

Poz.	Alkatrész
0001	Dugaszolható tápegység
0002	Fali tartó
0003	USB/Optolink csatlakozóvezeték

Vitoconnect, OT2 típus darabjegyzéke

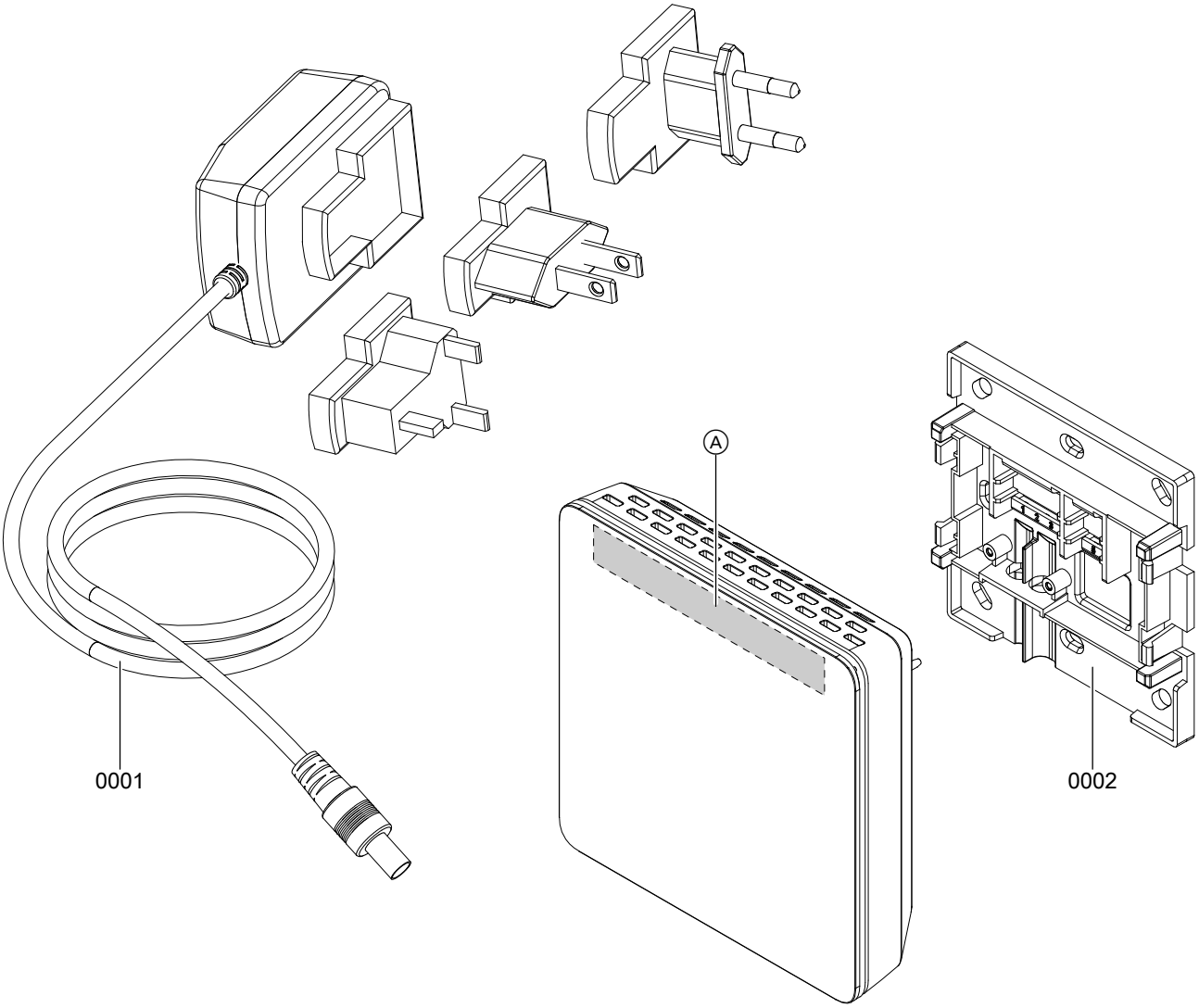

14. ábra

Ⓐ Vitoconnect típustábla (a Vitoconnect hátoldalán)

Vitoconnect, OT2 típus darabjegyzéke (folytatás)

Poz.	Alkatrész
0001	Dugaszolható tápegység
0002	Fali tartó

Műszaki adatok

Vitoconnect

Névleges feszültség	12 V⎓
Wi-Fi-frekvencia	2,4 GHz
Wi-Fi-kód	Kódolatlan vagy WPA2
Frekvenciatartomány	2400,0–2483,5 MHz
Max. adóteljesítmény	0,1 W (e.i.r.p.)
Internetprotokoll	IPv4
IP cím	DHCP
Névleges áram	0,5 A
Teljesítményfelvétel	5,5 W
Érintésvédelmi osztály	III
Védettség	IP 20 D az MSZ EN 60529 szerint
Megengedett környezeti hőmérséklet	
▪ Üzem	5–+40 °C Alkalmazás lakó- és fűtőhelyiségekben (normál környezeti feltételek mellett)
▪ Raktározás és szállítás	−20–+60 °C

Dugaszolható tápegység

Névleges feszültség	100–240 V~
Névleges frekvencia	50/60 Hz
Kimenő feszültség	12 V⎓
Kimenő áram	1 A
Érintésvédelmi osztály	II
Megengedett környezeti hőmérséklet	
▪ Üzem	5–+40 °C Alkalmazás lakó- és fűtőhelyiségekben (normál környezeti feltételek mellett)
▪ Raktározás és szállítás	−20–+60 °C

Vitotrol 100 OT1 típus

Áramellátás	Open Therm összekötő vezetéken keresztül
Védettség	IP 20
Megengedett környezeti hőmérséklet	
▪ Üzem	0 és +40 °C között relatív páratartalom 10–90 % Alkalmazás lakó- és fűtőhelyiségekben (normál környezeti feltételek mellett)
▪ Raktározás és szállítás	−20–+55 °C

Ártalmatlanítási tudnivalók

A csomagolóanyag ártalmatlanítása

A Viessmann termékek csomagolásának ártalmatlanítását a fűtési szakcég vállalja magára.

DE: A csomagolási hulladékokat a jogszabályi előírásoknak megfelelően, tanúsított hulladékkezelő szakcégek hasznosítják újra.

AT: A csomagolási hulladékokat a jogszabályi előírásoknak megfelelően, tanúsított hulladékkezelő szakcégek hasznosítják újra. Használja az ARA (Altstoff Recycling Austria AG, eng.sz. 5766) törvényes ártalmatlanítási rendszert.

A fűtési rendszer végleges üzemen kívül helyezése és ártalmatlanítása

A Viessmann termékei újrafelhasználhatóak. A fűtési rendszer komponensei és üzemanyagai nem kerülhetnek a háztartási hulladékba.
Kérjük, régi berendezése szakszerű ártalmatlanítása érdekében lépjen kapcsolatba a fűtési szakcéggel.

DE: Üzemanyagok (pl. hőhordozó közegek) a kommunális gyűjtőszigetre vihetők.

AT: Üzemanyagok (pl. hőhordozó közegek) a kommunális gyűjtőszigetre vihetők.

Tanúsítvány

RoHS
compliant
2002 / 95 / EC

Címszójegyzék

1
123. port....20
123-as port....10

4
443. port....20
443-as port....10

8
80. port....20
80-as port....10
8883. port....20
8883-as port....10

A
Access-Point üzemmód
– aktiválás....21
– inaktiválás....21
Adatkapcsolatok
– Vitoconnect, OPTO2 típussal....8
– Vitoconnect, OT2 típussal....9
Alkalmazás....9
Alkatrészek
– Vitoconnect, OPTO2 típus....28
– Vitoconnect, OT2 típus....30
A szerelés helye
– Vitotrol 100, OT1 típus....11

Á
Általános Értékesítési Feltételek....6

B
behelyezése a fali tartóba
– Vitoconnect....16
Behelyezés fali tartóba
– Vitotrol 100....17
Biztonsági paraméter....10

D
Darabjegyzék
– Vitoconnect, OPTO2 típus....28
– Vitoconnect, OT2 típus....30
DHCP....10
Dinmaikus IP-címzés....10
DSL router....20

E
Elektromos csatlakozás
– Vitoconnect, OPTO2 típus a hőtermelőhöz....14
– Vitoconnect, OT2 típus a hőtermelőn....15
– Vitoconnect, OT2 típus a hőtermelőn....16
Előfeltételek....6
E-Mail....6

É
Értékesítési Feltételek....6

F
Fagyvédelem....6
Fali tartós szerelése
– Vitoconnect....13
Fali tartó szerelése
– Vitoconnect....13
– Vitotrol 100, OT1 típus....14
Felállítás....12
Felhasználói fiók....10
Felhasználó regisztrációja....20
Felhasználó regisztrálása....12
Frissítés....25
Fűtési rendszer beállítása....12, 20

G
Garancia....6
Gyári beállítás....23
Gyári beállítás visszaállítása....23
Gyártási szám
– Vitoconnect, OPTO2 típus....28
– Vitoconnect, OT2 típus....30

H
Hálózat....9
Hálózati beállítások....20
Hálózati csatlakozó
– Vitoconnect, OPTO2 típus....17
– Vitoconnect, OT2 típus....17
Hálózatüzemeltető....6

I
Internet-hozzáférés....6
IP-cím....20
IP-címzés....10

J
Jelszó....23

K
Kapcsolat létrehozása
– WLAN Android operációs rendszer....20
– WLAN iOS operációs rendszer....20
Karbantartás....25
Karbantartási üzemmód
– aktiválás....23
– inaktiválás....23
Kezelés....9
Kezelőelemek....18
Kezelőkészülék
– a ViCare alkalmazáshoz....10
Kijelzőelemek....18
Környezeti hőmérséklet
– Vitoconnect....10
– Vitotrol 100, OT1 típus....11

5834195

M
Működési zavar.....22
Műszaki adatok
– dugaszolható tápegység.....32
– Vitoconnect.....32
– Vitotrol 100, OT1 típus.....32

O
Operációs rendszer.....10

R
Rendeltetésszerű használat.....8
Rend-sz.
– Vitoconnect, OPTO2 típus.....28
– Vitoconnect, OT2 típus.....30
Rendszer beállítása.....12, 20
Rendszerkövetelmények
– IP-hálózat.....10
Router cseréje.....23

S
Szakember megjelölése.....7
Szerelés helye
– Vitoconnect.....10
Szoftverfrissítés.....25

T
Támogatott szabályozók.....10
Távellenőrzés.....9
Távműködtetés.....9
Tisztítás.....25
További infromációk.....8
Tudnivalók a termékről.....8

Ú
Újraindítás Vitoconnect.....23

U
Üzembe helyezés.....18, 20
Üzembiztonság.....6
Üzemzavar-elhárítás.....22
Üzemzavar-elhárítási intézkedések.....22
Üzemzavarjelzés.....22

V
Végponti készülékek
– operációs rendszer.....10
ViCare alkalmazás.....9
Visszaállítás.....23
Vitoguide.....9
Vitotrol 100, OT1 típus zárása.....17

W
WLAN beállítása
– Android operációs rendszer első üzembe helyezése.....20
– iOS operációs rendszer első üzembe helyezés.....20
– WLAN-router cseréje után.....23
WLAN-összeköttetések hatótávolsága.....11
WLAN-Router.....10
WPA2-jelszó.....23

Viessmann Fűtéstechnika Kft.
2045 Törökbálint
Süssen u. 3.
Telefon: 06-23 / 334-334
Telefax: 06-23 / 334-339
www.viessmann.hu

5834195 Műszaki változtatások jogát fenntartjuk!

Montage- und Serviceanleitung

für die Fachkraft

Vitoconnect 100
Typ OPTO1
Kommunikations-Schnittstelle zur Fernüberwachung und Fernbedienung von Heizungsanlagen über das Internet, für folgende Bedieneroberflächen:

- ViCare App
- Vitotrol Plus App
- Vitoguide

Gültigkeitshinweise siehe letzte Seite

VITOCONNECT 100

5777 366 7/2016

Bitte aufbewahren!

Sicherheitshinweise

Bitte befolgen Sie diese Sicherheitshinweise genau, um Gefahren und Schäden für Menschen und Sachwerte auszuschließen.

Erläuterung der Sicherheitshinweise

Gefahr
Dieses Zeichen warnt vor Personenschäden.

Achtung
Dieses Zeichen warnt vor Sach- und Umweltschäden.

Hinweis
Angaben mit dem Wort Hinweis enthalten Zusatzinformationen.

Zielgruppe

Diese Anleitung richtet sich ausschließlich an autorisierte Fachkräfte.
- Elektroarbeiten dürfen nur von Elektrofachkräften durchgeführt werden.
- Die erstmalige Inbetriebnahme hat durch den Ersteller der Anlage oder einen von ihm benannten Fachkundigen zu erfolgen.

Zu beachtende Vorschriften

- Nationale Installationsvorschriften
- Gesetzliche Vorschriften zur Unfallverhütung
- Gesetzliche Vorschriften zum Umweltschutz
- Berufsgenossenschaftliche Bestimmungen
- Einschlägige Sicherheitsbestimmungen der DIN, EN, DVGW und VDE
  - (A) ÖNORM, EN und ÖVE
  - (CH) SEV, SUVA, SVTI und SWKI

Sicherheitshinweise für Arbeiten an der Anlage

Arbeiten an der Anlage

- Anlage spannungsfrei schalten (z. B. an der separaten Sicherung oder einem Hauptschalter) und auf Spannungsfreiheit kontrollieren.
- Anlage gegen Wiedereinschalten sichern.

Gefahr
Heiße Oberflächen können Verbrennungen zur Folge haben.
- Gerät vor Wartungs- und Servicearbeiten ausschalten und abkühlen lassen.
- Heiße Oberflächen an Heizkessel, Brenner, Abgassystem und Verrohrung nicht berühren.

Achtung
Durch elektrostatische Entladung können elektronische Baugruppen beschädigt werden.
Vor den Arbeiten geerdete Objekte, z. B. Heizungs- oder Wasserrohre berühren, um die statische Aufladung abzuleiten.

Instandsetzungsarbeiten

Achtung
Die Instandsetzung von Bauteilen mit sicherheitstechnischer Funktion gefährdet den sicheren Betrieb der Anlage.
Defekte Bauteile müssen durch Viessmann Originalteile ersetzt werden.

Zusatzkomponenten, Ersatz- und Verschleißteile

Achtung
Ersatz- und Verschleißteile, die nicht mit der Anlage geprüft wurden, können die Funktion beeinträchtigen. Der Einbau nicht zugelassener Komponenten sowie nicht genehmigte Änderungen und Umbauten können die Sicherheit beeinträchtigen und die Gewährleistung einschränken.
Bei Austausch ausschließlich Viessmann Originalteile oder von Viessmann freigegebene Ersatzteile verwenden.

Sicherheitshinweise für den Betrieb der Anlage

Verhalten bei Abgasgeruch

Gefahr
Abgase können zu lebensbedrohenden Vergiftungen führen.
- Heizungsanlage außer Betrieb nehmen.
- Aufstellort belüften.
- Türen zu Wohnräumen schließen, um eine Verbreitung der Abgase zu vermeiden.

Verhalten bei Wasseraustritt aus dem Gerät

Gefahr
Bei Wasseraustritt aus dem Gerät besteht die Gefahr eines Stromschlags.
Heizungsanlage an der externen Trennvorrichtung ausschalten (z. B. Sicherungskasten, Hausstromverteilung).

Abgasanlagen und Verbrennungsluft

Sicherstellen, dass Abgasanlagen frei sind und nicht verschlossen werden können, z. B. durch Kondenswasser-Ansammlungen oder äußere Einflüsse. Ausreichende Versorgung mit Verbrennungsluft gewährleisten.

5777 366

Sicherheitshinweise (Fortsetzung)

Anlagenbetreiber einweisen, dass nachträgliche Änderungen an den baulichen Gegebenheiten nicht zulässig sind (z. B. Leitungsverlegung, Verkleidungen oder Trennwände).

Gefahr
Undichte oder verstopfte Abgasanlagen oder unzureichende Zufuhr der Verbrennungsluft verursachen lebensbedrohliche Vergiftungen durch Kohlenmonoxid im Abgas.
Ordnungsgemäße Funktion der Abgasanlage sicherstellen. Öffnungen für Verbrennungsluftzufuhr dürfen nicht verschließbar sein.

Abluftgeräte

Bei Betrieb von Geräten mit Abluftführung ins Freie (Dunstabzugshauben, Abluftgeräte, Klimageräte) kann durch die Absaugung ein Unterdruck entstehen. Bei gleichzeitigem Betrieb des Heizkessels kann es zum Rückstrom von Abgasen kommen.

Gefahr
Gleichzeitiger Betrieb des Heizkessels mit Geräten mit Abluftführung ins Freie kann durch Rückstrom von Abgasen lebensbedrohende Vergiftungen zur Folge haben.
Verriegelungsschaltung einbauen oder durch geeignete Maßnahmen für ausreichende Zufuhr von Verbrennungsluft sorgen.

Inhaltsverzeichnis

1.	**Sicherheit und Haftung**	Betriebssicherheit	5
		Haftung	5
2.	**Information**	Symbole	6
		Bestimmungsgemäße Verwendung	6
3.	**Montagevorbereitung**	Systemvoraussetzungen	7
		■ Heizungsanlage	7
		■ Unterstützte Regelungen	7
		■ IP-Netzwerk	7
		Bedienung über Apps	8
		■ Funktionen	8
4.	**Montageablauf**	Ablaufübersicht	10
		Montageort	10
		■ Reichweiten	11
		Wandhalterung montieren	11
5.	**Elektrische Anschlüsse**	Elektrisch anschließen	12
6.	**Inbetriebnahme**	Anzeige- und Bedienelemente	13
		■ Bedeutung der Anzeigen	13
		Netzwerkeinstellungen prüfen	14
		Benutzer registrieren und Heizungsanlage einrichten	14
		■ Mit ViCare App	14
		■ Mit Vitotrol Plus App	15
7.	**Störungsbehebung**	Maßnahmen zur Störungsbehebung	16
		Wartungsmodus	17
		Netzwerkeinstellungen zurücksetzen	17
		Auslieferungszustand herstellen	17
8.	**Einzelteillisten**	Bestellung von Einzelteilen	18
		Einzelteilliste	18
9.	**Technische Daten**		19
10.	**Bescheinigungen**	Konformitätserklärung	20
11.	**Stichwortverzeichnis**		21

5777 366

Betriebssicherheit

Die Vitoconnect 100 ermöglicht die Kommunikation über das Internet zwischen der angeschlossenen Vitotronic Regelung und dem Viessmann Server.

Der Funktionsumfang steht nur dann zur Verfügung, falls folgende Bedingungen erfüllt sind:
- Die Vitotronic Regelungen **und** die Vitoconnect 100 müssen korrekt angeschlossen und konfiguriert sein.
- Die Vitoconnect 100 ist über einen WLAN-Router mit dem Internet verbunden.
- Der Internetzugang muss jederzeit zur Verfügung stehen.
- Die Benutzerregistrierung wurde durchgeführt (siehe Seite 14).
- Damit auch bei Netzausfall Meldungen versendet werden können, empfehlen wir die Netzversorgung der Vitoconnect 100 und des WLAN-Routers über eine USV herzustellen.

Hinweis
- *Die Heizungsanlage und die Funktionsfähigkeit der Meldewege müssen in regelmäßigen Abständen geprüft werden.*
- *Zur weiteren Erhöhung der Betriebssicherheit der Heizungsanlage empfehlen wir, ergänzende Maßnahmen zu planen, z. B. zum Frostschutz oder zur Überwachung von Wasserschäden.*

Haftung

Viessmann haftet nicht für entgangenen Gewinn, ausgebliebene Einsparungen, mittelbare oder unmittelbare andere Folgeschäden, die aus der Benutzung der Vitoconnect 100, des Viessmann Servers oder der Software entstehen sowie für Schäden aus unsachgemäßer Verwendung.
Es gelten die Allgemeinen Verkaufsbedingungen von Viessmann, die in der jeweils aktuellen Viessmann Preisliste enthalten sind.
SMS per Push-Benachrichtigungen und E-Mail-Dienste sind Dienstleistungen von Netzbetreibern, für die Viessmann nicht haftet. Insoweit gelten die Geschäftsbedingungen der jeweiligen Netzbetreiber.

Symbole

Symbol	Bedeutung
	Verweis auf anderes Dokument mit weiterführenden Informationen
1.	Arbeitsschritt in Abbildungen: Die Nummerierung entspricht der Reihenfolge des Arbeitsablaufs.
!	Warnung vor Sach- und Umweltschäden
	Spannungsführender Bereich
	Besonders beachten.
	▪ Bauteil muss hörbar einrasten. oder ▪ Akustisches Signal
	▪ Neues Bauteil einsetzen. oder ▪ In Verbindung mit einem Werkzeug: Oberfläche reinigen.
	Bauteil fachgerecht entsorgen.
	Bauteil in geeigneten Sammelstellen abgeben. Bauteil **nicht** im Hausmüll entsorgen.

Bestimmungsgemäße Verwendung

Vitoconnect Produkte sind bestimmungsgemäß in Verbindung mit den elektronischen Regelungen und Steuerungen der hierfür unterstützten Viessmann Wärme- und Stromerzeuger zu installieren und zu betreiben. Insbesondere sind bei Anschlüssen und Aufschaltungen die Strom- und Spannungsangaben einzuhalten.

Die Vitoconnect Produkte sind ausschließlich für die Bedienung und Optimierung der Anlagen aus der Ferne, mit den hierfür in den Produktdrucksachen festgelegten Bedieneroberflächen und Kommunikationsschnittstellen, zu verwenden. Bei den Kommunikationsschnittstellen ist bauseits sicherzustellen, dass für alle verwendeten Übertragungsmedien die in den Produktunterlagen festgelegten Systemvoraussetzungen zu jedem Zeitpunkt vorhanden bzw. erfüllt sind. Hierbei sind nur die mit den Produkten gelieferten und freigegebenen Kommunikationskomponenten zu verwenden. Für die Spannungsversorgung sind ausschließlich die hierfür festgelegten Komponenten (z. B. Netzteile) einzusetzen.

Systemvoraussetzungen

Heizungsanlage

Die Vitoconnect 100, Typ OPTO1 ist einsetzbar für eine Einkesselanlage mit Vitotronic Regelung ohne nachgeschaltete Heizkreise.

Unterstützte Regelungen

Die Vitoconnect 100, Typ OPTO1 kann in Verbindung mit folgenden Viessmann Regelungen eingesetzt werden.

Wärmeerzeuger			
Wand- oder Kompaktgeräte	**Bodenstehende Heizkessel**	**Wärmepumpen und Hybrid-Geräte**	**Festbrennstoffkessel**
Unterstützte Regelungen			
Vitotronic 200, Typ ▪ HO1 ▪ HO1A ▪ HO1B ▪ HO1D ▪ HO2B **Vitotronic 200-RF, Typ** ▪ HO1C ▪ HO1E	**Vitotronic 200, Typ** ▪ KO1B ▪ KO2B ▪ KW1 ▪ KW2 ▪ KW4 ▪ KW5 ▪ KW6 ▪ KW6A ▪ KW6B **Vitotronic 300, Typ** ▪ KW3	Siehe **www.viessmann.com/vitoconnect**	

Hinweis
Aktuelle Übersicht der unterstützen Regelungen siehe ***www.viessmann.com/vitoconnect****.*

IP-Netzwerk

Systemvoraussetzungen
- WLAN-Router mit aktiviertem WLAN. Der WLAN-Router des Anlagenbetreibers muss durch ein ausreichend sicheres WPA2-Passwort geschützt sein. Von unverschlüsselten Verbindungen der Vitoconnect 100 zum WLAN-Router wird abgeraten.
- Internetanschluss mit „Flatrate“ (zeit- und datenvolumen**un**abhängiger Pauschaltarif) mit hoher Verfügbarkeit, d. h. die Vitoconnect 100 ist dauerhaft mit dem Viessmann Server verbunden.
- Dynamische IP-Adressierung (DHCP, Auslieferungszustand) im Netzwerk (WLAN), **vor** Inbetriebnahme bauseits durch IT-Fachkraft prüfen lassen, gegebenenfalls einrichten.
- Routing- und Sicherheitsparameter im IP-Netzwerk (LAN) festlegen: Port 80 und Port 443 für direkte ausgehende Verbindungen freigeben. **Vor** Inbetriebnahme bauseits durch IT-Fachkraft prüfen lassen, gegebenenfalls einrichten.

Hinweis
Im Betrieb baut die Vitoconnect 100 eine sichere Internetverbindung zum Viessmann Server auf. Verbindungen der Vitoconnect 100 mit anderen Servern sind nicht möglich.

Benutzerkonto

Unabhängig vom Bediengerät ist für den Betrieb einer Vitoconnect 100 ein gültiges Benutzerkonto am Viessmann Server erforderlich. Die Registrierung hierfür erfolgt automatisch bei der Inbetriebnahme entweder über die ViCare App oder über die Vitotrol Plus App (siehe Seite 14).

Systemvoraussetzungen (Fortsetzung)

Bediengerät für ViCare App

Smartphone oder Tablet-PC mit folgenden Betriebssystemen:
- Apple iOS ab Version 8
  oder
- Google Android ab Version 4.4

Bediengerät für Vitotrol Plus App

Smartphone oder Tablet-PC mit folgenden Betriebssystemen:
- Apple iOS ab Version 8
  oder
- Google Android ab Version 4.4

Meldeziele

Endgerät zum Empfang von E-Mail, z. B. Computer, Smartphone oder Tablet-PC.

Bedienung über Apps

Zum Fernbedienen von Viessmann Heizungsanlagen mit Vitotronic Regelungen über IP-Netzwerke.

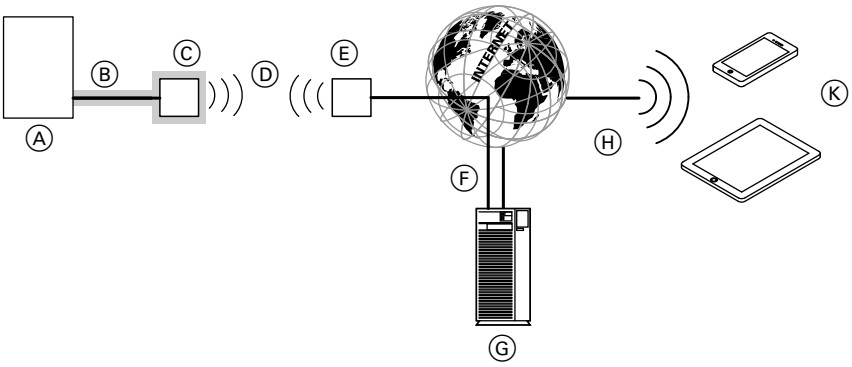

Abb. 1

Ⓐ Wärmeerzeuger mit Regelung
Ⓑ Verbindungsleitung Optolink/USB
Ⓒ Vitoconnect 100
Ⓓ WLAN
Ⓔ WLAN-Router (bauseits)
Ⓕ Sichere Internetverbindung zum Viessmann Server
Ⓖ Viessmann Server
Ⓗ Mobilfunknetz
oder
WLAN-Verbindung
Ⓚ Internetfähiges Bediengerät

Funktionen

ViCare App Bedienfunktionen

- Anzeigen des Anlagenstatus für den Anlagenbetreiber
- Einfache Fernbedienungsfunktion z. B. Anpassung des Raumtemperatur-Sollwerts oder der Betriebsarten
- Anpassung der Heizzeiten über einen Schaltzeitassistenten
- Schnellwahltasten für Party- und Absenkbetrieb („Ganz lange warm“ und „Unterwegs“)
- Meldung von Fehlern per Push-Benachrichtigungen
- Automatisch hinterlegte Kontaktdaten des Fachbetriebs
- Fehlerbeschreibung im Klartext
- Betriebsdaten der Anlage für den Fachbetrieb in Vitoguide integrierbar
- Einfache Übermittlung von Anlagendaten z. B. Fehlermeldungen per E-Mail oder telefonische Kontaktaufnahme mit dem Fachbetrieb
- Energiespartipps

5777 366

Bedienung über Apps (Fortsetzung)

Hinweis
- *Mit der ViCare App kann der Benutzer mit einem Endgerät zeitgleich nur auf eine Anlage zugreifen.*
- *Weitere Informationen zur ViCare App siehe* ***www.vicare.info***

Vitotrol Plus App Bedienfunktionen

- Fernbedienen aller Heizkreise in einer Heizungsanlage
- Einstellung von Betriebsprogrammen, Sollwerten und Zeitprogrammen (Beheizung und Warmwasser)
- Abfragen von Anlageninformationen
- Anzeigen von Meldungen im Klartext
- Automatisches Weiterleiten von Meldungen per E-Mail
- Anzeigen von Verbrauchsdaten
- Integrierte Showcase-Funktion

Hinweis
Weitere Informationen zur Vitotrol Plus App siehe ***www.vitotrol.info***

Weiterleiten von Meldungen

An der Heizungsanlage anstehende Meldungen, z. B. Sensor- oder Brennerstörungen werden über Optolink und USB an die Vitoconnect 100 übertragen. Die Vitoconnect 100 übermittelt diese Meldungen an den Viessmann Server. Die ViCare App und Vitotrol Plus App fragen den Status der Heizungsanlage zyklisch ab und zeigen die Meldungen an.

Hinweis
Meldungen der Heizungsanlage werden nur angezeigt, falls die ViCare App oder Vitotrol Plus App auf dem mobilen Endgerät aktiv ist.

Inhalte der Meldungen
- Meldungsart
- Meldungscode
- Meldungstext

Montage- und Serviceanleitung Wärmeerzeuger

Ablaufübersicht

Ablauf		Verantwortlicher	Seite
Montage			
1	Systemvoraussetzungen prüfen.	Heizungsfachbetrieb/IT-Fachkraft	7
2	Wandhalterung für Vitoconnect 100 montieren.	Heizungsfachbetrieb	11
3	Vitoconnect 100 an Wärmeerzeuger anschließen.	Heizungsfachbetrieb	12
4	Vitoconnect 100 in Wandhalterung einsetzen.	Heizungsfachbetrieb	11
5	Netzanschluss herstellen.	Heizungsfachbetrieb	12
Inbetriebnahme			
6	Netzwerkeinstellungen prüfen.	IT-Fachkraft	14
7	Benutzer registrieren und Heizungsanlage einrichten. ▪ Bedienung mit ViCare App ▪ Bedienung mit Vitotrol Plus App	Heizungsfachbetrieb/Anlagenbetreiber	14

Montageort

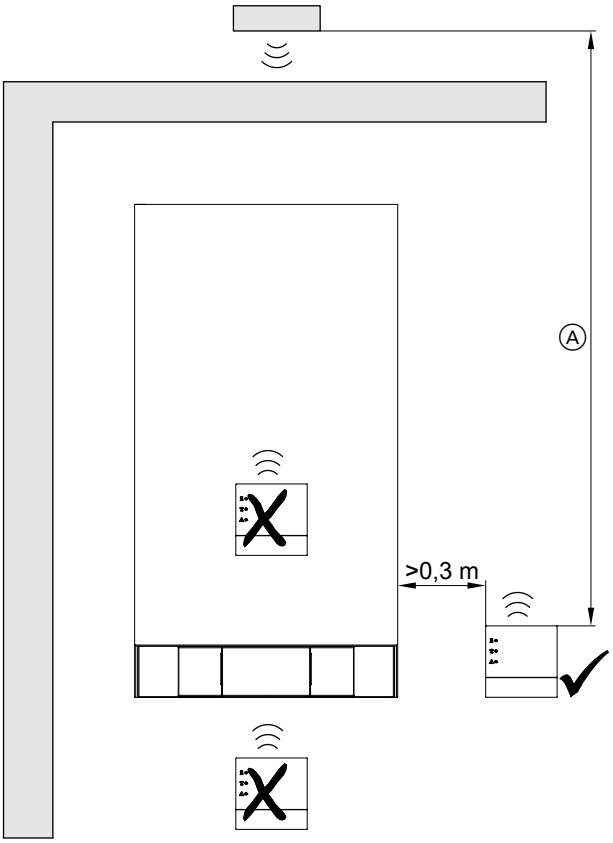

Abb. 2 Am Beispiel Wandgerät

Montageart: Wandmontage
- Abstand zum Wärmeerzeuger min. 0,3 m
- Schuko-Steckdose 230 V/50 Hz, max. 1 m neben Montageort
- Internetzugang mit ausreichendem WLAN-Signal
  Hinweis
  Das WLAN-Signal kann durch handelsübliche WLAN-Repeater verstärkt werden.

Hinweis
Bei der Wahl des Montageorts Längen der Anschlussleitungen (Lieferumfang) beachten.

Anschlussleitungen	Länge
Verbindungsleitung Optolink/USB zum Anschluss Vitoconnect 100 an Kesselkreisregelung	3 m
Steckernetzteil mit Anschlussleitung	1 m

Ⓐ Um eine gute WLAN-Verbindung sicherzustellen, Abstand zwischen Vitoconnect 100 und WLAN-Router so gering wie möglich wählen.

Montageort (Fortsetzung)

Reichweiten

Die Reichweite von WLAN-Verbindungen kann durch Wände, Decken und Einrichtungsgegenstände reduziert werden. Die Stärke des WLAN-Signals verringert sich, der Empfang kann gestört werden.

Reduzierung der Reichweite:
- WLAN-Signale werden auf dem Weg vom Sender zum Empfänger **gedämpft**, z. B. durch Luft und beim Durchdringen von Wänden.
- WLAN-Signale werden **reflektiert** durch metallische Teile, z. B. Armierungen in Wänden, Metallfolien von Wärmedämmungen und metallbedampftes Wärmeschutzglas.
- WLAN-Signale werden **abgeschottet** durch Versorgungsblöcke und Aufzugsschächte.
- WLAN-Signale werden durch Geräte, die ebenfalls mit hochfrequenten Signalen arbeiten **gestört**, z. B. Computer, Audio- und Videoanlagen, Funksignale, elektronische Trafos und Vorschaltgeräte.
  Abstand zu diesen Geräten **min. 2 m**.

Wandhalterung montieren

Montage nur innerhalb geschlossener Gebäude.

! **Achtung**
Der Aufstellort muss trocken und frostsicher sein.
Umgebungstemperaturen zwischen −5 und 40 °C gewährleisten.

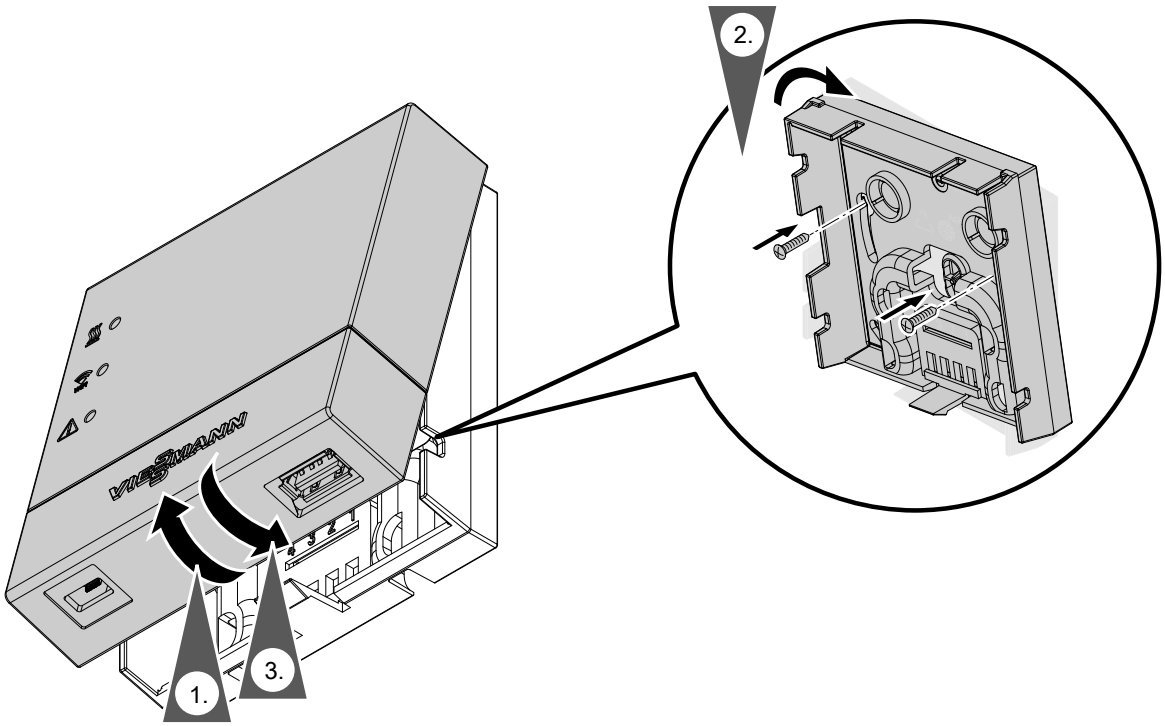

Abb. 3

Elektrisch anschließen

An der Vitoconnect 100, Ansicht von unten	An der Regleung des Wärmeerzeugers
 Ⓐ Mikro-USB für Spannungsversorgung durch Steckernetzteil Ⓑ Für Verbindungsleitung Optolink/USB	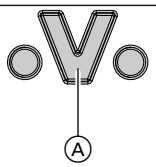 Ⓐ Für Verbindungsleitung Optolink/USB

1. Mit der Verbindungsleitung Optolink/USB die Vitoconnect 100 mit dem Wärmeerzeuger verbinden.

   Leitungsverlegung im Wärmeerzeuger:
   Dokumentation des Wärmeerzeugers

2. Steckernetzteil mit Anschlussleitung in Schuko-Steckdose stecken.

Anzeige- und Bedienelemente

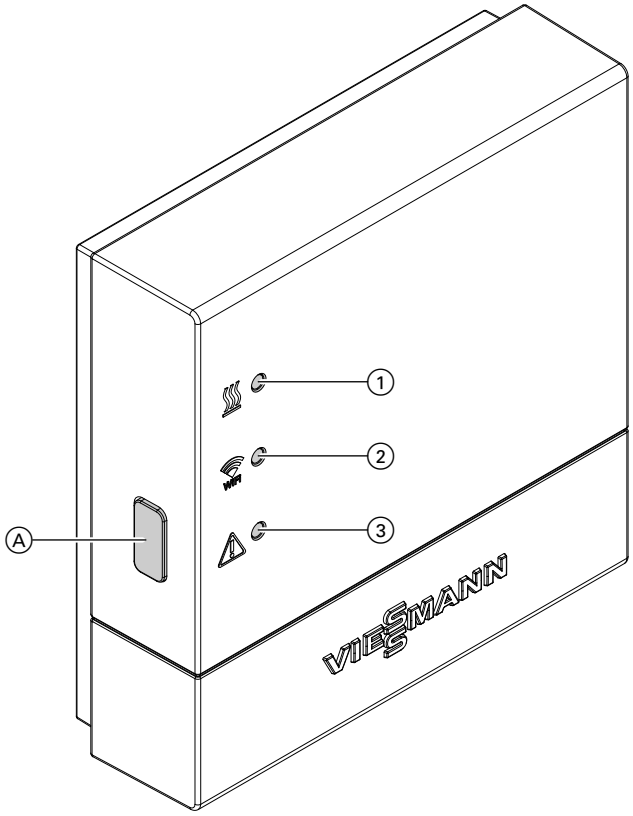

Abb. 4

Ⓐ Reset-Taster
① LED ♨ zeigt Zustand der Kommunikation mit dem Wärmeerzeuger.
② LED WiFi zeigt Zustand der Kommunikation mit dem WLAN und dem Viessmann Server.
③ LED ⚠ zeigt System-Funktionen (Access-Point-Modus, Offline-Modus, Update, Fehler).

Bedeutung der Anzeigen

LED ♨ – Kommunikation mit dem Wärmeerzeuger	
Blinkt gelb.	Verbindungsaufbau Vitoconnect 100 zum Wärmeerzeuger
Leuchtet grün.	Erfolgreicher Verbindungsaufbau Vitoconnect 100 zum Wärmeerzeuger
Blinkt rot.	Keine Verbindung zum Wärmeerzeuger, siehe Seite 16.
LED WiFi – Kommunikation mit dem Viessmann Server	
Blinkt gelb.	Verbindungsaufbau Vitoconnect 100 zum WLAN-Router
Leuchtet gelb.	Erfolgreicher Verbindungsaufbau Vitoconnect 100 zum WLAN-Router
Blinkt grün.	Verbindungsaufbau Vitoconnect 100 zum Viessmann Server
Leuchtet grün.	Erfolgreicher Verbindungsaufbau Vitoconnect 100 zum Viessmann Server
Blinkt rot.	Keine Verbindung zum Internet, siehe Seite 16.

Anzeige- und Bedienelemente (Fortsetzung)

LED ⚠ – System-Funktionen	
Blinkt gelb.	Wartungsmodus (keine Datenübertragung), siehe Seite 17
Blitzt gelb.	Aktiver Anmeldemodus (Access-Point)
Blinkt rot.	Störung an der Regelung des Wärmeerzeugers
Blitzt rot.	Fehler Access-Point-Modus, siehe Seite 16
Blinkt grün.	Eine neue Vitoconnect 100 Firmware wird installiert. ! **Achtung** Vitoconnect nicht beschädigen. Während der Firmware Installation, die Vitoconnect 100 **nicht** vom Stromnetz trennen.
LED ♨, Wi-Fi und ⚠	
Alle leuchten weiß.	Vitoconnect 100 startet.
Alle leuchten gelb.	Vitoconnect 100 wurde in den Auslieferungszustand zurückgesetzt und kann erneut in Betrieb genommen werden.

Hinweis
Blinken: LED 0,5 s an und 0,5 s aus
Blitzen: LED 0,1 s an und 0,9 s aus

Netzwerkeinstellungen prüfen

Folgende Einstellungen am WLAN-Router durch eine IT-Fachkraft prüfen, ggf. anpassen lassen:
- Dynamische IP-Adressierung muss eingestellt sein.
- Port 80 und Port 443 müssen für ausgehende Verbindungen freigegeben sein.

Benutzer registrieren und Heizungsanlage einrichten

Mit ViCare App

1. ViCare App aus dem App Store oder Play Store herunterladen und installieren.

   Hinweis
   Falls ein Apple iPad verwendet wird, die App-Suche auf „nur iPhone“ einschränken.

2. ViCare App starten und auf **„Neuen Account anlegen“** tippen.

3. QR-Code scannen oder „Herstell-Daten“ und „ID“ eingeben.

   Hinweis
   QR-Code, „Herstell-Daten“ und „ID“ siehe Aufkleber an der Vitoconnect 100.

Abb. 5

4. **WLAN einrichten**
   Android: Automatischer Verbindungsaufbau mit WLAN „Vitoconnect“
   iOS:
   - ViCare App schließen und die WLAN-Einstellungen des Smartphones aufrufen.
   - Mit WLAN „Vitoconnect“ verbinden.
   - WPA2 Passwort aus Zwischenablage einfügen. Das WPA2 Passwort befindet sich automatisch in der Zwischenablage. Falls nicht, siehe Aufkleber an der Vitoconnect.
   - Zurück zur ViCare App wechseln.

Benutzer registrieren und Heizungsanlage… (Fortsetzung)

5. Den Anweisungen in der App folgen.
   - Heimnetzwerk einrichten.
   - Standort eingeben oder ViCare App Zugriff auf den Standort erlauben.
   - Persönliche Daten eingeben.
   - Datenschutz und Nutzungsbedingungen akzeptieren.

   Die Vitoconnect 100 und die ViCare App sind eingerichtet.

Mit Vitotrol Plus App

1. Vitotrol Plus App aus dem App Store oder Play Store herunterladen und installieren.

2. Vitotrol Plus App starten und auf **„Zugang einrichten“** tippen.

3. Persönliche Daten eingeben.

4. Bei der Frage **„Vitoconnect 100 konfigurieren“** ja auswählen.

5. QR-Code scannen oder „Herstell-Daten“ und „ID“ eingeben.

   Hinweis
   QR-Code, „Herstell-Daten“ und „ID“ siehe Aufkleber an der Vitoconnect 100.

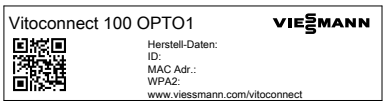

Abb. 6

6. **WLAN einrichten**

   Android: Automatischer Verbindungsaufbau mit WLAN „Vitoconnect“

   iOS:
   - In der Vitotrol Plus App auf **„WLAN Einstellungen“** tippen. Die WLAN-EInstellungen des Smartphones werden geöffnet.
   - Mit WLAN „Vitoconnect“ verbinden.
   - WPA2 Passwort aus Zwischenablage einfügen. Das WPA2 Passwort befindet sich automatisch in der Zwischenablage. Falls nicht, siehe Aufkleber an der Vitoconnect.
   - Zurück zur Vitotrol Plus App wechseln.

7. Den Anweisungen in der App folgen.
   - Heimnetzwerk einrichten.
   - Anlagenname und Standort eingeben.
   - Datenschutz und Nutzungsbedingungen akzeptieren.

   Die Vitoconnect 100 und die Vitotrol Plus App sind eingerichtet.

Maßnahmen zur Störungsbehebung

Störungen an der Vitoconnect 100 werden durch verschiedene LED-Anzeigen signalisiert (siehe Seite 13).

Störungen mit LED-Anzeige

	Art der Störung und Maßnahmen
LED ♨	
Blinkt rot.	**Keine Verbindung zum Wärmeerzeuger** ▪ Steckverbindungen prüfen (Optolink, USB). ▪ Verbindungsleitung prüfen.
LED WiFi	
Blinkt rot.	**Keine Verbindung zum Internet** ▪ Keine WLAN-Verbindung − Netzwerkeinstellung bei der WLAN-Inbetriebnahme prüfen. − Passwort bei der WLAN-Inbetriebnahme prüfen. ▪ WLAN-Signalstärke zu gering − Montageort der Vitoconnect 100 ändern, siehe Seite 10 ▪ WLAN-Verbindung besteht aber keine Internetverbindung − Internetverbindung mit anderem Teilnehmer, z. B. Laptop prüfen. Falls auch mit anderen Teilnehmern keine Internetverbindung möglich ist, Netzwerkeinstellungen von einer IT-Fachkraft prüfen lassen.
LED WiFi **und LED** ⚠	
LED WiFi blinkt rot LED ⚠ blitzt gelb	**Keine Verbindung zum Internet** WLAN-Passwort des Heimnetzwerks stimmt nicht. Eingabe wiederholen.
LED ⚠	
Blinkt rot.	**Störung an der Regelung des Wärmeerzeugers** ▪ Meldung in der ViCare App oder Vitotrol Plus App beachten. Montage- und Serviceanleitung des Wärmeerzeugers
Blitzt rot.	**Fehler Access-Point-Modus** ▪ Netzwerkeinstellungen zurücksetzen, siehe Seite 17
Blink gelb.	**Wartungsmodus (keine Datenübertragung)** ▪ Wartungsmodus deaktivieren, siehe Seite 17
Blinkt grün.	**Eine neue Vitoconnect 100 Firmware wird installiert.** ! **Achtung** Vitoconnect 100 nicht beschädigen. Während der Firmware Installation, die Vitoconnect 100 **nicht** vom Stromnetz trennen.

Störungen ohne LED-Anzeige

Störung	**Maßnahmen**
Alle Anzeigen an der Vitoconnect 100 sind aus.	Netzanschluss und Steckernetzteil der Vitoconnect 100 prüfen.

Wartungsmodus

Mit dieser Funktion wird die Übertragung von Meldungen der Heizungsanlage an den Viessmann Server unterdrückt, z. B. während Wartungsarbeiten an der Heizungsanlage.

Aktivieren
Reset-Taster ca. 2 s drücken. LED ⚠ blinkt gelb.
Wartungsmodus ist aktiviert.

Hinweis
Der Wartungsmodus wird nicht automatisch beendet und muss deaktiviert werden.

Deaktivieren
Reset-Taster ca. 2 s drücken. LED ⚠ leuchtet nicht mehr.
Wartungsmodus ist deaktiviert.

Netzwerkeinstellungen zurücksetzen

1. Reset-Taster 5 s drücken, bis LED ⚠ gelb blitzt.
2. Smartphone mit dem internen WLAN der Vitoconnect 100 verbinden. WLAN-SSID und WPA2-Passwort siehe Aufkleber an der Vitoconnect.
3. Internetbrowser auf dem Smartphone öffnen und die Adresse **http://vitoconnect.gateway** eingeben.
   Den Anweisungen auf der Internetseite folgen.

Auslieferungszustand herstellen

1. Reset-Taster länger als 30 s drücken, bis alle 3 LEDs gelb blinken.
2. Reset-Taster loslassen.
3. Reset-Taster nochmal länger als 5 s drücken, bis alle LEDs gelb leuchten.
4. Reset-Taster loslassen.
   Vitoconnect 100 befindet sich wieder im Auslieferungszustand.

Bestellung von Einzelteilen

Zur Bestellung von Einzelteilen sind folgende Angaben erforderlich:

- Bestell-Nr. (siehe Typenschild Ⓐ)
- Positionsnummer des Einzelteils (aus dieser Einzelteilliste)

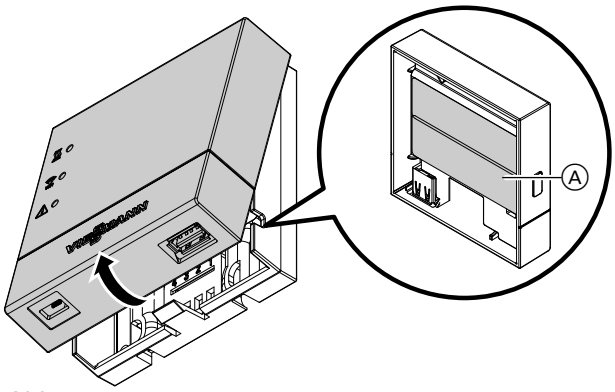

Abb. 7

Einzelteilliste

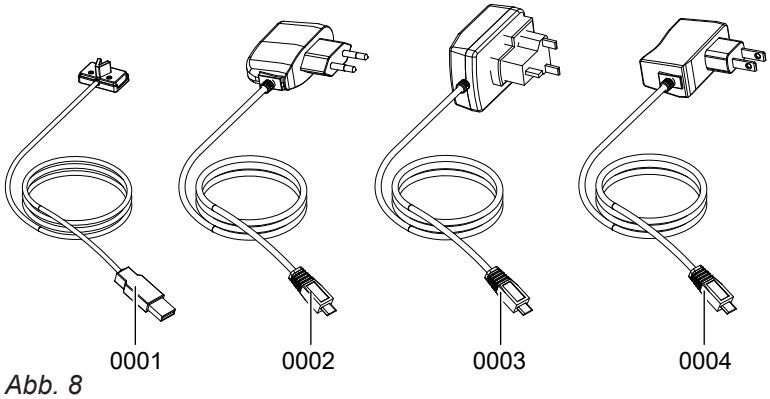

Abb. 8

Pos.	Einzelteil
0001	Anschlussleitung USB/Optolink
0002	Steckernetzteil EU
0003	Steckernetzteil UK
0004	Steckernetzteil US

Technische Daten

Vitoconnect 100

Nennspannung	5 V—
WLAN-Frequenz	2,4 GHz
WLAN-Verschlüsselung	Unverschlüsselt oder WPA2
Internetprotokoll	IPv4
IP-Zuweisung	DHCP
Nennstrom	1 A
Leistungsaufnahme	5 W
Schutzklasse	II
Schutzart	IP 30 gemäß EN 60 529, durch Aufbau/Einbau gewährleisten.
Zulässige Umgebungstemperatur	
▪ Betrieb	−5 bis +40 °C Verwendung in Wohn- und Heizräumen (normale Umgebungsbedingungen)
▪ Lagerung und Transport	−20 bis +60 °C

Steckernetzteil

Nennspannung	230 V~
Nennfrequenz	50 Hz
Ausgangsspannung	5 V—
Ausgangsstrom	1 A
Schutzklasse	II
Zulässige Umgebungstemperatur	
▪ Betrieb	−5 bis +40 °C Verwendung in Wohn- und Heizräumen (normale Umgebungsbedingungen)
▪ Lagerung und Transport	−20 bis +60 °C

Konformitätserklärung

Vitoconnect 100, Typ OPTO1

Wir, die Viessmann Werke GmbH & Co. KG, D-35107 Allendorf, erklären in alleiniger Verantwortung, dass das bezeichnete Produkt die Bestimmungen folgender Richtlinien und Verordnungen erfüllt:

1999/5/EU	R&TTE-Richtlinie
2014/35/EU	Niederspannungsrichtlinie
2014/30/EU	EMV-Richtlinie
2011/65/EU	RoHS II

Angewandte Normen:
EN 60950-1:2006+A11:2009+A1:2010+A12:2011
EN 55022:2010
EN 55024:2010
ETSI EN 301489-1 (V1.9.2):2011
ETSI EN 301489-3 (V1.6.1):2013
ETSI EN 300220-2 (V2.4.1):2012
ETSI EN 300220-1 (V2.4.1):2012
EN 62479:2010

Gemäß den Bestimmungen der genannten Richtlinien wird dieses Produkt mit CE gekennzeichnet.

Allendorf, den 01. Juni 2016

Viessmann Werke GmbH & Co. KG

ppa. Manfred Sommer

Stichwortverzeichnis

A
Allgemeine Verkaufsbedingungen....5
Anlage einrichten.... 10, 14
Anzeigeelemente.... 13
Aufstellort....11
Aufstellung.... 10
Auslieferungszustand herstellen.... 17

B
Bedienelemente.... 13
Bediengerät
– für ViCare App....8
– für Vitotrol Plus App.... 8
Bedienung....8
Benutzerkonto....7
Benutzer registrieren....10, 14
Bestell-Nr....18
Betriebssicherheit....5
Betriebssystem....8

D
DHCP....7
DSL-Router.... 14
Dynamische IP-Adressierung....7

E
Einkesselanlage....7
Einzelteilliste.... 18
E-Mail....5
Ersatzteile.... 18

F
Fernbedienen....8
Fernüberwachen.... 8
Frostschutz....5
Funktionen.... 8
Funktionsstörung....16

H
Haftung....5
Heizungsanlage einrichten....10, 14
Herstell-Nr.... 18

I
Inbetriebnahme.... 13, 14
Internet-Zugang....5
IP-Adresse.... 14
IP-Adressierung.... 7
IP-Netzwerk....8

M
Maßnahmen zur Störungsbehebung....16
Meldungen weiterleiten.... 9
Meldungsart.... 9
Meldungscode....9
Meldungstext....9
Montageort....10
Montage Wandhalterung.... 11

N
Netzbetreiber....5
Netzwerk.... 8
Netzwerkeinstellung
– zurücksetzen....17
Netzwerkeinstellungen....14

P
Port 443....7, 14
Port 80....7, 14

R
Regelungen
– Unterstützte....7
Reset....17
Reset-Taster....17

S
Sicherheitsparameter....7
SMS.... 5
Störungsanzeige.... 16
Störungsbehebung....16
Systemvoraussetzungen
– Heizungsanlage.... 7
– IP-Netzwerk....7

T
Technische Daten....19

U
Umgebungstemperatur....11

V
Verkaufsbedingungen.... 5
Vitotronic Regelung....8
Voraussetzungen.... 5

W
Wandhalterung montieren.... 11
Wartungsmodus.... 17
Weiterleiten von Meldungen....9
WLAN-Router....7

5777 366

5777 366

Gültigkeitshinweis

Bestell-Nr.
7571381

Viessmann Werke GmbH & Co. KG
D-35107 Allendorf
Telefon: 0 64 52 70-0
Telefax: 0 64 52 70-27 80
www.viessmann.de

5777 366 Technische Änderungen vorbehalten!